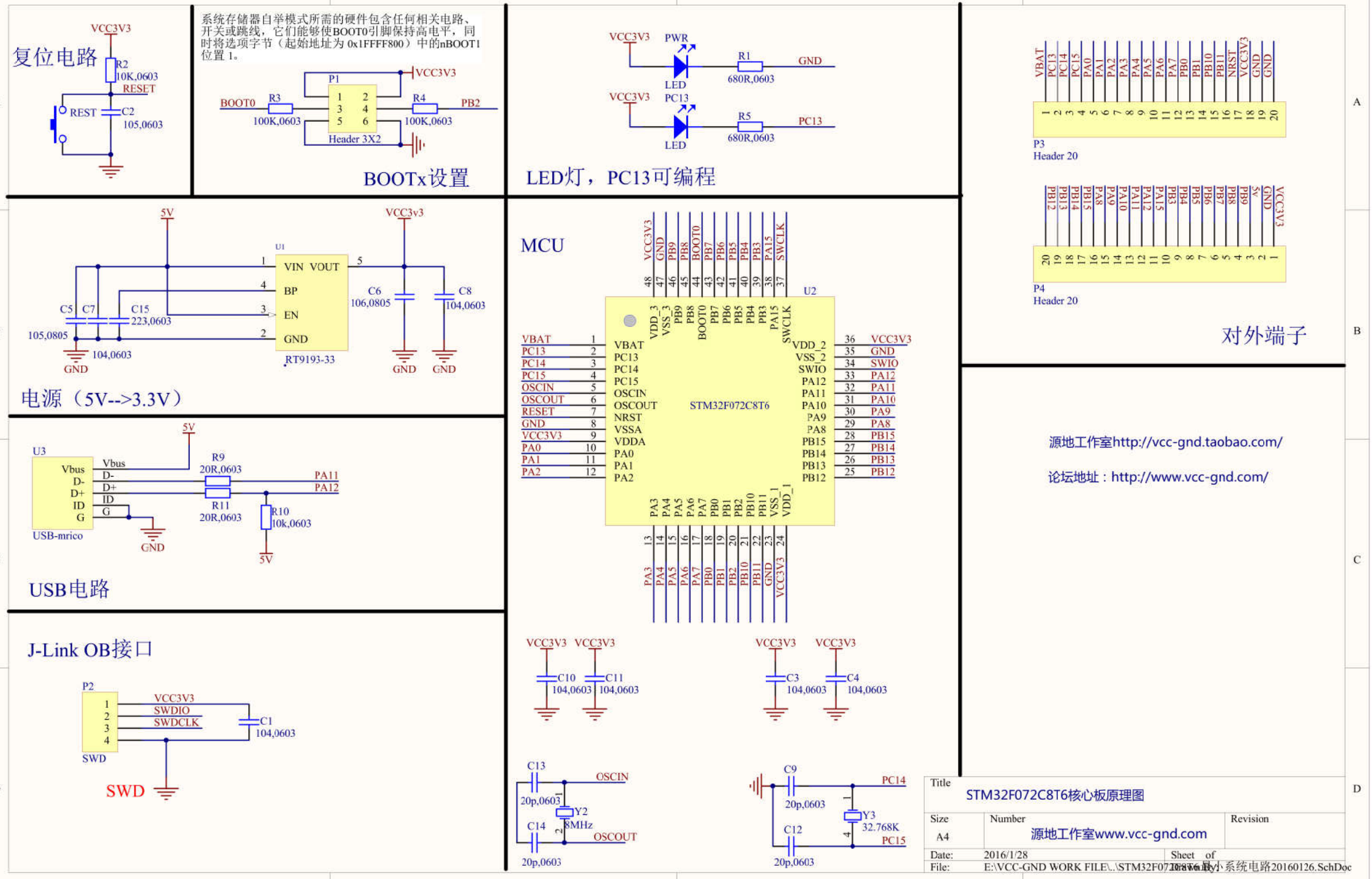
复位电路
VCC3V3
R2
10K,0603
RESET
REST
C2
105,0603
系统存储器自举模式所需的硬件包含任何相关电路、开关或跳线，它们能够使BOOT0引脚保持高电平，同时将选项字节（起始地址为 0x1FFFF800）中的nBOOT1位置 1。
P1
VCC3V3
BOOT0
R3
100K,0603
R4
100K,0603
PB2
Header 3X2
BOOTx设置
VCC3V3
PWR
LED
R1
680R,0603
GND
VCC3V3
PC13
LED
R5
680R,0603
PC13
LED灯，PC13可编程
P3
Header 20
P4
Header 20
对外端子
5V
VCC3v3
U1
VIN VOUT
BP
EN
GND
RT9193-33
C5
C7
C15
223,0603
105,0805
104,0603
C6
106,0805
C8
104,0603
GND
电源（5V-->3.3V）
U3
Vbus
D-
D+
ID
G
USB-mrico
R9
20R,0603
R11
20R,0603
R10
10k,0603
PA11
PA12
USB电路
MCU
U2
STM32F072C8T6
VBAT
PC13
PC14
PC15
OSCIN
OSCOUT
RESET
GND
VCC3V3
PA0
PA1
PA2
VDD_2
VSS_2
SWIO
PA12
PA11
PA10
PA9
PA8
PB15
PB14
PB13
PB12
SWCLK
BOOT0
C10
104,0603
C11
104,0603
C3
104,0603
C4
104,0603
C13
20p,0603
Y2
8MHz
C14
20p,0603
OSCIN
OSCOUT
C9
20p,0603
Y3
32.768K
C12
20p,0603
PC14
PC15
J-Link OB接口
P2
VCC3V3
SWDIO
SWDCLK
C1
104,0603
SWD
源地工作室http://vcc-gnd.taobao.com/
论坛地址：http://www.vcc-gnd.com/
Title
STM32F072C8T6核心板原理图
Size
A4
Number
源地工作室www.vcc-gnd.com
Revision
Date:
2016/1/28
Sheet of
File:
E:\VCC-GND WORK FILE\..\STM32F072C8T6核心板V1.系统电路20160126.SchDoc
Drawn By: