NGÂN HÀNG CÂU HỎI THI TRẮC NGHIỆM

Tên môn học:**KỸ THUẬT VI XỬ LÝ**

Mã môn:**8205030**

Số lượng chương: **3**

***1.1. LÝ THUYẾT*[(<8205030 -C1>)] Kỹ thuật vi xử lý, ,Chương 1 [(<8205030//C1.1>)] Kỹ thuật vi xử lý, ,Chương 1.1 Câu 1 [<DE>]:** Môn học Kỹ thuật Vi xử lý là nghiên cứu về

[<$>]Kiến trúc máy tính

[<$>] Vi điều khiển

[<$>] Chip vi xử lý

***[<$>] Tất cả các đáp án trên**

Câu 2 [<DE>]: Bộ vi xử lý là:

[<$>] Hệ thống các vi mạch tương tự hoạt động theo chương trình.

[<$>] Là một vi mạch tương tự hoạt động theo chương trình.

*[<$>] Hệ thống các vi mạch số hoạt động theo chương trình.

[<$>] Là một vi mạch số hoạt động theo chương trình.

Câu 3[<DE>]: Một bộ vi xử lý ngày nay có thể coi là:

*[<$>] 1 vi mạch tổ hợp cỡ lớn

[<$>] 1 máy tính cỡ nhỏ

[<$>] 1 bộ điều khiển

[<$>] 1 bộ xử lý số học

Câu 4 [<DE>]: Các máy tính chúng ta đang dùng ngày nay là máy tính thế hệ nào ?

[<$>] Thế hệ 3

*[<$>] Thế hệ 4

[<$>] Thế hệ 5

[<$>] Thế hệ 6

Câu 5 [<DE>]: Thiết bị dùng để tính toán đầu tiên mà trong đó giá trị theo vị trí đã được sử dụng, góp phần cho sự ra đời của máy tính ngày nay ?

*[<$>] Bàn tính abaci

[<$>] Casino FX-500

[<$>] Ipad

[<$>] Elead FPT

Câu 6 [<DE>]: Trong lịch sử phát triển các bộ vi xử lý, lập trình viên đầu tiên là ai?

[<$>] Babbage

[<$>] Blaise Pascal

*[<$>] Ada Augusta King

[<$>] John Mauchly

Câu 7 [<DE>]: Máy tính ngày nay đang dùng là loại nào trong các loại sau :

[<$>] Discrete transistor

*[<$>] Very-large-scale integration

[<$>] Integrated circuit

[<$>] VacuumTubes

Câu 8 [<DE>]: Theo em lịch sử phát triển các bộ vi xử lý được phân thành các thế hệ, giai đoạn dựa trên các mốc phát triển của:
*[<$>] Công nghệ chế tạo
[<$>] Công nghệ tin học
[<$>] Sự giảm kích thước chip vi xử lý
[<$>] Sự tăng tốc độ xử lý

Câu 9 [<DE>]: Tại sao thế giới không nghiên cứu chế tạo và cho ra đời hệ vi xử lý máy tính thế hệ thứ 5 mà vẫn sử dùng bộ vi xử lý thế hệ thứ 4 (từ 8086/.. /Pentium/..i3/i5 ngày nay)?
[<$>] Vì con người không có nhu cầu xử lý và tính toán cao hơn, thông minh hơn
[<$>] Nhật và Mỹ đã thất bại khi xây dựng một số dự án về trí tuệ nhân tạo, xử lý thông minh như học máy, làm việc theo giọng nói…
[<$>] Không có dữ liệu phức tạp cần khai phá.
*[<$>] Xử lý thông minh hơn nhưng không tạo ra dữ liệu mới.
Câu 10 [<DE>]: Kích thước của một hệ vi xử lý phụ thuộc vào
[<$>] Dung lượng bộ nhớ của hệ vi xử lý
*[<$>] Công nghệ chế tạo vi xử lý
[<$>] Số bit địa chỉ mà nó sử dụng
[<$>] Số bit dữ liệu mà nó sử dụng
Câu 11 [<DE>]: Vi xử lý máy tính là vi xử lý loại
*[<$>] Đa năng
[<$>] DSP
[<$>] Vi điều khiển
[<$>] ASIP
Câu 12 [<DE>]: Trong phân loại các bộ vi xử ly theo tập lệnh, RISC là VXL có
[<$>] Nhiều lệnh
[<$>] Các lệnh có độ dài khác nhau
[<$>] Tập lệnh phức tạp
*[<$>] Có cấu trúc VXL đơn giản, nhiều thanh ghi
Câu 13 [<DE>]: Trong phân loại vi xử ly theo tập lệnh, CISC là bộ VXL có:
[<$>] Tập lệnh rút gọn
[<$>] Có cấu trúc VXL đơn giản, nhiều thanh ghi
*[<$>]Ít lệnh
[<$>] Các lệnh có độ dài bằng nhau
Câu 14 [<DE>]: Kiến trúc RISC có những đặc điểm gì:
[<$>] Chuyển độ phức tạp từ phần cứng sang phần mềm
[<$>] Đơn giản trong việc thiết kế chip
[<$>] Tốc độ cao
*[<$>] Cả 3 ý trên.
Câu 15 [<DE>]: Kiến trúc CISC có những đặc điểm gì:
*[<$>] Chuyển độ phức tạp từ phần mềm sang phần cứng
[<$>] Đơn giản trong việc thiết kế chip

[<$>] Tốc độ cao
[<$>] Dễ thiết kế cấu trúc đường ống (pipelining)

1.1.2 Câu hỏi trung bình**Câu 16 [<TB>]:** Sử dụng số nhị phân cho hệ vi xử lý máy tính vì:
[<$>] Dễ dùng
*[<$>] Đơn giản
[<$>] Dễ tính toán
[<$>] Biểu diễn ngắn gọn

Câu 17 [<TB>]: Tại sao không chế tạo máy tính trên nền tảng hệ 10, hệ số chúng ta rất quen thuộc, cả thế giới đều dùng, mà lại chế tạo máy tính hệ 2?
[<$>] Dễ dùng
*[<$>] Chế tạo đơn giản
[<$>] Dễ tính toán
[<$>] Biểu diễn ngắn gọn

Câu 18 [<TB>]: Một chữ số hệ 10, ví dụ 99, khi chuyển sang hệ 2 là thành dãy số 7 chữ số, là rất dài ? Tại sao lại chế tạo máy tính dựa trên hệ 2?
[<$>] Dễ dùng
*[<$>]Dễ chế tạo
[<$>] Dễ tính toán
[<$>] Biểu diễn ngắn gọn
Câu 19 [<TB>]: Hệ cơ số nào được dùng để lưu trữ, biểu diên dữ liệu, trong một hệ thống số như vi xử lý?
*[<$>] Hệ 2
[<$>] Hệ 10
[<$>] Hệ 16
[<$>] Tất cả các hệ trên
Câu 20 [<TB>]: Chọn đáp án Sai cho phát biểu sau: Một chữ số nhị phân (1 bít nhị phân) biểu diễn được:
*[<$>] 2 giá trị 0 và 1
[<$>] 1 giá trị 0 hoặc 1
[<$>] Các giá trị từ 0 đến 1
[<$>] Giá trị 2
Câu 21 [<TB>]: Chữ số hexa được dùng để biểu điễn cho:
[<$>] Chỉ các giá trị số 0 và 1
[<$>] Các giá trị số nhị phân từ 0 đến 2
*[<$>] Các giá trị số thập phân từ 0 đến 15
[<$>] Các chữ số từ 1 đến 16

Câu 22 [<TB>]: Một số nhị phân gồm 5 chữ số có thể biểu diễn được các giá trị:
[<$>] Từ 0 đến 5

[<$>] Từ 0 đến 6
*[<$>] Từ 0 đến 31
[<$>] Từ 0 đến 32
Câu 23 [<TB>]: 1 byte có thể biểu diễn được
[<$>] 256 giá trị từ 1 đến 256
*[<$>] 256 giá trị từ 0 đến 255
[<$>] 255 giá trị từ 0 đến 255
[<$>] 255 giá trị từ 0 đến 254

Câu 24 [<TB>]: Nếu có 200 ký tự thì cần bao nhiêu bit để mã hoá chúng?
[<$>] 5
[<$>] 6
[<$>] 7
*[<$>] 8
Câu 25 [<TB>]: Nếu có 300 ký tự thì cần bao nhiêu bit để mã hoá chúng?
[<$>] 6
[<$>] 7
[<$>] 8
*[<$>] cả ba đáp án đều sai
Câu 26 [<TB>]: Một chữ số hexa gồm 2 chữ số có thể biểu diễn được các giá trị:
[<$>] 16 giá trị từ 0 đến 15
[<$>] 32 giá trị từ 0 đến 31
[<$>] 128 giá trị từ 0 đến 127
*[<$>] 256 giá trị từ 0 đến 255

Câu 27 [<TB>]: Một số nhị phân gồm 6 chữ số có thể biểu diễn được các giá trị:
[<$>] Từ 0 đến 5
*[<$>] Từ 0 đến 63
[<$>] Từ 1 đến 64
[<$>] Từ -31 đến 31

Câu 28 [<TB>]: Một số nhị phân gồm 8 chữ số có thể biểu diễn được các giá trị:
[<$>] Từ 0 đến 7
*[<$>] Từ 0 đến 255
[<$>] Từ 1 đến 256
[<$>] Từ -128 đến 127
Câu 29 [<TB>]: Một chữ số Hexa (hệ 16) được biểu diễn bởi mấy bít nhị phân
[<$>] 2 bít
*[<$>] 4 bít
[<$>] 6 bít
[<$>] 8 bít
Câu 30 [<TB>]: Nhóm mấy bít nhị phân thành một chữ số hexa?
[<$>] 2 bít

*[<$>] 4 bít
[<$>] 6 bít
[<$>] 8 bít

Câu 31 [<TB>]: 10 bit nhị phân có thể biểu diễn bởi một số hexa có
[<$>] 1 chữ số
[<$>] 2 chữ số
*[<$>] 3 chữ số
[<$>] 4 chữ số
Câu 32 [<TB>]: Cách biểu thị số âm nhị phân có dấu nào dưới đây là đúng?
[<$>] Sử dụng bít có trọng số cao nhất, biểu diễn 0 cho số âm và 1 cho số dương
*[<$>] Sử dụng bít có trọng số cao nhất, biểu diễn 0 cho số dương và 1 cho số âm
[<$>] Sử dụng bít có trọng số thấp nhất, biểu diễn 0 cho số âm và 1 cho số dương
[<$>] Sử dụng bít có trọng số thấp nhất, biểu diễn 0 cho số dương
Câu 33 [<TB>]: Biểu diễn số âm trong hệ nhị phân, sử dụng bít có trọng số lớn nhất là bít dấu, số bít biểu diễn n = 8 bít. Hỏi dải biểu diễn là
[<$>] -128 ÷ 128
[<$>] -128 ÷ 127
*[<$>] -127 ÷ 127
[<$>] -127 ÷ 128
Câu 34 [<TB>]: Biểu diễn số âm trong hệ nhị phân bằng số bù 2, số bít biểu diễn n = 8 bít. Hỏi dải biểu diễn là
[<$>] -128 ÷ 128
*[<$>] -128 ÷ 127
[<$>] -127 ÷ 127
[<$>] -127 ÷ 128
Câu 35 [<TB>]: Mã bù 1 của 1 số nhị phân được tạo ra như thế nào ?
[<$>] Là biểu diễn nhị phân của số đó
[<$>] Công thêm 1 vào giá trị nhị phân của số đó.
[<$>] Lấy giá trị nhị phân trừ đi 1.
*[<$>] Đảo trạng thái của tất cả các bit biểu diễn nhị phân của số đó.
Câu 36 [<TB>]: Mã bù 2 của 1 số nhị phân được tạo ra như thế nào ?
[<$>] Đảo trạng thái tất cả các bit của số nhị phân.
*[<$>] Cộng thêm 1 vào mã bù 1.
[<$>] Cộng thêm 2 vào mã bù 1.
[<$>] Lấy bù 1 trừ đi 1.
Câu 37 [<TB>]: Bảng mã ASCII biểu diễn bao nhiêu ký tự ?
[<$>] 64
[<$>] 128
*[<$>] 256
[<$>] 512

Câu 38 [<TB>]: Cần bao nhiêu bít để mã hóa hết bảng mã ASCII.
[<$>] 6 bit
[<$>] 7 bit
*[<$>] 8 bit
[<$>] 16 bit
Câu 39 [<TB>]: Mã ASCII của ký tự thường (a đến z) và mã của các ký tự hoa (A đến Z) hơn kém nhau:
[<$>] 8 đơn vị
*[<$>] 32 đơn vị
[<$>] 16 đơn vị
[<$>] 20 đơn vị
Câu 40 [<TB>]: Giả sử 1 byte chứa mã ASCII của một ký tự chữ in. Để đổi nó thành dạng chữ thường ta phải:
*[<$>] Cộng thêm 32
[<$>] Trừ đi 20H
[<$>] Cộng thêm 20
[<$>] Trừ đi 32
Câu 41 [<TB>]: Cho mã ASCII của ký tự "B" là: 66, hỏi mã ASCII của ký tự "b" là
[<$>] 98 H
*[<$>] 98
[<$>] 66
[<$>] 66 h
Câu 42 [<TB>]: Trong hệ nhị phân, 1 byte bằng
[<$>] 4 bít
*[<$>] 8 bít
[<$>] 10 bít
[<$>] 16 bít
Câu 43 [<TB>]: Trong hệ nhị phân, 1từ (word) là
[<$>] 4 bít
[<$>]8 bít
[<$>] 10 bít
*[<$>] 16 bít
Câu 44 [<TB>]: Trong hệ nhị phân, 1K là
*[<$>] 2^{10}
[<$>]$2^{20}$
[<$>] 2^{30}
[<$>] 2^{40}
Câu 45 [<TB>]: Trong hệ nhị phân, 1M là
[<$>] 2^{10}
*[<$>] 2^{20}
[<$>] 2^{30}
[<$>] 2^{40}
Câu 46 [<TB>]: Trong hệ nhị phân, 1G là

[<$>] 2^{10}
[<$>]$2^{20}$
*[<$>] 2^{30}
[<$>] 2^{40}
Câu 47 [<TB>]: Trong hệ nhị phân, 1T là
[<$>] 2^{10}
[<$>]$2^{20}$
[<$>] 2^{30}
*[<$>] 2^{40}
Câu 48 [<TB>]: Trong hệ nhị phân, 1Kgiá trị khác nhau được biểu diễn trong
[<$>] 8 bít
*[<$>] 10 bít
[<$>] 16 bít
[<$>] 20 bít
Câu 49 [<TB>]: Trong hệ nhị phân, 1M giá trị khác nhau được biểu diễn trong
[<$>] 8 bít
[<$>] 10 bít
[<$>] 16 bít
*[<$>] 20 bít
Câu 50 [<TB>]: Trong hệ nhị phân, 1G giá trị khác nhau được biểu diễn trong
[<$>] 8 bít
[<$>] 16 bít
[<$>] 20 bít
*[<$>] 30 bít
Câu 51 [<TB>]: Trong hệ nhị phân, 1T giá trị khác nhau được biểu diễn trong
[<$>] 10 bít
[<$>] 20 bít
[<$>] 30 bít
*[<$>] 40 bít
Câu 52 [<TB>]: Tương đương với kết quả nhân một số nhị phân với 8 là :
*[<$>] Dịch số đó sang trái 3 vị trí
[<$>] Dịch số đó sang phải 3 vị trí
[<$>] Dịch số đó sang trái 4 bít
[<$>] Dịch số đó sang phải 4 bít
Câu 53 [<TB>]: Tương đương với kết quả chia một số nhị phân với 8 là :
[<$>] Dịch số đó sang trái 3 vị trí
*[<$>] Dịch số đó sang phải 3 vị trí
[<$>] Dịch số đó sang trái 4 bít
[<$>] Dịch số đó sang phải 4 bít
Câu 54 [<TB>]: Để đảo trạng thái các bít của một chữ số nhị phân 4 bít, có thể sử dụng hàm:
[<$>] AND bít với giá trị 1111b
[<$>] OR bít với giá trị 11111b

*[<$>] XOR bít với giá trị 1111b
[<$>] NOT với giá trị 1111b
Câu 55 [<TB>]: Để lập (lên 1) các bít của một chữ số nhị phân 4 bít , có thể sử dụng hàm:
[<$>] AND bít với giá trị 1111b
*[<$>] OR bít với giá trị 11111b
[<$>] XOR bít với giá trị 1111b
[<$>] NOT với giá trị 1111b
Câu 56 [<TB>]: Để xóa (về 0) các bít của một chữ số nhị phân 4 bít , có thể sử dụng hàm:
*[<$>] AND bít với giá trị 0000b
[<$>] OR bít với giá trị 0000b
[<$>] XOR bít với giá trị 0000b
[<$>] NOT với giá trị 0000b
Câu 57 [<TB>]: Để lập 4 bít đầu của một số nhị phân 8 bít và giữ nguyên 4 bít còn lại:
*[<$>] AND bít với giá trị F0h
[<$>] OR bít với giá trị F0h
[<$>] XOR bít với giá trị F0h
[<$>] NOT với giá trị F0h
Câu 58 [<TB>]: Để xóa 4 bít đầu của một số nhị phân 8 bít và giữ nguyên 4 bít còn lại:
*[<$>] AND bít với giá trị 0Fh
[<$>] OR bít với giá trị 0Fh
[<$>] XOR bít với giá trị 0Fh
[<$>] NOT với giá trị 0Fh
Câu 59 [<TB>]: Chuyển đổi số 132 sang số nhị phân, số có trọng số lớn nhất là ở vị trí trọng số nào
[<$>] hai mũ 8
*[<$>] hai mũ 7
[<$>] hai mũ 6
[<$>] hai mũ 5
Câu 60 [<TB>]: Cho số nhị phân 01001001, hỏi số 1 đứng ở giữa tương đương với giá trị nào?
[<$>] 7
*[<$>] 8
[<$>] 9
[<$>] 16
Câu 61 [<TB>]: Để đổi 1 số nhị phân sang số hexa,
[<$>] Theo chiều từ trái sang phải, nhóm 2 bít nhị phân thành 1 chữ số hexa tương đương.
[<$>] Theo chiều từ phải sang trái, nhóm 2 bít nhị phân thành 1 chữ số hexa tương đương.
[<$>] Theo chiều từ trái sang phải, nhóm 4 bít nhị phân thành 1 chữ số hexa tương đương.
*[<$>] Theo chiều từ phải sang trái, nhóm 4 bít nhị phân thành 1 chữ số hexa tương đương.

Câu 62 [<TB>]: Để đổi 1 số nguyên hexa sang giá trị thập phân (hệ 10), ví dụ 123h:
[<$>] Là tổng của các tích chữ số hexa nhân với trọng số 10 mũ tương ứng, trọng số tăng theo chiều từ trái sang phải)
[<$>] Là tổng của các tích chữ số hexa nhân với trọng số 16 mũ tương ứng, trọng số tăng theo chiều từ trái sang phải)
[<$>] Là tổng của các tích chữ số hexa nhân với trọng số 10 mũ tương ứng, trọng số tăng theo chiều từ trái sang phải)
*[<$>] Là tổng của các tích chữ số hexa nhân với trọng số 16 mũ tương ứng, trọng số tăng theo chiều từ phải sang trái)
Câu 63 [<TB>]: Thực hiện phép tính trên hệ nhị phân: cộng hai số nhị phân là 1 và 1 thì viết mấy nhớ mấy?
*[<$>] Viết 0 nhớ 1
[<$>] Viết 1 nhớ 0
[<$>] Viết 1 nhớ 1
[<$>] Viết 0 nhớ 0
Câu 64 [<TB>]: Thực hiện phép tính trừ 2 số nhị phân trên hệ nhị phân, khi mượn 1 đơn vị từ hàng trước (bên trái) về, sẽ là được tương đương
[<$>] 0 đơn vị
[<$>] 1 đơn vị
*[<$>] 2 đơn vị
[<$>] 1 và 1 đơn vị
Câu 65 [<TB>]: Cộng hai số hexa: B cộng với E, thì sẽ viết mấy nhớ mấy?
[<$>] Viết 5 nhớ 2
[<$>] Viết 2 nhớ 5
*[<$>] Viết 9 nhớ 1
[<$>] Viết 1 nhớ 9

***1.2 BÀI TẬP*[(<8205030 -C1.2>)] Kỹ thuật vi xử lý, ,Chương 1.2Câu 66 [<DE>]:** Chuyển đổi số 123 sang số nhị phân:
[<$>] 11110110b
*[<$>] 01111011b
[<$>] 01101010b
[<$>] 01101111b
Câu 67 [<DE>]: Chuyển đổi số 213 sang số nhị phân:
*[<$>] 11010101b
[<$>] 11111011b
[<$>] 11101010b
[<$>] 11101111b

Câu 68 [<DE>]: Chuyển đổi số 321 sang số nhị phân:
[<$>] 101110110b
*[<$>]101000001b
[<$>] 101101010b
[<$>] 101101111b
Câu 69 [<DE>]: Chuyển đổi số 312 sang số nhị phân:
[<$>] 101110110b
[<$>] 101000001b
[<$>] 101101010b
*[<$>] 100111000b
Câu 70 [<DE>]: Chuyển đổi số 234 sang số hexa:
[<$>] FEh
[<$>] AEh
[<$>] FAh
*[<$>]EAh
Câu 71 [<DE>]: Chuyển đổi số 243 sang số hexa:
[<$>] E3h
[<$>] EAh
*[<$>] F3h
[<$>] FAh
Câu 72 [<DE>]: Chuyển đổi số 124 sang số hexa:
[<$>] 73h
[<$>] EAh
*[<$>] 7Ch
[<$>] 3Ch
Câu 73 [<DE>]: Chuyển đổi số 142 sang số hexa:
[<$>] F3h
[<$>] E8h
[<$>] 7Ch
*[<$>] 8Eh
Câu 74 [<DE>]: Chuyển đổi số 01011001B về số thập phân:
[<$>] 69
[<$>] 79
*[<$>]89
[<$>] 91
Câu 75 [<DE>]: Chuyển đổi số01001111B về số thập phân:
[<$>] 69
*[<$>]79
[<$>] 89
[<$>] 91

Câu 76 [<DE>]: Chuyển đổi số 01000101B về số thập phân:
*[<$>] 69
[<$>] 79
[<$>] 89
[<$>] 91
Câu 77 [<DE>]: Chuyển đổi số nhị phân 01011011B về số thập phân:
[<$>] 69
[<$>] 79
[<$>] 89
*[<$>] 91
Câu 78 [<DE>]: Kết quả chuyển đổi số hexa 1ACH về số thập phân:
[<$>] 482
*[<$>] 428
[<$>] 248
[<$>] 282
Câu 79 [<DE>]: Kết quả chuyển đổi số hexa 1E2H về thập phân:
*[<$>] 482
[<$>] 428
[<$>] 248
[<$>] 282
Câu 80 [<DE>]: Kết quả chuyển đổi số hexa 11AH về thập phân:
[<$>] 482
[<$>] 428
[<$>] 248
*[<$>]282
Câu 81 [<DE>]: Kết quả chuyển đổi số 248 về hexa:
[<$>] 8E
[<$>] E8
*[<$>] F8
[<$>] 8F
Câu 82 [<DE>]: Kết quả chuyển đổi số 10110010000101B về hexa:
*[<$>] 2C85h
[<$>] B214
[<$>] A5D8
[<$>] 2976
Câu 83 [<DE>]: Kết quả chuyển đổi số 10100101110110B về hexa:
[<$>] 2C85
[<$>] B214
[<$>] A5D8
*[<$>] 2976

Câu 84 [<DE>]: Kết quả chuyển đổi số 1110101111001B về hexa:
[<$>] 2C85
[<$>] ECB8
*[<$>]1D79
[<$>] 2976
Câu 85 [<DE>]: Tính toán trên hệ 2, tổng của 2 số nhị phân 0111b và 1001b?
[<$>] 01111b
*[<$>]10000b
[<$>] 10001b
[<$>] 10101b
Câu 86 [<DE>]: Thao tác trên hệ nhị phân, tính hiệu của 2 số nhị phân 1100b và 1001b?
*[<$>] 0011b
[<$>] 0001b
[<$>] 0101b
[<$>] 1011b
Câu 87 [<DE>]: Thực hiện tính tổng 2 số hexa sau trên hệ 16 và chọn đáp án đúng: 89h + A8h.
*[<$>]131H
[<$>] D1H
[<$>] 197H
[<$>] Đáp án khác.

Câu 88 [<DE>]: Thực hiện phép tính sau trên hệ 16 và chọn đáp án đúng A8h - 89h.
*[<$>] 131H
[<$>] D1H
[<$>] 197H
[<$>] Đáp án khác.
Câu 89 [<DE>]: Thực hiện phép cộng sau: 16(D) + 20(H)
*[<$>] 30(H)
[<$>] 41(D)
[<$>] 00110010(B)
[<$>] 30(D)

Câu 90 [<DE>]: Thực hiện phép tính sau: 23E(H)+BFD(H)
*[<$>] E3B(H)
[<$>] EEB(H)
[<$>] CFB(H)
[<$>] 3F4(H)

1.2.2 Bài tập trung bình**Câu 91 [<TB>]:** Đổi số nhị phân sau sang hexa: 0,01010011111001b
*[<$>] 0,53E4H
[<$>] 0,14F9H
[<$>] 0,53E1H
[<$>] 0,14F1H
Câu 92 [<TB>]: Đổi số nhị phân sau sang số hexa: 0,10011110001101B
[<$>] 0,878Dh
[<$>] 0,278Dh
*[<$>] 0, 9E34h
[<$>] 0,9E31h
Câu 93 [<TB>]: Đổi số nhị phân sau sang số thập phân: 11,011b .
[<$>] 0,365
[<$>] 0,375
[<$>] 3,125
*[<$>] 3,375.
Câu 94 [<TB>]: Đổi số nhị phân sau sang số thập phân: 11,101b .
[<$>] 0,365
[<$>] 0,625
*[<$>] 3,625
[<$>] 3,375.
Câu 95 [<TB>]: Đổi số nhị phân sau sang số thập phân: 0,110b .
*[<$>] 0,725
[<$>] 0,625
[<$>] 3,625
[<$>] 3,725.
Câu 96 [<TB>]: Đổi số nhị phân sau sang số thập phân: 0,011b .
[<$>] 0,365
*[<$>] 0,375
[<$>] 3,125
[<$>] 3,375.
Câu 97 [<TB>]: Đổi số nhị phân sau sang số thập phân: 0,101b .
[<$>] 0,365
*[<$>] 0,625
[<$>] 3,625
[<$>] 3,375.

Câu 98 [<TB>]: Đổi số nhị phân sau sang số thập phân: 11,110b .
[<$>] 0,725
[<$>] 0,625
[<$>] 3,625
*[<$>] 3,725.
Câu 99 [<TB>]: Đổi số thập phân 57,4375 sang nhị phân
[<$>] 111001,0101b
*[<$>] 111001,0111b
[<$>] 111001,1101b
[<$>] 111011,1010b
Câu 100 [<TB>]: Đổi số thập phân 67,8125 sang nhị phân
*[<$>] 1000011,1101b
[<$>] 1000011,1001b
[<$>] 1000011,1011b
[<$>] 1000011,1110b
Câu 101 [<TB>]: Đổi số thập phân 67,5625 sang nhị phân
[<$>] 1000011,1101b
[<$>] 1000011,1011b
*[<$>] 1000011,1001b
[<$>] 1000011,1110b
Câu 102 [<TB>]: Đổi số thập phân 67,6875 sang nhị phân
[<$>] 1000011,1101b
*[<$>] 1000011,1011b
[<$>] 1000011,1001b
[<$>] 1000011,1110b
Câu 103 [<TB>]: Đổi số thập phân 67,875 sang nhị phân
[<$>] 1000011,1101b
[<$>] 1000011,1011b
[<$>] 1000011,1001b
*[<$>] 1000011,1110b
Câu 104 [<TB>]: Tìm số bù 1 và số bù 2 của số 19?
[<$>] Số bù1: 0001 0011 ; số bù 2 : 1110 1101.
[<$>] Số bù1: 0001 0011 ; số bù 2 : 1110 1100.
*[<$>] Số bù1: 1110 1100 ; số bù 2 : 1110 1101
[<$>] Số bù1: 1110 1100 ; số bù 2 : 1110 1110.
Câu 105 [<TB>]: Cho số 17 ở hệ thập phân, tìm số bù 2 ?
[<$>] 0001 0000.
*[<$>] 1110 1111
[<$>] 1110 1110.
[<$>] 0010 1111.

Câu 106 [<TB>]: Biểu diễn số -51 dưới dạng số nhị phân (có dấu) 8 bít
[<$>] 1110 0100b
*[<$>] 1011 0011b
[<$>] 0111 0010b
[<$>] 1111 0010b
Câu 107 [<TB>]: Tìm mã bù 2 của số 67 để biểu diễn -67 dưới dạng số nhị phân trong hệ vi xử lý.
[<$>] 1011 1100B
[<$>] 1110 0011B
[<$>] 0111 0010B
*[<$>] 1011 1101B
Câu 108 [<TB>]: Một số nhị phân có n=6 bít sẽ biểu diễn được bao nhiêu số nguyên dương ?
[<$>] 56 số nguyên dương từ 0 đến 55
[<$>] 56 số nguyên dương từ 0 đến 56
[<$>] 32 số nguyên dương từ 0 đến 31
*[<$>] 64 số nguyên dương từ 0 đến 63
Câu 109 [<TB>]: Một số nhị phân có n=5 bít sẽ biểu diễn được bao nhiêu giá trị ?
[<$>] 56 giá trị từ 0 đến 55
*[<$>] 56 giá trị từ 0 đến 56
[<$>] 32 giá trị từ 0 đến 31
[<$>] 64 giá trị từ 0 đến 63
Câu 110 [<TB>]: Một số nhị phân có n=9 bít sẽ biểu diễn được bao nhiêu giá trị ?
[<$>] 516 giá trị từ 0 đến 515
[<$>] 512 giá trị từ 0 đến 511
*[<$>] 564 giá trị từ 0 đến 563
[<$>] 528 giá trị từ 0 đến 527
Câu 111 [<TB>]: Một số nhị phân có n=5 bít sẽ biểu diễn được bao nhiêu số nguyên theo phương pháp dùng bít có trọng số lớn nhất làm bít dấu?
[<$>] 32 số từ 0 đến 31
[<$>] 31 số từ 1 đến 31
*[<$>] 31 số từ -15 đến +15
[<$>] 32 số từ -16 đến + 15
Câu 112 [<TB>]: Biểu diễn số nguyên (nguyên âm và nguyên dương). Hỏi dải biểu diễn của một chữ số n = 6 bít theo phương pháp dùng bít có trọng số lớn nhất làm bít dấu?
[<$>] 32 số từ 0 đến 31
[<$>] 31 số từ 1 đến 31
*[<$>] 31 số từ -15 đến +15
[<$>] 32 số từ -16 đến + 15

Câu 113 [<TB>]: Một số nhị phân có n=10 bít sẽ biểu diễn được bao nhiêu số nguyên theo phương pháp dùng mã bù 2 để biểu diễn số nguyên âm
[<$>] 1023 số từ 1 đến 1023
[<$>] 1024 số từ 0 đến 1023
[<$>] 1024 số từ -511 đến +511
*[<$>] 1024 số từ -512 đến +511
Câu 114 [<TB>]: Biểu diễn được bao nhiêu số nguyên theo phương pháp dùng mã bù 2 để biểu diễn số nguyên âm. Hỏi dải biểu diễn của số nhị phân n=9 bít
[<$>] 516 giá trị từ 0 đến 515
[<$>] 512 giá trị từ -255 đến +255
[<$>] 564 giá trị từ -282 đến +281
*[<$>] 512 giá trị từ -256 đến +255
Câu 115 [<TB>]: Tìm số bù 1 của 29
[<$>] 100011B
*[<$>] 100010B
[<$>] 00011B
[<$>] 00010B
Câu 116 [<TB>]: Thể hiện số âm 29 dưới dạng số nhị phân (bù 2).
*[<$>] 100011B
[<$>] 100010B
[<$>] 00011B
[<$>] 00010B
Câu 117 [<TB>]: Thể hiện số âm 29 dưới dạng số nhị phân có dấu (dùng bít MSB làm bít dấu).
[<$>] 100011B
[<$>] 100010B
[<$>] 11101B
*[<$>] 111101B
Câu 118 [<TB>]: Biểu diễn số +112 dưới dạng số nhị phân có dấu (dùng MSB làm bít dấu)
[<$>] 1110000B
*[<$>] 01110000B
[<$>] 0111011B
[<$>] 1111011B
Câu 119 [<TB>]: Tìm số bù 1 của 112
[<$>] 1110000B
[<$>] 01110000B
*[<$>] 10001111B
[<$>] 0001111B

Câu 120 [<TB>]: Tìm số bù 2 của 112 để biểu diễn -112
[<$>] 1110000B
[<$>] 01110000B
[<$>] 10001111B
*[<$>] 10010000B

1.2.3 Bài tập khó

Câu 121 [<KH>]: Trong hệ cơ số nào biểu thức sau xảy ra: 101 : 2 = 23
[<$>] Hệ 4
*[<$>] Hệ 5
[<$>] Hệ 6
[<$>] Hệ 7

Câu 122 [<KH>]: Trong hệ cơ số nào biểu thức sau xảy ra: 101 : 2 = 34
[<$>] Hệ 5
[<$>] Hệ 6
*[<$>] Hệ 7
[<$>] Hệ 8

Câu 123 [<KH>]: Trong hệ cơ số nào biểu thức sau xảy ra: 102 : 2 = 21
*[<$>] Hệ 4
[<$>] Hệ 5
[<$>] Hệ 6
[<$>] Hệ 7

Câu 124 [<KH>]: Trong hệ cơ số nào biểu thức sau xảy ra: 102 : 2 = 31
[<$>] Hệ 4
[<$>] Hệ 5
*[<$>] Hệ 6
[<$>] Hệ 7

Câu 125 [<KH>]: Trong hệ cơ số nào biểu thức sau xảy ra: 102 : 2 = 41
[<$>] Hệ 5
[<$>] Hệ 6
*[<$>] Hệ 7
[<$>] Hệ 8

Câu 126 [<KH>]: Trong hệ cơ số nào biểu thức sau xảy ra: 102 : 3 = 12
*[<$>] Hệ 4
[<$>] Hệ 5
[<$>] Hệ 6
[<$>] Hệ 7

Câu 127 [<KH>]: Trong hệ cơ số nào biểu thức sau xảy ra: 102 : 3 = 14
*[<$>] Hệ 5
[<$>] Hệ 6
[<$>] Hệ 7
[<$>] Hệ 8

Câu 128 [<KH>]: Trong hệ cơ số nào biểu thức sau xảy ra: 102 : 3 = 23
[<$>] Hệ 4
[<$>] Hệ 5
[<$>] Hệ 6
*[<$>] Hệ 7
Câu 129 [<KH>]: Trong hệ cơ số nào biểu thức sau xảy ra: 103 : 2 = 24
[<$>] Hệ 4
[<$>] Hệ 5
*[<$>] Hệ 6
[<$>] Hệ 7
Câu 130 [<KH>]: Trong hệ cơ số nào biểu thức sau xảy ra: 103 : 2 = 35
[<$>] Hệ 5
[<$>] Hệ 6
*[<$>] Hệ 7
[<$>] Hệ 8
Câu 131 [<KH>]: Trong hệ cơ số nào biểu thức sau xảy ra: 103 : 3 = 21
[<$>] Hệ 4
[<$>] Hệ 5
[<$>] Hệ 6
[<$>] Hệ 7
Câu 132 [<KH>]: Trong hệ cơ số nào biểu thức sau xảy ra: 104 : 2 = 32
[<$>] Hệ 5
*[<$>] Hệ 6
[<$>] Hệ 7
[<$>] Hệ 8
Câu 133 [<KH>]: Trong hệ cơ số nào biểu thức sau xảy ra: 104 : 2 = 42
[<$>] Hệ 5
[<$>] Hệ 6
[<$>] Hệ 7
*[<$>] Hệ 8
Câu 134 [<KH>]: Trong hệ cơ số nào biểu thức sau xảy ra: 110 : 2 = 22
*[<$>] Hệ 4
[<$>] Hệ 5
[<$>] Hệ 6
[<$>] Hệ 7
Câu 135 [<KH>]: Trong hệ cơ số nào biểu thức sau xảy ra: 110 : 2 = 30
[<$>] Hệ 4
*[<$>] Hệ 5
[<$>] Hệ 6
[<$>] Hệ 7

Câu 136 [<KH>]: Trong hệ cơ số nào biểu thức sau xảy ra: 110 : 2 = 33
[<$>] Hệ 4
[<$>] Hệ 5
*[<$>] Hệ 6
[<$>] Hệ 7
Câu 137 [<KH>]: Trong hệ cơ số nào biểu thức sau xảy ra: 110 : 2 = 40
[<$>] Hệ 5
[<$>] Hệ 6
*[<$>] Hệ 7
[<$>] Hệ 8
Câu 138 [<KH>]: Trong hệ cơ số nào biểu thức sau xảy ra: 110 : 2 = 32
[<$>] Hệ 5
[<$>] Hệ 6
[<$>] Hệ 7
[<$>] Hệ 8
Câu 139 [<KH>]: Trong hệ cơ số nào biểu thức sau xảy ra: 110 : 3 = 20
[<$>] Hệ 5
[<$>] Hệ 6
[<$>] Hệ 7
*[<$>] Hệ 8
Câu 140 [<KH>]: Trong hệ cơ số nào biểu thức sau xảy ra: 110 : 2 = 22
[<$>] Hệ 5
*[<$>] Hệ 6
[<$>] Hệ 7
[<$>] Hệ 8
Câu 141 [<KH>]: Trong hệ cơ số nào biểu thức sau xảy ra: 111 : 3 = 40
*[<$>] Hệ 4
[<$>] Hệ 5
[<$>] Hệ 6
[<$>] Hệ 7
Câu 142 [<KH>]: Trong hệ cơ số nào biểu thức sau xảy ra: 112 : 2 = 23
*[<$>] Hệ 4
[<$>] Hệ 5
[<$>] Hệ 6
[<$>] Hệ 7
Câu 143 [<KH>]: Trong hệ cơ số nào biểu thức sau xảy ra: 112 : 2 = 31
[<$>] Hệ 4
*[<$>] Hệ 5
[<$>] Hệ 6
[<$>] Hệ 7

Câu 144 [<KH>]: Trong hệ cơ số nào biểu thức sau xảy ra: 112 : 2 = 34
[<$>] Hệ 5
*[<$>] Hệ 6
[<$>] Hệ 7
[<$>] Hệ 8
Câu 145 [<KH>]: Trong hệ cơ số nào biểu thức sau xảy ra: 112 : 2 = 41
[<$>] Hệ 5
[<$>] Hệ 6
*[<$>] Hệ 7
[<$>] Hệ 8
***CHƯƠNG 2:2.1 Lý Thuyết,2.1.1 Câu hỏi dễ/*[(<8205030 -C2>)] Kỹ thuật vi xử lý, ,Chương 2/[(<8205030 -C2.1>)] Kỹ thuật vi xử lý, ,Chương 2.1/**
Câu 146 [<DE>]: Tổ hợp nào diễn tả đúng nhất về cấu trúc một hệ vi xử lý gồm:
[<$>]CPU, Bộ nhớ, main board, ổ cứng
[<$>]CPU, RAM, Thiết bị ngoại vi
*[<$>]CPU, Bộ nhớ trong, phối ghép IO, các thiết bị ngoại vi
[<$>] CPU, ROM, RAM, ổ cứng
Câu 147 [<DE>]: Thành phần nào không thể thiếu để hệ vi xử lý hoạt động được?
[<$>] CPU, ổ cứng
[<$>] CPU, ROM
*[<$>] CPU, RAM
[<$>] CPU, ROM, RAM
Câu 148 [<DE>]: Nguyên lí hoạt động của hệ vi xử lí là gì?
[<$>] Làm việc theo lệnh điều khiển từ người dùng
[<$>] Nhân lệnh từ người sử dụng, xử lý lệnh, và xuất ra ngoại vi
[<$>] Dữ liệu được đưa vào từ thiết bị vào (Input device), hệ thống sẽ xử lý dữ liệu và xuất ra thiết bị ra (output device)
*[<$>]Làm việc theo chương trình được lập sẵn
Câu 149 [<DE>]: Nguyên lí hoạt động của hệ vi xử lí là gì?
[<$>] Thực hiện chương trình trong ROM
*[<$>] Thực hiện chương trình trong RAM
[<$>] Thực hiện chương trình trong ổ cứng
[<$>] Cả ba đáp án kia đều đúng
Câu 150 [<DE>]: Nguyên lí hoạt động của hệ vi xử lí là gì?
[<$>] Người sử dụng đưa lệnh vào từ thiết bị ngoại vi, hệ vi xử lý sẽ xử lý và thực hiện lệnh
[<$>] Chương trình thực thi cần được nạp sẵn vào trong ROM và thiết bị ngoại vi
[<$>] Làm việc theo chương trình chứa sẵn trong RAM
*[<$>] Cả ba đáp án kia đều sai

Câu 151 [<DE>]: Các chương trình lập sẵn của hệ vi xử lý được lưu ở đâu?
[<$>] Trong ROM, RAM
[<$>] Trong RAM, Cache
*[<$>] Trong ROM, ỔCứng
[<$>] Trong RAM, Ổ Cứng
Câu 152 [<DE>]: Chức năng, nhiệm vụ của một hệ vi xử lý là:
[<$>] Thực hiện chương trình
[<$>] Truy cập bộ nhớ trực tiếp DMA
[<$>] Ngắt và xử lý ngắt
*[<$>] Cả ba đáp án kia đều đúng.
Câu 153 [<DE>]: Nhiệm vụ chính của CPU là:
[<$>] Điều hành hoạt động của toàn hệ thống theo ý định của người sử dụng
[<$>] Thi hành chương trình theo vòng kín gọi là chu kỳ lệnh.
[<$>] Giao tiếp với các thiết bị xuất nhập.
*[<$>] Thực hiện lệnh chương trình.
Câu 154 [<DE>]: CPU thực hiện chương trình ở đâu?
[<$>] ỔCứng
*[<$>] RAM
[<$>] ROM
[<$>] Cả ba đáp án kia đều đúng.
Câu 155 [<DE>]: Chương trình, dữ liệu trong quá trình hoạt động của hệ vi xử lý được chứa ở đâu?
[<$>] ROM
*[<$>] RAM
[<$>] CPU
[<$>] Cả ba đáp án đều đúng.
Câu 156 [<DE>]: Chương trình đầu tiên được chạy trong hệ máy tính là chương trình gì?
*[<$>] Chương trình trong ROM.
[<$>] Chương trình khởi động của hệ điều hành
[<$>] Chương trình khởi động ổ đĩa
[<$>] Cả ba đáp án đều sai.
Câu 157 [<DE>]: Trong hệ vi xử lý, chương trình chữa sẵn ở đâu?
[<$>] ROM
[<$>] HDD (ổ cứng).
[<$>] CD
*[<$>] Cả ba đáp án đều đúng.
Câu 158 [<DE>]: Trong hệ vi xử lý, chương trình không thể chữa sẵn ở đâu?
[<$>] ROM
*[<$>] RAM
[<$>] HDD (ổ cứng).
[<$>] CD.

Câu 159 [<DE>]: Chương trình và dữ liệu muốn thực thi thì phải nạp vào
*[<$>] RAM
[<$>] ROM
[<$>] ổ cứng.
[<$>] Bộ nhớ trong
Câu 160 [<DE>]: Bộ nhớ chính của một hệ vi xử lý là?
[<$>] ROM,
*[<$>]RAM.
[<$>] ROM và RAM.
[<$>] Bộ nhớ trong
Câu 161 [<DE>]: Chọn phát biểu Sai?
*[<$>] Dùng RAM làm bộ nhớ chính vì RAM không bị mất dữ liệu khi mất nguồn điện.
[<$>] Dùng RAM làm bộ nhớ chính vì RAM bị mất dữ liệu khi mất nguồn điện.
[<$>] Dùng ROM làm bộ nhớ chính vì ROM có thể chứa cả chương trình vận hành của nhà sản xuất
[<$>] Dùng ROM làm bộ nhớ chính vì ROM là bộ nhớ chỉ đọc
Câu 162 [<DE>]: Bộ nhớ trong là?
[<$>] ROM
[<$>] RAM.
*[<$>] ROM và RAM.
[<$>] HDD (ổ cứng)
Câu 163 [<DE>]: Bộ nhớ ngoài là?
[<$>] ROM
[<$>] RAM.
[<$>] ROM và RAM.
*<$>]HDD (ổ cứng)
Câu 164 [<DE>]: ROM là bộ nhớ?
*[<$>]ROM chỉ đọc ra mà không ghi được vào.
[<$>] ROM vừa đọc vừa ghi.
[<$>] ROM không đọc ra được.
[<$>] ROM không ghi vào được.
Câu 165 [<DE>]: RAM dùng để làm gì?
[<$>] RAM dùng để chứa chương trình lập sẵn, chương trình cài đặt
[<$>] RAM chứa chương trình lập sẵn của nhà sản xuất máy tính
*[<$>]RAM chứa chương trình trong lúc thực thi
[<$>] Cả ba đáp án đều sai.
Câu 166 [<DE>]: ROM là loại bộ nhớ bán dẫn có đặc tính:
[<$>] Cho phép đọc dữ liệu từ ROM, không cho phép ghi dữ liệu vào ROM, mất dữ liệu khi mất nguồn điện.
*[<$>]Cho phép đọc dữ liệu từ ROM, không cho phép ghi dữ liệu vào ROM, không mất dữ liệu khi mất nguồn điện.
[<$>] Cho phép đọc dữ liệu từ ROM, cho phép ghi dữ liệu vào ROM, mất dữ liệu khi mất nguồn điện.

[<$>]Cho phép đọc dữ liệu từ ROM, cho phép ghi dữ liệu vào ROM, không mất dữ liệu khi mất nguồn điện.
Câu 167 [<DE>]: RAM là loại bộ nhớ bán dẫn có đặc tính:
[<$>] Cho phép đọc dữ liệu từ RAM, không cho phép ghi dữ liệu vào RAM, mất dữ liệu khi mất nguồn điện.
[<$>]Cho phép đọc dữ liệu từ RAM, không cho phép ghi dữ liệu vào RAM, không mất dữ liệu khi mất nguồn điện.
*[<$>]Cho phép đọc dữ liệu từ RAM, cho phép ghi dữ liệu vào RAM, mất dữ liệu khi mất nguồn điện.
[<$>] Cho phép đọc dữ liệu từ RAM, cho phép ghi dữ liệu vào RAM, không mất dữ liệu khi mất nguồn điện
Câu 168 [<DE>]: Trong hệ VXL có loạt bus nào?
[<$>] Bus điều khiển.
[<$>] Bus địa chỉ
[<$>] Bus dữ liệu.
*[<$>] Cả ba đáp án trên.
Câu 169 [<DE>]: Trong hệ VXL bus điều khiển dùng để làm gì?
[<$>] Lấy các lệnh để thực hiện.
[<$>] Truyền dữ liệu với vi xử lí.
[<$>] Lấy địa chỉ vào.
*[<$>] Xác định các chế độ hoạt động của hệ thống.
Câu 170 [<DE>]: Trong hệ VXL bus điều khiển dùng để làm gì?
[<$>] Điều khiển bus.
[<$>] Điều khiển CPU
[<$>] Điều khiển hệ thống
*[<$>]Cả ba đáp án kia
Câu 171 [<DE>]: BUS dùng để làm gì?
[<$>] Chuyển điều khiển đến chương trình BIOS (để chạy).
[<$>] Là nơi lưu trữ dữ liệu của hệ thống.
*[<$>]Là các nhóm đường tín hiệu có cùng chúc năng của hệ vi xử lý.
[<$>] Là dây kết nối thiết bị ngoại vi với CPU.
Câu 172 [<DE>]: Trong hệ thống bus của máy tính, loại bus nào là bus 2 chiều:
*[<$>] Bus dữ liệu.
[<$>] Bus địa chỉ.
[<$>] Bus điều khiển.
[<$>] Cả ba câu kia đều đúng.
Câu 173 [<DE>]: Trong hệ thống bus của máy tính, bus địa chỉ có chiều di chuyển thông tin địa chỉ đi từ:
*[<$>] Từ CPU đến bộ nhớ và thiết bị ngoại vi.
[<$>] Từ bộ nhớ và thiết bị ngoại vi đến CPU.
[<$>] Cả hai phát biểu đều đúng.
[<$>] Cả hai phát biểu đều sai.

Câu 174 [<DE>]: Trong hệ thống bus của máy tính, bus dữ liệu có chiều di chuyển thông tin dữ liệu đi từ:
[<$>] Từ CPU đến bộ nhớ và thiết bị ngoại vi.
[<$>] Từ bộ nhớ và thiết bị ngoại vi đến CPU.
*[<$>] Cả hai câu a và b đều đúng.
[<$>] Cả hai câu a và b đều sai.
Câu 175 [<DE>]: 8086 được cấp xung đồng hồ từ?
*[<$>]Nguồn đồng hồ bên ngoài.
[<$>] Tự đồng bộ.
[<$>] Nguồn đồng hồ từ một bộ vi xử lí khác.
[<$>] Cả ba đều sai.
Câu 176 [<DE>]: Nói vi xử lý 32 bít có nghĩa là:
[<$>] Vi xử lý có các thanh ghi 32 bít
[<$>] Vi xử lý xử lý xử lý khối dữ liệu 32 bít
[<$>] Bus dữ liệu 32 bít
*[<$>] Tất cả các đáp án kia đều đúng
Câu 177 [<DE>]: VXL 8086 có thể quản lí được?
[<$>] 16KB bộ nhớ
[<$>] 64KB bộ nhớ
*[<$>]1MB bộ nhớ
[<$>] 16MB bộ nhớ
Câu 178 [<DE>]: Đơn vị nào quản lí việc nhập xuất địa chỉ, đọc ghi bộ nhớ?
[<$>] EU.
[<$>] CU.
*[<$>]BIU.
[<$>] CPU.
Câu 179 [<DE>]: Bản chất của đọc lệnh là gì?
*[<$>] Đọc bộ nhớ.
[<$>] Đọc chương trình.
[<$>] Đọc mã lệnh.
[<$>] Thực hiện lệnh.
Câu 180 [<DE>]: Hạn chế của RAM trong hệ thống là gì?
[<$>] Không chứa được nhiều dữ liệu.
[<$>] Không chứa được các chường trình đang chạy cùng một lúc.
*[<$>] Bị mất dữ liệu nếu bị mất nguồn điện.
[<$>] cả ba đáp án đều đúng.
Câu 181 [<DE>]: Toàn bộ dữ liệu và chương trình của hệ vi xử lý muốn thực thi cần được nạp vào?
[<$>] ROM
[<$>] Thẻ nhớ
[<$>] Ổ cứng
*[<$>] RAM

Câu 182 [<DE>]: Trong khi máy tính hoạt động, bộ phận nào dưới đây sẽ giữ quyền chủ động trong trao đổi dữ liệu?
[<$>] ỔCứng
[<$>] ROM
[<$>] RAM
*[<$>] CPU
Câu 183 [<DE>]: Các thiết bị ngoại vi giao tiếp với hệ vi xử lý thông qua
*[<$>] Khối phối ghép vào ra
[<$>] Bus dữ liệu
[<$>] Bus điều khiển
[<$>] Bus địa chỉ
Câu 184 [<DE>]: Bộ nhớ chính của Vi Xử Lý dung để làm gì?
[<$>] Lưu trữ ảnh, video
*[<$>] Lưu trữ chương trình đang thực hiện
[<$>] Lưu dữ liệu quan trọng
[<$>] Lưu trữ ảnh và file
Câu 185 [<DE>]: ROM là bộ nhớ dùng để làm gì?
[<$>] Chứa hệ điều hành
[<$>] Lưu trữ dữ liệu quan trọng
*[<$>]Chứa các chương trình của nhà sản xuất và người dùng thường không thay đổi được
[<$>] Chứa chương trình đang thực hiện
Câu 186 [<DE>]: Các lệnh và dữ liệu của chương trình đang thực hiện được lưu trên đâu?
[<$>] ROM
*[<$>]RAM
[<$>] Ổ cứng
[<$>] Đĩa CD
Câu 187 [<DE>]: Chức năng của khối IO là gì?
[<$>] Là đơn vị giao tiếp giữa bộ nhớ trong và CPU
*[<$>]Là đơn vị giao tiếp giữa hệ Vi Xử Lý với các thiết bị ngoại vi như là USB, chuột, bàn phím, [<$>] máy in,…
[<$>] Là đơn vị giao tiếp giữa con người với con người
[<$>] Là đơn vị giao tiếp giữa con người với các sinh vật trên trái đất
Câu 188 [<DE>]: Các khôi CPU, khối bộ nhớ chính và khối IO của hệ Vi xử lý liên hệ với nhau thông qua hệ thống gì?
*[<$>] Hệ thống BUS
[<$>] Chuột
[<$>] Bàn phím
[<$>] Hệ thống mạng

Câu 189 [<DE>]: Đối tượng nào quản lý chương trình ứng dụng?
[<$>] ROM và RAM
[<$>] Ổ cứng
*[<$>] Hệ điều hành
[<$>] CPU
Câu 190 [<DE>]: Một bộ vi xử lý có 20 đường dây địa chỉ. Cho biết số lượng vị trí nhớ mà bộ Vi xử lý
đó có khả năng truy xuất:
[<$>] 1024
*[<$>]1024k
[<$>] 1024M
[<$>] 1024G
Câu 191 [<DE>]: Bus địa chỉ của một hệ vi xử lý là 32 đường. Chọn phát biểu sai
[<$>] Quản lý và truy cập được các ổ logic có dung lượng tối đa 4GB, nên cần chia ổ cứng vật lý thành các ổ logic có dung lượng nhỏ hơn và bằng 4GB.
[<$>] Địa chỉ được của 232 địa chỉ
*[<$>]32 đường địa chỉ trỏ tới 32 thiết bị
[<$>] Quản lý được bộ nhớ có dung lượng 4GB
Câu 192 [<DE>]: Bus địa chỉ của một hệ vi xử lý là n đường. Chọn phát biểu Sai
[<$>] n bít địa chỉ được vận chuyển đồng thời
*[<$>]n địa chỉ.
[<$>] 2^n địa chỉ
[<$>] Giá trị địa chỉ có thể xuất ra nhỏ hơn 2^n
Câu 193 [<DE>]: Bus dữ liệu của hệ vi xử lý 8086 có kích thước
[<$>] 8 bít
[<$>] 10 bít
*[<$>] 16 bít
[<$>] 20 bít
Câu 194 [<DE>]: Bộ VXL 32 bít 8486 là bộ VXL có
[<$>] 32 thanh ghi
[<$>] 32 đường bus địa chỉ
*[<$>] 32 đường bus dữ liệu
[<$>] Các thanh ghi 32 bít
Câu 195 [<DE>]: Thuật ngữ "Bộ vi xử lý 16 bit" có nghĩa là:
[<$>] Bộ vi xử lý đó có 16 bit.
*
[<$>] Bộ vi xử lý đó có 16 đường địa chỉ.
[<$>] a,b,c đều đúng.

Câu 196 [<DE>]: Vi xử lý là nơi:
[<$>] Chứa mã lệnh
[<$>] Giải mã các câu lệnh
[<$>] Vào ra dữ liệu
*[<$>] Giải mã và thực hiện lệnh.
Câu 197 [<DE>]: CPU làm thế nào để nhận lệnh (instruction fetch):
[<$>] Lệnh tiếp theo được lưu trữ trong thanh ghi IR
[<$>] Lệnh tiếp theo được lưu trữ trong thanh ghi IP
[<$>] Địa chỉ của lệnh tiếp theo được lưu trữ trong thanh ghi IR (Instruction Register)
*[<$>]Địa chỉ của lệnh tiếp theo được lưu trữ trong thanh ghi IP (Instruction Pointer)
Câu 198 [<DE>]: Hệ vi xử lý 16 bít 8086 quản lý được bộ nhớ có dung lượng:
*[<$>] 1Mb
[<$>] 1Kb
[<$>] 1byte
[<$>] 20 byte
Câu 199 [<DE>]: Hệ vi xử lý 8086 quản lý phân đoạn bộ nhớ có dung lượng là bao nhiêu?
[<$>] 128 byte
*[<$>]64 KB
[<$>] 1MB
[<$>] 64MB
Câu 200 [<DE>]: Dung lượng tối đa của RAM có thể cắm trên main board của máy tính phụ thuộc vào:
[<$>] Số đường địa chỉ của CPU.
[<$>] Số đường địa chỉ của CPU và cách quản lý địa chỉ của CPU.
[<$>] Số lượng khe cắm RAM có ở trên main.
*[<$>] Không gian địa chỉ đã được định sẵn dành cho RAM.
2.1.2 Câu hỏi trung bình/
Câu 201 [<TB>]: Trong các bộ phận sau, bộ phận nào không thuộc bộ xử lý trung tâm:
*[<$>] Đơn vị phối ghép vào ra
[<$>] Khối số học và logic
[<$>] Tập các thanh ghi đa năng
[<$>] Khối điều khiển.
Câu 202 [<TB>]: Trong các bộ phận sau, bộ phận nào không thuộc bộ xử lý trung tâm:
*[<$>] Bộ nhớ trong
[<$>] Khối số học và logic
[<$>] Tập các thanh ghi đa năng
[<$>] Khối điều khiển để thi hành lệnh một cách tuần tự và tác động lên các mạch chức năng nhằm thi hành lệnh.

Câu 203 [<TB>]: Trong các bộ phận sau, bộ phận nào thuộc bộ xử lý trung tâm:
[<$>] Bộ nhớ trong
[<$>] Đơn vị phối ghép vào ra
*[<$>] Tập các thanh ghi đa năng
[<$>] Khối điều khiển Bus hệ thống.
Câu 204 [<TB>]: Hệ vi xử lý thực hiện lệnh theo tuần tự nào ?
*[<$>] Đọc mã lệnh – Giải mã lệnh – Thực hiện lệnh
[<$>] Giải mã lệnh – Đọc mã lệnh – Thực hiện lệnh
[<$>] Thực hiện lệnh – Đọc mã lệnh – Giải mã lệnh
[<$>] Thực hiện lệnh – Giải mã lệnh – Đọc mã lệnh
Câu 205 [<TB>]: Dữ liệu và trạng thái của quá trình thực hiện lệnh được lưu ở đâu
[<$>] RAM
[<$>] ROM
[<$>] Ổ đĩa cứng
*[<$>] Các thanh ghi
Câu 206 [<TB>]: Trong bộ VXL 8086, các thanh ghi đa năng:
[<$>] Phản ánh trạng thái của CPU
[<$>] Chứa địa chỉ đầu của các đoạn nhớ trong bộ nhớ
[<$>] Thường chứa địa chỉ lệnh của các ô nhớ trong đoạn nhớ.
*[<$>] Thường được sử dụng nhiều trong cac phép toán số học.
Câu 207 [<TB>]: Trong bộ VXL 8086, bốn thanh ghi đoạn:
[<$>] Phản ánh trạng thái của CPU
[<$>] Thường được sử dụng nhiều trong các đoạn số học và logic.
[<$>] Chứa đoạn tương ứng
*[<$>] Chứa địa chỉ đoạn
Câu 208 [<TB>]: Trong bộ VXL 8086, các thanh ghi con trỏ và chỉ số:
[<$>] Phản ánh trạng thái của CPU
[<$>] Phứa địa chỉ đầu của các đoạn nhớ trong bộ nhớ
*[<$>] Thường chứa địa chỉ lệch
[<$>] Thường được sử dụng nhiều trong cac phép toán số học.
Câu 209 [<TB>]: Đâu là các thanh ghi lệch?
[<$>] AX, BX, CX, DX.
[<$>] CS, DS, SS, ES.
*[<$>] BP, SP, SI, DI.
[<$>] Cả ba đáp án trên.
Câu 210 [<TB>]: Các thanh ghi đa năng của 8086 có bao nhiêu bit?
[<$>] 4 bit
[<$>] 8 bit
*[<$>] 16 bit
[<$>] 32 bit.

Câu 211 [<TB>]: Thanh ghi nào sau đây có thể chứa địa chỉ?
[<$>] Thanh ghi đoạn và thanh ghi đa năng
[<$>] Thanh ghi chỉ số
[<$>] Thanh ghi con trỏ
*[<$>] Cả ba phát biểu kia đều đúng
Câu 212 [<TB>]: Khi xuất địa chỉ thì bên trong CPU địa chỉ có thể được chứa ở đâu?
[<$>] Thanh ghi cờ
[<$>] Tất cả các thanh ghi
*[<$>] Tất cả các thanh ghi trừ thanh ghi cờ
[<$>] Hàng đợi lệnh
Câu 213 [<TB>]: Thanh ghi đoạn chứa gì?
*[<$>] Địa chỉ đoạn
[<$>] Địa chỉ ô nhớ
[<$>] Địa chỉ lệch
[<$>] Không có đáp án đúng
Câu 214 [<TB>]: Thanh ghi con trỏ chứa gì?
[<$>] Địa chỉ lệch
[<$>] Địa chỉ ô nhớ
*[<$>] Cả A và B đều đúng
[<$>] Cả A và B đều sai
Câu 215 [<TB>]: Trong hệ vi xử lý máy tính, trước khi thực hiện chương trình RAM được nạp dữ liệu ở đâu?
[<$>] ROM
[<$>] CD
[<$>] Ổ cứng
*[<$>] Cả ba đáp án trên
Câu 216 [<TB>]: Thanh ghi chuyên dùng để chứa kết quả phép toán?
*[<$>] AX
[<$>] BX
[<$>] CX
[<$>] DX
Câu 217 [<TB>]: Thanh ghi nào dùng để chứa số lần lặp, quay trong các lệnh lặp và lệnh quay?
[<$>] AX
[<$>] BX
*[<$>] CX
[<$>] DX

Câu 218 [<TB>]: Sử dụng lệnh lặp Loop trong lập trình, có thể thiết lập số lần lặp tối đa là bao nhiêu?
[<$>] 0FFh
[<$>] 0FFFh
*[<$>] 0FFFFh
[<$>] 0FFFFFh
Câu 219 [<TB>]: Thanh ghi đa năng thường dùng chứa địa chỉ cơ sở là?
[<$>] AX
*[<$>] BX
[<$>] CX
[<$>] DX
Câu 220 [<TB>]: Thanh ghi đoạn chứa địa chỉ đoạn mã lệnh là?
[<$>] SS
[<$>] ES
[<$>] DS
*[<$>] CS
Câu 221 [<TB>]: Thanh ghi đoạn chứa địa chỉ đoạn dữ liệu là?
[<$>] SS
[<$>] ES
*[<$>] DS
[<$>] CS
Câu 222 [<TB>]: Thanh ghi đoạn chứa địa chỉ đoạn ngăn xếp?
*[<$>] SS
[<$>] ES
[<$>] DS
[<$>] CS
Câu 223 [<TB>]: Thanh ghi đoạn chứ địa chỉ đoạn dữ liệu mở rộng?
[<$>] SS
*[<$>] ES
[<$>] DS
[<$>] CS
Câu 224 [<TB>]: Thanh ghi con trỏ lệnh là thanh ghi nào?
*[<$>] IP
[<$>] BP
[<$>] SP
[<$>] IR
Câu 225 [<TB>]: Thanh ghi con trỏ ngăn xếp là thanh ghi nào?
[<$>] IP
[<$>] BP
*[<$>] SP
[<$>] IR

Câu 226 [<TB>]: Thanh ghi con trỏ cơ sở là thanh ghi nào?
[<$>] IP
*[<$>] BP
[<$>] SP
[<$>] IR
Câu 227 [<TB>]: Trong CPU của vi xử lý 8086 có bao nhiêu thanh ghi con trỏ?
[<$>] 1
[<$>] 2
*[<$>] 3
[<$>] 4
Câu 228 [<TB>]: Trong CPU của vi xử lý 8086 có bao nhiêu thanh ghi đoạn?
*[<$>] 4
[<$>] 5
[<$>] 6
[<$>] 7
Câu 229 [<TB>]: Trong CPU của vi xử lý 8086 có bao nhiêu thanh ghi đa năng?
[<$>] 3
*[<$>] 4
[<$>] 5
[<$>] 6
Câu 230 [<TB>]: Trong CPU của vi xử lý 8086 có tất cả bao nhiêu thanh ghi?
[<$>] 10
[<$>] 11
[<$>] 13
*[<$>] 14
Câu 231[<TB>]: Trong CPU của vi xử lý 8086 có tất cả bao nhiêu **loại** thanh ghi?
[<$>] 3
[<$>] 4
*[<$>] 5
[<$>] 14
Câu 232[<TB>]: Phát biểu nào đúng?
*[<$>] 4 thanh ghi đa năng, 5 thanh ghi con trỏ và chỉ số
[<$>] 4 thanh ghi đoạn, 5 thanh ghi con trỏ và chỉ số
[<$>] 4 thanh ghi đa năng, 3 thanh ghi đoạn, 2 thanh ghi con trỏ và chỉ số, 1 thanh ghi cờ
[<$>]4 thanh ghi đa năng, 4 thanh ghi đoạn, 3 thanh ghi con trỏ và chỉ số, 1 thanh ghi cờ
Câu 233 [<TB>]: Khối nào có chức năng đọc mã lệnh trong 8086?
*[<$>] ALU
[<$>] BIU
[<$>] EU
[<$>] b và c

Câu 234 [<TB>]: Khối nào có chức năng giải mã lệnh trong 8086?
[<$>] ALU
[<$>] BIU
*[<$>] EU
[<$>] b và c
Câu 235 [<TB>]: Đơn vị số học và ALU dùng để làm gì?
[<$>] Thực hiện các phép toán số học
[<$>] Thực hiện các phép toán logic
[<$>] Thực hiện phép quay
*[<$>] Cả ba đáp án trên
Câu 236 [<TB>]: Một phép tính toán học sẽ được máy tính thực hiện ở đâu?
[<$>] CPU
[<$>] Các ô nhớ liên tiếp trên RAM
[<$>] EU
*[<$>] ALU
Câu 237 [<TB>]: Khối nào có chức năng thực hiện phép nhân trong 8086?
*[<$>] ALU
[<$>] BIU
[<$>] EU
[<$>] b và c
Câu 238 [<TB>]: Khối nào có chức năng thực hiện phép nhân trong 8086
[<$>] BIU
*[<$>] ALU
[<$>] CU
[<$>] Pipeline
Câu 239 [<TB>]: Có thể lưu lại 1 từ dữ liệu (16 bit) trong:
[<$>] Thanh ghi AL
[<$>] Thanh ghi IP
*[<$>] Thanh ghi CX
[<$>] Đáp án A và B
Câu 240 [<TB>]: Khi thực hiện phép tính nhân 2 số với nhau thì byte thấp nhất của kết quả sẽ được lưu trong thanh ghi nào
[<$>] Thanh ghi AX
*[<$>] Thanh ghi AL
[<$>] Thanh ghi DX
[<$>] Thanh ghi chứa DL
Câu 241 [<TB>]: Trong bộ VXL 8086, các thanh ghi CS, DS, ES, SS sử dụng để:
*[<$>] Chứa địa chỉ đầu của các đoạn nhớ trong bộ nhớ
[<$>] Chứa địa chỉ lệnh của các đoạn nhớ trong bộ nhớ
[<$>] Phản ánh trạng thái CPU
[<$>] Được sử dụng nhiều trong các phép toán học và logic

Câu 242 [<TB>]: Cờ zero (ZF) được lập lên 1 khi
*[<$>] Kết quả các phép tính bằng 0
[<$>] Kết quả các phép tính khác 0
[<$>] Kết quả các phép tính lớn hơn 0
[<$>] kết quả các phép tính bằng 1
Câu 243 [<TB>]: Con trỏ IP :
[<$>] Chứa lệnh tiếp theo trong đoạn mã lệnh CS
*[<$>] Chứa địa chỉ lệnh tiếp theo trong đoạn mã lệnh CS
[<$>] Chứa địa chỉ của dữ liệu trong đoạn ngăn xếp SS
[<$>] Chứa địa chỉ dữ liệu nguồn trong đoạn dữ liệu DS
Câu 244 [<TB>]: Trong thanh ghi cờ có bao nhiêu bit, các bit được sử dụng như thế nào ?
[<$>] 18 bit, 9 bit được sử dụng, 6 bít cờ phản ánh trạng thái thực hiện lệnh của CPU.
*[<$>] 16 bit, 9 bít được sử dụng, 6 bit cờ phản ánh trạng thái thực hiện lệnh của CPU
[<$>] 16 bit, 8 bít được sử dụng, 6 bit cờ phản ánh trạng thái thực hiện lệnh của CPU.
[<$>] 32 bit, 16 bít được sử dụng, 10 bit cờ phản ánh trạng thái thực hiện lệnh của CPU
Câu 245 [<TB>]: Chọn nhóm bao gồm thanh ghi sẽ được sử dụng để thực hiện lệnh một lệnh số học hoăc logic:
[<$>] SI, DI, IP và SP, BP, FLAGS
[<$>] CS, DS, ES, SS và SI, BP, DI
*[<$>] CS, DS, ES, SS, và AX, BX, CX, FLAG
[<$>] CS, DS, ES, SS và IP, FLAGS
Câu 246 [<TB>]: Địa chỉ SEGMENT của 1 ô nhớ được quan niệm là :
[<$>] Địa chỉ lệch trong đoạn chứa ô nhớ
[<$>] Địa chỉ vật lý của ô nhớ
*[<$>] Địa chỉ của 1 đoạn chứa ô nhớ
[<$>] Địa chỉ logic của 1 ô nhớ
Câu 247 [<TB>]: Cặp SEGMENT : OFFSET của 1 bộ nhớ được quan niệm là :
*[<$>] Địa chỉ LOGIC của 1 ô nhớ
[<$>] Địa chỉ 1 đoạn ô nhớ
[<$>] Địa chỉ lệch trong đoạn chứa ô nhớ
[<$>] Địa chỉ vật lý của 1 ô nhớ
Câu 248 [<TB>]: Địa chỉ vật lí được tính bằng:
[<$>] Địa chỉ vật lí = Địa chỉ đoạn + địa chỉ lệnh
[<$>] Địa chỉ vật lí = Địa chỉ lệnh *16 + địa chỉ đoạn
[<$>] Địa chỉ vật lí = Địa chỉ đoạn : địa chỉ lệnh
*[<$>] Địa chỉ vật lí = địa chỉ đoạn*16 + địa chỉ lệnh
Câu 249 [<TB>]: Tại sao phải xác định địa chỉ bằng 2 thành phần Segment và Offset?
[<$>] 1 MB bộ nhớ được quản lý và đánh địa chỉ thống nhất từ đầu đến cuối.
[<$>] Tạo ra nhiều chế độ địa chỉ hơn
*[<$>] Vì bus địa chỉ là 20 bít trong khi các thanh ghi 8086 là các thanh ghi 16 bít
[<$>] Cả 3 đáp án trên đều đúng

Câu 250 [<TB>]: Trong 4 chế độ địa chỉ sau, chế độ nào không thao tác với ô nhớ?
*[<$>] Chế độ địa chỉ thanh ghi
[<$>] Chế độ tương đối chỉ số
[<$>] Chế độ địa chỉ tương đối cơ sở
[<$>] Chế độ địa chỉ tức thì
Câu 251 [<TB>]: Trong vi xử lý 8086, cặp thanh ghi nào quản lý hoạt động truy cập STACK?
*[<$>] SS : SP
[<$>] CS : IP
[<$>] BP : SP
[<$>] DS : SI
Câu 252[<TB>]: Kết quả của phép chia: 256/5 được chứa ở đâu?
[<$>] AH
*[<$>] AL
[<$>] DX
[<$>] AH và AL
Câu 253 [<TB>]: Cờ nào được thiết lập sau đoạn lệnh sau:
MOV AL,01H
RCR AL,1
[<$>] ZF
*[<$>] CF
[<$>] OF
[<$>] IF
Câu 254 [<TB>]: Giả sử trong AX chứa số 261, khi đọc AH thì được giá trị là bao nhiêu?
[<$>] 255
*[<$>]*1*
[<$>] 6
[<$>] 5
Câu 255 [<TB>]: Thanh ghi nào chứa địa chỉ trong các lệnh IN, OUT?
[<$>] AL
[<$>] AX
[<$>] DL
*[<$>] DX
Câu 256 [<TB>]: AX có thể thay thế BX được không?
*[<$>] Có, trong 1 số trường hợp
[<$>] Có
[<$>] Không
[<$>] Có nhưng chỉ trong các phép toán nhân, chia
Câu 257 [<TB>]: Thanh ghi nào có thể chứa địa chỉ của cổng trong các lệnh vào/ra?
[<$>] CS
*[<$>] DX
[<$>] AX
[<$>] a,b,c đều sai

Câu 258 [<TB>]: Trong quản lý bộ nhớ của 8086, sau bao nhiêu byte thì có thể đánh địa chỉ đoạn?
[<$>] 64 Kbyte
*[<$>] 16 Byte
[<$>] 256 Byte
[<$>] Đáp án khác
Câu 259 [<TB>]: Địa chỉ vật lý trong hệ vi xử lý 8086/8088 có bao nhiêu bít?
*[<$>] 20 bít
[<$>] 32 bít
[<$>] 16 bít
[<$>] 8 bít
Câu 260 [<TB>]: Khi có hàng đợi lệnh chương trình sẽ thực hiện nhanh hơn do ?
[<$>] Không mất chù kỳ lấy lệnh từ bộ nhớ.
[<$>] Quá trình thực hiện lệnh diễn ra nhanh hơn
[<$>] Quá trình lấy lệnh diễn ra nhanh hơn
*[<$>] Quá trình nhận lệnh thực hiện đồng thời với quá trình thực hiện lệnh.
Câu 261 [<TB>]: Kỹ thuật pipeline là gì kỹ thuật gì trong vi xử lý
[<$>] Là kỹ thuật xử lý xen kẽ liên tục các dòng lệnh
[<$>] Là một cải tiến của Intel nhằm tăng tốc độ nạp lệnh.
[<$>] Là một cải tiến của Intel nhằm tăng khả năng l¬ưu trữ trung gian các lệnh trước khi xử lý.
*[<$>] Không có ý nào trong 3 ý trên đúng.
Câu 262 [<TB>]: Khái niệm tốc độ vi xử lý được tính là
[<$>] Số thời gian vi xử lý đọc một byte trong bộ nhớ
*[<$>] Số thời gian vi xử lý hoàn thành xử lý một lệnh
[<$>] Số thời gian vi xử lý thực hiện một phép tính
[<$>] Cả 3 ý trên
Câu 263 [<TB>]: Tốc độ của hệ vi xử lý càng cao khi
[<$>] Bộ nhớ nó quản lý càng lớn
[<$>] Số thiết bị ngoại vi nó quản lý càng nhiều
*[<$>] Thời gian xử lý một lệnh ít nhất
[<$>] Cả 3 ý trên
Câu 264 [<TB>]: Tốc độ một bộ vi xử lý có thể đặc trưng bằng tham số nào dưới đây là chính xác nhất?
[<$>] Tần số làm việc cơ bản của chip vi xử lý (Hz)
*[<$>] Số triệu lệnh cơ bản có thể hoàn thành trong một giây (MIPS)
[<$>] Dung lượng bộ nhớ chính
[<$>] Cả 3 đáp án.
Câu 265 [<TB>]: Các biện pháp giúp tăng hiệu năng của vi xử lý
*[<$>] Thiết kế tối ưu phần mềm
[<$>] Tăng số thiết bị ngoại vi
[<$>] Tăng dung lượng bộ nhớ
[<$>] Cả 3 ý trên

Câu 266 [<TB>]: Để đạt được hiệu năng, tốc độ thực hiện cao nhất, hệ vi xử lý cần:
[<$>] Chip có tốc độ đủ cao, tập lệnh lớn.
[<$>] Chip có tốc độ đủ cao, ổ cứng chương trình đủ lớn
*[<$>] Chip có tốc độ đủ cao, bộ nhớ chính đủ lớn
[<$>] Chip có tập lệnh đủ lớn, RAM lớn.
Câu 267 [<TB>]: Tốc độ của hệ vi xử lý càng cao khi
[<$>] Bộ nhớ nó quản lý càng lớn
[<$>] Số thiết bị ngoại vi nó quản lý càng nhiều
*[<$>] Thời gian xử lý một lệnh ít nhất
[<$>] Cả 3 ý trên
Câu 268 [<TB>]: Giả sử từ điều khiển CWR 8 bít D7 D6 D5 D4 D3 D2 D1 D0 để ghi vào thanh ghi CR cấu hình cho 8255A làm việc. Hỏi nhiệm vụ của bít D0:
*[<$>] Lựa chọn chế độ làm việc là Output hoặc Input cho các bit thấp ở cổng C .
[<$>] Lựa chọn chế độ làm việc là Output hoặc Input cho các bit cao ở cổng C
[<$>] Lựa chọn chế độ làm việc là Output hoặc Input cho cổng B
[<$>] Lựa chọn chế độ làm việc là Output hoặc Input cho cổng A
Câu 269 [<TB>]: Giả sử từ điều khiển CWR 8 bít D7 D6 D5 D4 D3 D2 D1 D0 để ghi vào thanh ghi CR cấu hình cho 8255A làm việc. Hỏi nhiệm vụ của bít D1:
[<$>] Lựa chọn chế độ làm việc là Output hoặc Input cho các bit thấp ở cổng C .
[<$>] Lựa chọn chế độ làm việc là Output hoặc Input cho các bit cao ở cổng C
*[<$>] Lựa chọn chế độ làm việc là Output hoặc Input cho cổng B
[<$>] Lựa chọn chế độ làm việc là Output hoặc Input cho cổng A
Câu 270 [<TB>]: Giả sử từ điều khiển CWR 8 bít D7 D6 D5 D4 D3 D2 D1 D0 để ghi vào thanh ghi CR cấu hình cho 8255A làm việc. Hỏi nhiệm vụ của bít D2:
[<$>] Lựa chọn chế độ làm việc là Output hoặc Input cho các bit thấp ở cổng C .
[<$>] Lựa chọn chế độ làm việc là Output hoặc Input cho các bit cao ở cổng C
*[<$>] Lựa chọn chế độ làm việc là 0 hoặc 1 cho nhóm cổng B
[<$>] Lựa chọn chế độ làm việc là 0 hoặc 1 cho nhóm cổng A
Câu 271 [<TB>]: Giả sử từ điều khiển CWR 8 bít D7 D6 D5 D4 D3 D2 D1 D0 để ghi vào thanh ghi CR cấu hình cho 8255A làm việc. Hỏi nhiệm vụ của bít D3:
[<$>] Lựa chọn chế độ làm việc là Output hoặc Input cho các bit thấp ở cổng C .
*[<$>] Lựa chọn chế độ làm việc là Output hoặc Input cho các bit cao ở cổng C
[<$>] Lựa chọn chế độ làm việc là Output hoặc Input cho cổng B
[<$>] Lựa chọn chế độ làm việc là Output hoặc Input cho cổng A
Câu 272 [<TB>]: Giả sử từ điều khiển CWR 8 bít D7 D6 D5 D4 D3 D2 D1 D0 để ghi vào thanh ghi CR cấu hình cho 8255A làm việc. Hỏi nhiệm vụ của bít D4:
[<$>] Lựa chọn chế độ làm việc là Output hoặc Input cho các bit thấp ở cổng C .
[<$>] Lựa chọn chế độ làm việc là Output hoặc Input cho các bit cao ở cổng C
[<$>] Lựa chọn chế độ làm việc là Output hoặc Input cho cổng B
*[<$>] Lựa chọn chế độ làm việc là Output hoặc Input cho cổng A

Câu 273 [<TB>]: Giả sử từ điều khiển CWR 8 bít D7 D6 D5 D4 D3 D2 D1 D0 để ghi vào thanh ghi CR cấu hình cho 8255A làm việc. Hỏi nhiệm vụ của bít D5:
[<$>] Lựa chọn chế độ làm việc là Output hoặc Input cho các bit thấp ở cổng C .
[<$>] Lựa chọn chế độ làm việc là Output hoặc Input cho các bit cao ở cổng C
[<$>] Lựa chọn chế độ làm việc là 0 hoặc 1 cho nhóm cổng B
*[<$>] Lựa chọn chế độ làm việc là 0 hoặc 1 cho nhóm cổng A
Câu 274 [<TB>]: Giả sử từ điều khiển CWR 8 bít D7 D6 D5 D4 D3 D2 D1 D0 để ghi vào thanh ghi CR cấu hình cho 8255A làm việc. Hỏi nhiệm vụ của bít D6:
[<$>] Lựa chọn chế độ làm việc là Output hoặc Input cho các bit thấp ở cổng C .
[<$>] Lựa chọn chế độ làm việc là Output hoặc Input cho các bit cao ở cổng C
[<$>] Lựa chọn chế độ làm việc là 0 hoặc 1 cho nhóm cổng B
*[<$>] Lựa chọn chế độ làm việc là 0 hoặc 1 cho nhóm cổng A
Câu 275 [<TB>]: Trong 8255A, chế độ 0 là chế độ?
*[<$>]Giao tiếp vào ra đơn giản.
[<$>] Giao tiếp vào ra có bắt tay
[<$>] Giao tiếpvào ra song công
[<$>] Giao tiếp Vào ra bán song công
Câu 276 [<TB>]: Trong 8255A, chế độ 1 là chế độ?
[<$>] Giao tiếp vào ra đơn giản.
*[<$>] Giao tiếp vào ra có bắt tay
[<$>] Giao tiếp vào ra song công
[<$>] Giao tiếp Vào ra bán song công
Câu 277 [<TB>]: Trong 8255A, chế độ 2 là chế độ?
[<$>] Giao tiếp vào ra đơn giản.
[<$>] Giao tiếp vào ra có bắt tay
*[<$>] Giao tiếp vào ra song công
[<$>] Không có đáp án đúng
Câu 278 [<TB>]: Để lập bít PC7=1 thì ta phải nạp vào thanh ghi CR giá trị nào?
*[<$>]0000 1111.
[<$>] 0000 1101
[<$>] 0000 0001
[<$>] 0000 1110
Câu 279 [<TB>]: Để xóa bít PC7=0 thì ta phải nạp vào thanh ghi CR giá trị nào?
[<$>] 0000 1111.
[<$>] 0000 1101
[<$>] 0000 0001
*[<$>] 0000 1110
Câu 280 [<TB>]: Để lập bít PC5=1 thì ta phải nạp vào thanh ghi CR giá trị nào?
[<$>] 0000 1111.
*[<$>] 0000 1011
[<$>] 0000 1101
[<$>]0000 1110

Câu 281 [<TB>]: Để xóa bít PC6=0 thì ta phải nạp vào thanh ghi CR giá trị nào?
[<$>] 0000 1111.
[<$>] 0000 1011
*[<$>] 0000 1100
[<$>]0000 1101
Câu 282 [<TB>]: Ghi 89H vào thanh ghi điều khiển của 8255A thì vi mạch này:
[<$>] Hoạt động ở chế độ 0, cổng C là cổng ra
[<$>] Hoạt động ở chế độ 0 các cổng đều là cổng ra
*[<$>]Hoạt động ở chế độ 0 các cổng A, B là cổng ra, cổng C là cổng vào
[<$>] Hoạt động ở chế độ 0 các cổng B, C có chiều vào, cổng A có chiều ra
Câu 283 [<TB>]: Ghi 9BH vào thanh ghi điều khiển của 8255A thì vi mạch này:
[<$>] Hoạt động ở chế độ 0, cổng C là cổng ra
*[<$>]Hoạt động ở chế độ 0 các cổng đều là cổng vào
[<$>] Hoạt động ở chế độ 0 các cổng A, B là cổng ra, cổng C là cổng vào
[<$>] Hoạt động ở chế độ 0 các cổng B, C là cổng vào, cổng A là cổng ra
Câu 284 [<TB>]: Ghi 80H vào thanh ghi điều khiển của 8255A thì vi mạch này:
[<$>] Hoạt động ở chế độ 0, cổng C là cổng ra
*[<$>]Hoạt động ở chế độ 0 các cổng đều là cổng ra
[<$>] Hoạt động ở chế độ 0 các cổng A, B là cổng ra, cổng C là cổng vào
[<$>] Hoạt động ở chế độ 0 các cổng B, C có chiều vào, cổng A có chiều ra
Câu 285 [<TB>]: Ghi BFH vào thanh ghi điều khiển của 8255A thì vi mạch này:
[<$>] Hoạt động ở chế độ 1, cổng C là cổng ra
*[<$>]Hoạt động ở chế độ 1 các cổng đều là cổng vào
[<$>] Hoạt động ở chế độ 1 các cổng A, B là cổng ra, cổng C là cổng vào
[<$>] Hoạt động ở chế độ 1 các cổng B, C là cổng vào, cổng A là cổng ra

2.1.3 Câu hỏi khó/

Câu 286 [<KH>]: Ngắt là gì?
*[<$>] Là việc tạm dừng việc chương trình chính đang chạy để CPU có thể chạy một chương trình con khác nhằm xử lý một yêu cầu do bên ngoài đưa tới CPU hoặc do chính yêu cầu bên trong của CPU, sau đó lại quay về chương trình chính.
[<$>] Là việc chạy hai chương trình chính và chương trình con cùng nhau
[<$>] Là việc kết thúc chương trình chính để thực hiện chương trình con
[<$>] Không có đáp án nào đúng
Câu 287 [<KH>]: Mục đích của hoạt động ngắt?
[<$>] Gián đoạn chương trình chính
[<$>] Tăng hiệu quả làm việc của CPU.
*[<$>] Tăng tính linh hoạt hiệu quả của hệ
[<$>] Cả a,b,c đều sai.

Câu 288 [<KH>]: Ngắt cứng từ bên ngoài được CPU nhận biết qua:
*[<$>] Chân INTR.
[<$>] Chân RESET
[<$>] Bus dữ liệu
[<$>] Chân /INTA
Câu 289 [<KH>]: Yêu cầu ngắt ngoài không che được, được CPU nhận biết qua chân ?
[<$>] Chân INTR.
[<$>] Chân RESET
*[<$>] Chân NMI
[<$>] Chân /INTA
Câu 290 [<KH>]: Ngắt mềm là ngắt
[<$>] CPU nhận yêu cầu ngắt từ chân INTR.
[<$>] CPU nhận yêu cầu ngắt từ chân NMI
[<$>] CPU nhận yêu cầu ngắt từ chân INTA
[<$>] Không đáp án nào đúng
Câu 291 [<KH>]: Nội dung của thanh ghi nào sẽ cất vào ngăn xếp khi có yêu cầu ngắt được đáp ứng?
[<$>] SS
[<$>] SP
[<$>] CS
*[<$>] CS và FR
Câu 292 [<KH>]: Thanh ghi nào sẽ được cập nhật lại giá trị sau khi thực hiện xong chương trình con phục vụ ngắt tương ứng, trở lại chương trình chính
[<$>] AX
[<$>] BX
[<$>] CS
*[<$>] CS và IP
Câu 293 [<KH>]: Khi xảy ra ngắt, CPU 8086 sẽ
*[<$>] Cất ngữ cảnh hiện tại
[<$>] Ngừng hoạt động
[<$>] Thực hiện lại chương trình
[<$>] Tiếp tục thực hiện chương trình hiện hành
Câu 294 [<KH>]: Trước khi thực hiện chương trình ngắt, 8086 sẽ lưu các thanh ghi nào vào ngăn sếp
[<$>] Thanh ghi đoạn
[<$>] Thanh ghi chỉ số
*[<$>] Thanh ghi CS, IP và thanh ghi cờ
[<$>] Các thanh ghi đa năng

Câu 295 [<KH>]: Khi có yêu cầu ngắt từ IO thì sẽ gửi đến chân nào của CPU?
[<$>] INTA
*[<$>] INTR
[<$>] INTT
[<$>] INTB
Câu 296 [<KH>]: Khi CPU đồng ý ngắt thì tín hiệu sẽ được gửi từ chân nào về IO?
*[<$>] INTA
[<$>] ITNB
[<$>] INT
[<$>] NID
Câu 297 [<DE>]: Đoạn chương trình sau gây ra ngắt gì?
AND AL,0
MOV BL,AL
MOV AL,8
DIV BL
[<$>] Ngắt do tràn
*[<$>] ngắt do phép chia cho 0
[<$>] ngắt mềm
[<$>] không xảy ra ngắt
Câu 298 [<DE>]: Đoạn chương trình sau gây ra ngắt gì?
OR AL,AL
MOV BL,8
SUB AL,8
DIV BL
[<$>] Ngắt do tràn
[<$>] Ngắt do phép chia cho 0
[<$>] Ngắt mềm
*[<$>] Không xảy ra ngắt
Câu 299 [<KH>]: DMA có nghĩa là gì?
[<$>] Truy cập bộ nhớ gián tiếp
[<$>] Truy cập CPU gián tiếp
*[<$>] Truy cập bộ nhớ trực tiếp
[<$>] Truy cập CPU trực tiếp
Câu 300 [<KH>]: Khi trao đổi DMA, quyền điều khiển bus thuộc về:
*[<$>] Bộ điều khiển DMA
[<$>] Bộ vi xử lý tớ
[<$>] Bộ nhớ
[<$>] Một thiết bị nào đó có yêu cầu trao đổi trực tiếp với bộ nhớ máy tính.

Câu 301 [<KH>]: Khi có yêu cầu truy cập trực tiếp bộ nhớ, IO gửi tín hiệu đến yêu cầu đến chân nào của CPU?
[<$>] HOLA
[<$>] HLDA
[<$>] HLDL
*[<$>] HOLD
Câu 302 [<KH>]: Chân HOLD của CPU có chức năng gì?
[<$>] Treo tín hiệu gửi đến
*[<$>] Treo hệ thống bus của CPU
[<$>] Truyền tín hiệu gửi đến
[<$>] Truyền tín hiệu HOLD
Câu 303 [<KH>]: Chân HOLD của CPU có chức năng gì?
*[<$>] Nhận tín hiệu yêu cầu DMA
[<$>] Treo hệ thống bus của CPU
[<$>] Treo tín hiệu gửi đến
[<$>] Truyền tín hiệu HOLD
Câu 304 [<KH>]: Khi CPU treo hệ thống bus của nó thì quyền điều khiển bus sẽ được trao cho khối nào?
[<$>] DMAB
[<$>] DMA
*[<$>] DMAC
[<$>] DMAD
Câu 305 [<KH>]: Khi CPU đồng ý treo, tách mình ra khỏi hệ thống bus thì sẽ gửi tín hiệu nào?
[<$>] HOLD
*[<$>] HLDA
[<$>] HOLA
[<$>] HLDL
***2.2 BÀI TẬP/*[(<8205030 -C2.2>)] Kỹ thuật vi xử lý, ,Chương 2.2/Câu 306 [<DE>]:** Trong hệ vi xử lý 8086, cho địa chỉ đầu của đoạn là 25000h, xác định địa chỉ cuối:
[<$>] 26000h
[<$>] 26FFFh
[<$>]35000h
*[<$>]34FFFh
Câu 307 [<DE>]: Nếu địa chỉ đầu của một đoạn là 1FFFFH thì địa chỉ cuối của vùng nhớ này là?
[<$>] A07FFH
[<$>] 3FFEEH
[<$>] 64200H
*[<$>]2FFFEH

Câu 308 [<DE>]: Cho địa chỉ đầu của Đoạn dữ liệu là A9000h, tìm địa chỉ của đoạn mã xếp liên tiếp với đoạn dữ liệu này
[<$>] A9000h
[<$>] 0A900h
*[<$>] B9000h
[<$>] B8FFFh
Câu 309 [<DE>]: Cho địa chỉ đầu của Đoạn dữ liệu là A9000h, tìm địa chỉ đoạn (địa chỉ segment) của đoạn mã xếp liên tiếp với đoạn dữ liệu này
[<$>] B8FFh
[<$>] B8FFFh
[<$>]B9000h
*[<$>] B900h
Câu 310 [<DE>]: Cho địa chỉ đầu của Đoạn dữ liệu là 12300h, tìm địa chỉ của đoạn mã xếp liên tiếp với đoạn dữ liệu này
[<$>] 222Fh
[<$>] 2230h
*[<$>] 22300h
[<$>] 222FFh
Câu 311 [<DE>]: Cho địa chỉ đầu của Đoạn dữ liệu là 12300h, tìm địa chỉ Đoạn của đoạn mã xếp liên tiếp với đoạn dữ liệu này
[<$>] 222Fh
*[<$>] 2230h
[<$>]22300h
[<$>] 222FFh
Câu 312 [<DE>]: Cho địa chỉ vật lý là 54321h, địa chỉ đoạn 5031h , hỏi địa chỉ lệch?
[<$>] 502F0h
[<$>] 54011h
*[<$>]04011h
[<$>] Đáp án khác
Câu 313 [<DE>]: Cho địa chỉ vật lý là 55324h, cho địa chỉ lệch là 1234h, hỏi địa chỉ đoạn?
[<$>] 40F0h
[<$>] 540F0h
*[<$>]540Fh
[<$>] Đáp án khác
Câu 314 [<DE>]: Cho địa chỉ vật lý là 54321h, địa chỉ đoạn 5002h , hỏi địa chỉ lệch?
[<$>] 502F0h
*[<$>]04301h
[<$>] 04011h
[<$>] Đáp án khác

Câu 315 [<DE>]: Cho địa chỉ vật lý là 12345h, địa chỉ đoạn 1004h , hỏi địa chỉ lệch?
*[<$>]02305h
[<$>] 04301h
[<$>] 04011h
[<$>] Đáp án khác
Câu 316 [<DE>]: Giá trị dữ liệu tối đa trên bus 16 bit là :
[<$>] 1023
[<$>] 16383
[<$>] 32767
*[<$>] 65535
Câu 317 [<DE>]: Hệ vi xử lý 8086 có thể quản lý được dung lượng bộ nhớ là bao nhiêu?
*[<$>] 1M
[<$>] 16383 Byte
[<$>] 32767 Byte
[<$>] 65535 Byte
Câu 318 [<DE>]: Hệ vi xử lý 8086 quản lý các đoạn nhớ có dung lượng bao nhiêu?
[<$>] 1MB
[<$>] 1KB
[<$>] 256KB
*[<$>]64KB
Câu 319 [<DE>]: 8086 hoạt động ở tần số 5MHZ, giả sử 1 lệnh được 8086 thực hiện trong 4 chu kỳ đồng hồ. Thời gian thực hiện lệnh đó?
*[<$>] 0,8.10-6 (s)
[<$>] 0,5.10-6 (s)
[<$>] 0,6.10-4 (s)
[<$>] 0,2.10-6 (s)
Câu 320 [<DE>]:1 byte dữ liệu được cất trong ngăn xếp ở địa chỉ vật lý là: 20000H. Hãy tìm gía trị của SS và SP tại thời điểm đó?
[<$>] SS:SP=2000H:06H
[<$>] SS:SP=06H:2000H
[<$>]SS:SP=20000H:06H
*[<$>] Không tìm được chính xác
2.2.2 Bài tập trung bình/
Câu 321 [<TB>]: Cho sơ đồ kết nối 8086 với 8255A, sử dụng bộ giải mã cổng NAND như hình sau<1.png>

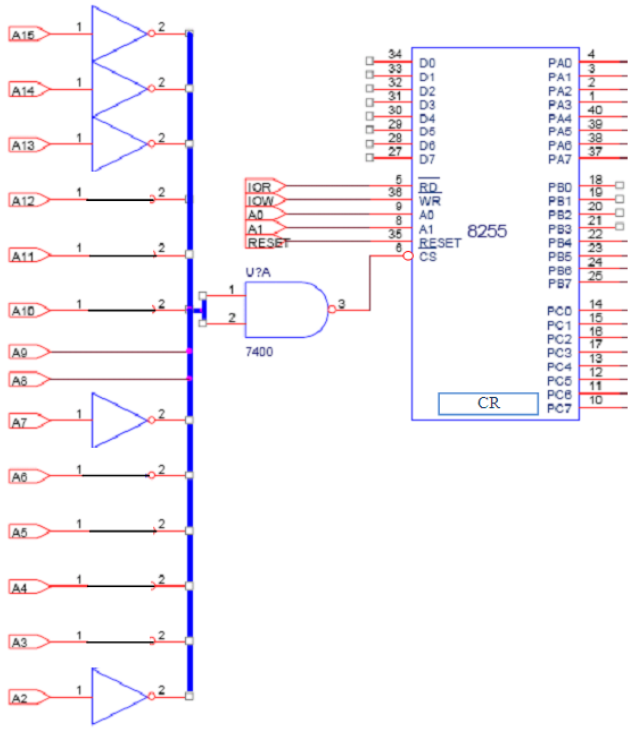

Xác định địa chỉ các cổng PA, và thanh ghi lệnh CR
*[<$>] 1F78h và 1F7Bh
[<$>] 1F78h và 1F7Fh
[<$>] 07DEh và 07DFh
[<$>] 07DEh và 07E1h
Câu 322[<TB>]: Cho sơ đồ kết nối 8086 với 8255A, sử dụng bộ giải mã cổng NAND như hình sau<2.png>

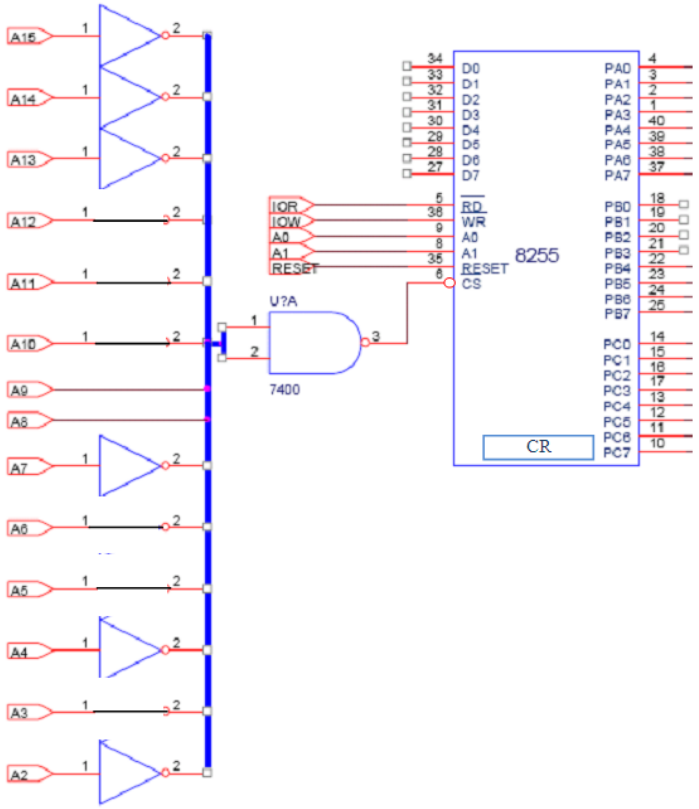

Xác định địa chỉ các cổng PA, và thanh ghi lệnh CR
[<$>] 1F68h và 1F6Fh
*[<$>] 1F68h và 1F6Bh
[<$>] 7DA0h và 7DA3h
[<$>] 07DAh và 07DDh
Câu 323 [<TB>]: Cho sơ đồ kết nối 8086 với 8255A, sử dụng bộ giải mã cổng NAND như hình sau<3.png>

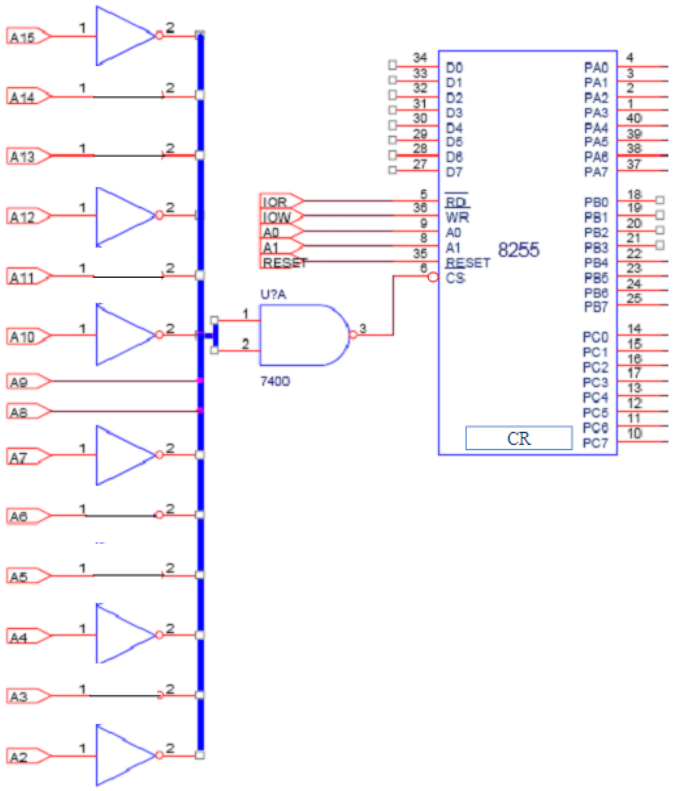

Xác định địa chỉ các cổng PA, và thanh ghi lệnh CR
[<$>] 6B68h và 6B6Fh
*[<$>] 6B68h và 6B6Bh
[<$>] 1ADAh và 1ADDh
[<$>] 1ADAh và 1ADFh
Câu 324 [<TB>]: Cho sơ đồ kết nối 8086 với 8255A, sử dụng bộ giải mã cổng NAND như hình sau<4.png>

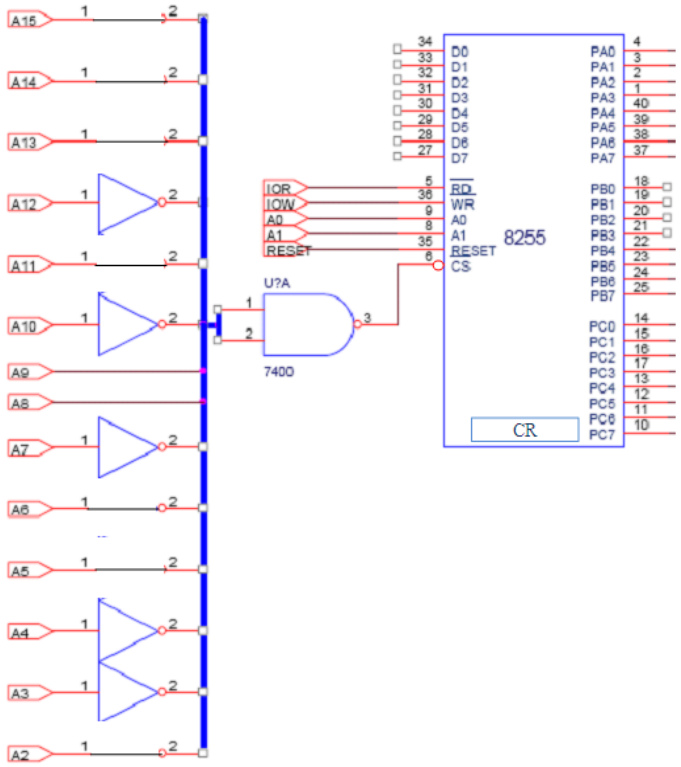

Xác định địa chỉ các cổng PA, và thanh ghi lệnh CR
[<$>] 3AD9h và 3ADCh
[<$>] 3AD9h và 3ADFh
[<$>] EB64h và EB6Fh
*[<$>] EB64h và EB67h

Câu 325 [<TB>]: Cho sơ đồ kết nối 8086 với 8255A, sử dụng bộ giải mã cổng NAND như hình sau<5.png>

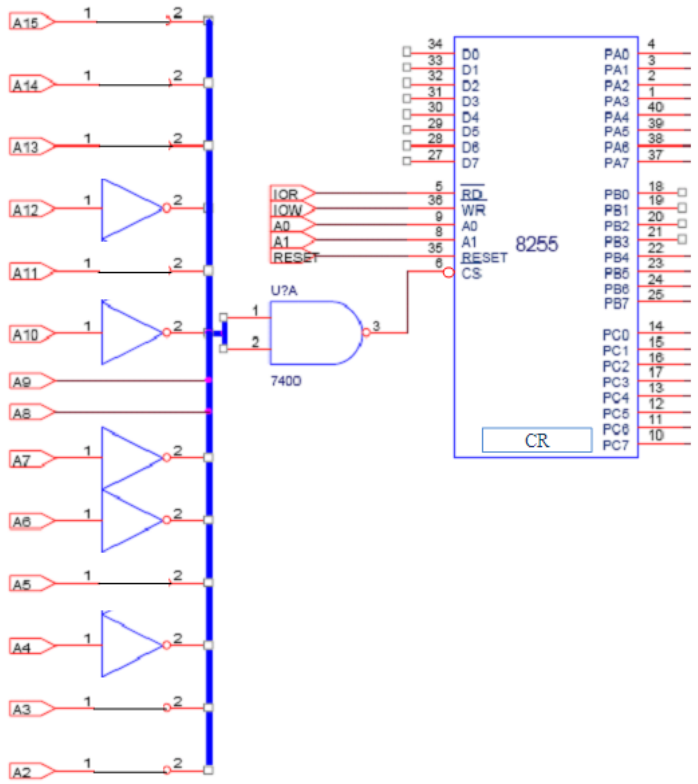

Xác định địa chỉ các cổng PA, và thanh ghi lệnh CR
[<$>] 3ACBh và 3ACEh
[<$>] 3ACBh và 3ACFh
*[<$>] EB2Ch và EB2Fh
[<$>] EB2Ch và EB2Eh
Câu 326 [<TB>]: Cho sơ đồ kết nối 8086 với 8255A, sử dụng bộ giải mã cổng NAND như hình sau<6.png>

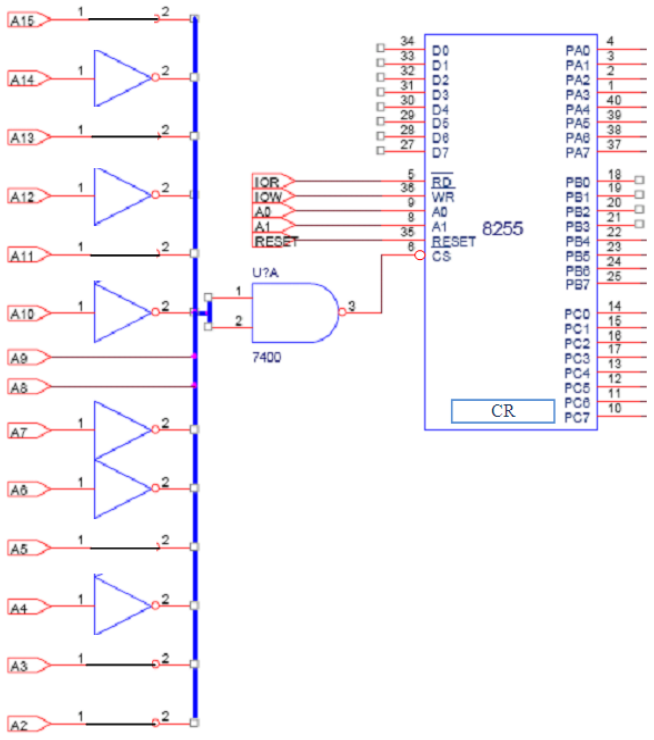

Xác định địa chỉ các cổng PA, và thanh ghi lệnh CR
*[<$>] AB2Ch và AB2Fh
[<$>] AB2Ch và AB2Eh
[<$>] AB2Bh và AB2Eh
[<$>] 2ACBh và 2ACEh

Câu 327 [<TB>]: Cho sơ đồ kết nối 8086 với 8255A, sử dụng bộ giải mã cổng NAND như hình sau<7.png>

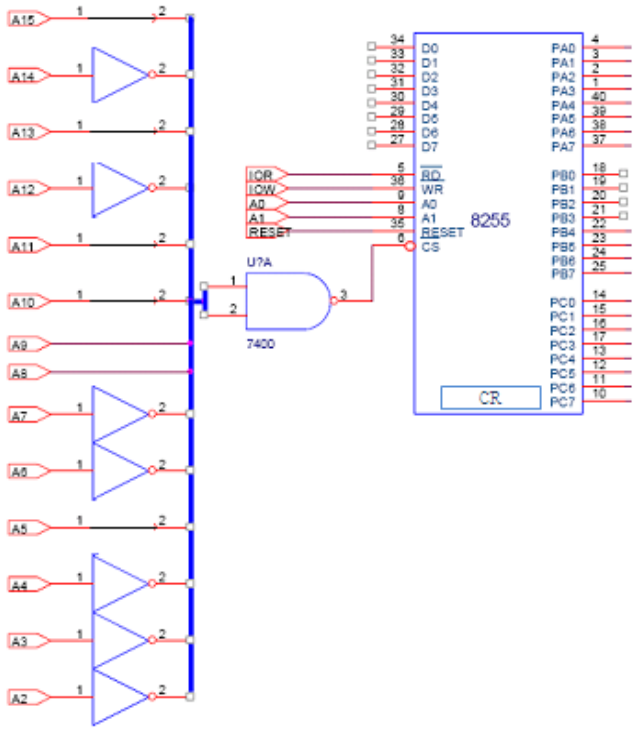

Xác định địa chỉ các cổng PA, PB, PC và thanh ghi lệnh CR
[<$>] 300, 301, 302, 303
[<$>] 2BC8h, 2BC9, 2BCA, 2BCBh
[<$>] 6F30h, 6H31h, 6F32h, 6F33h
*[<$>] AF20h, AF21h, AF22h, AF23h

Câu 328 [<TB>]: Cho sơ đồ kết nối 8086 với 8255A, sử dụng bộ giải mã cổng NAND như hình sau<8.png>

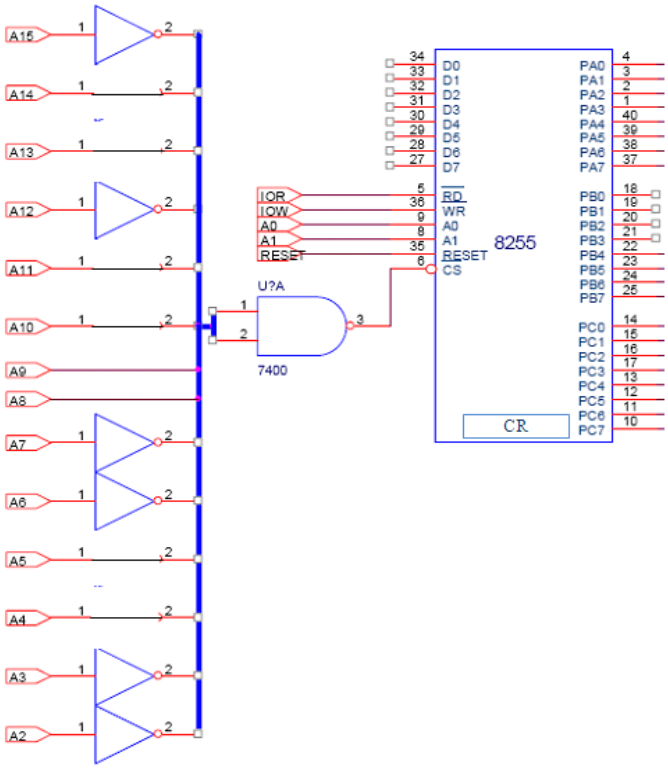

Xác định địa chỉ các cổng PA, PB, PC và thanh ghi lệnh CR
[<$>] 300, 301, 302, 303
[<$>] 1DCCh, 1DCDh, 1DCEh, 1DCFh
*[<$>] 6F30h, 6H31h, 6F32h, 6F33h
[<$>] 7F30h, 7F31h, 7F32h, 7F33h

2.2.3 Bài tập khó.**Câu 329[<KH>]:** Tính giá trị từ điều khiển (CW) để cấu hình cho 8255A theo sơ đồ kết nối sau<5a.png>

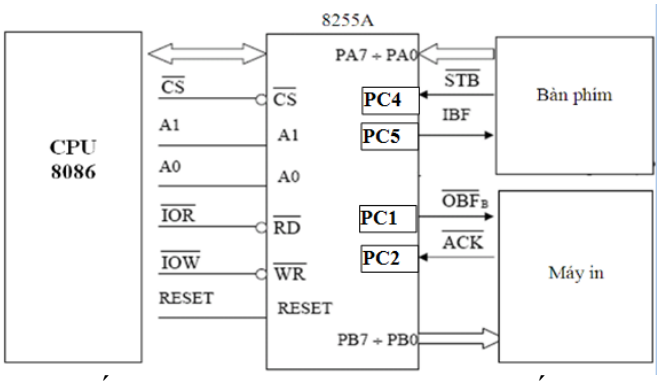

Cho biết cách tạo CW byte lệnh A (chế độ IO), và byte lệnh B (chế độ BSR) 8255A như sau<9.png>

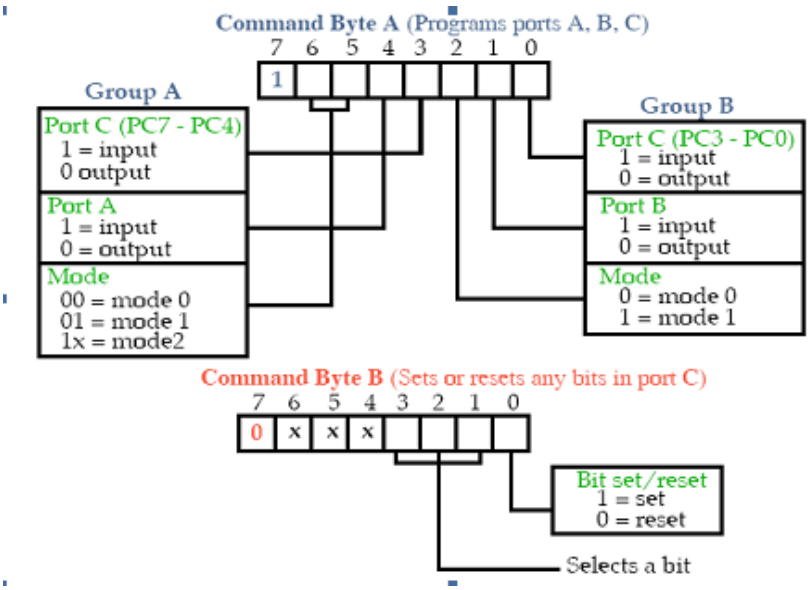

[<$>] C4h
[<$>] C2h
[<$>] B8h
*[<$>] B4h

Câu 340[<KH>]: Tính giá trị từ điều khiển (CW) để cấu hình cho 8255A theo sơ đồ kết nối sau<10.png>

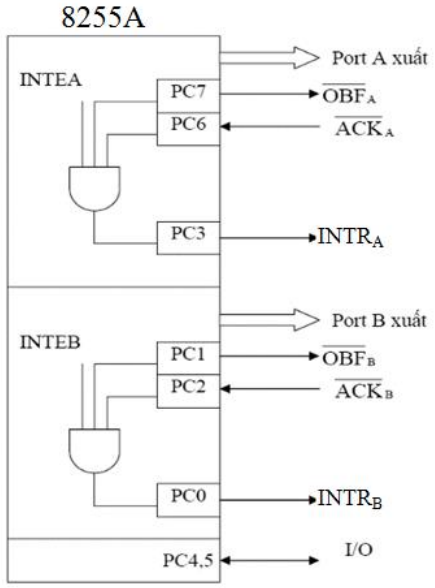

Cho biết cách tạo CW byte lệnh A (chế độ IO), và byte lệnh B (chế độ BSR) 8255A như sau<11.png>

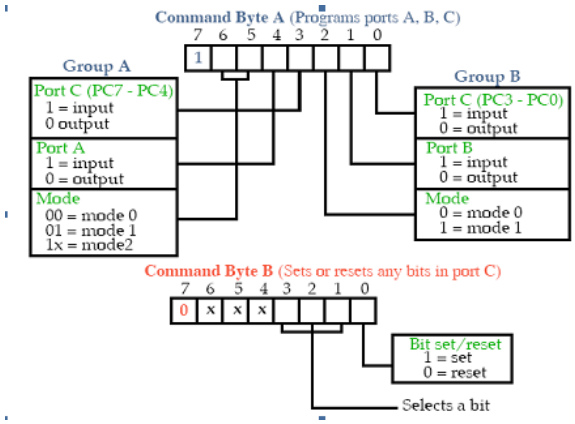

Chọn đáp án **sai** (không phải là giá trị của từ điều khiển để cấu hình 8255A):

[<$>] A4h
[<$>] A5h
* [<$>] A6h
[<$>] Ach

Câu 341[<KH>]: Tính giá trị từ điều khiển (CW) để cấu hình cho 8255A theo sơ đồ kết nối sau<12.png>

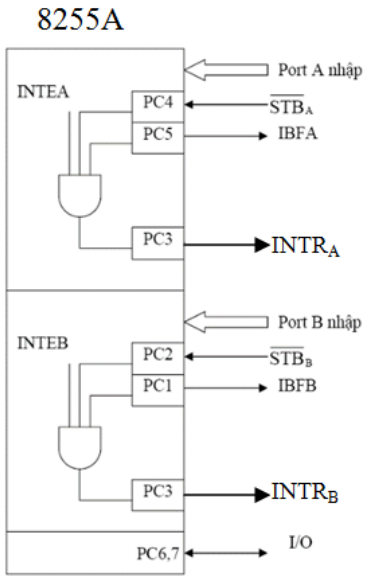

Cho biết cách tạo CW byte lệnh A (chế độ IO), và byte lệnh B (chế độ BSR) 8255A như sau<13.png>

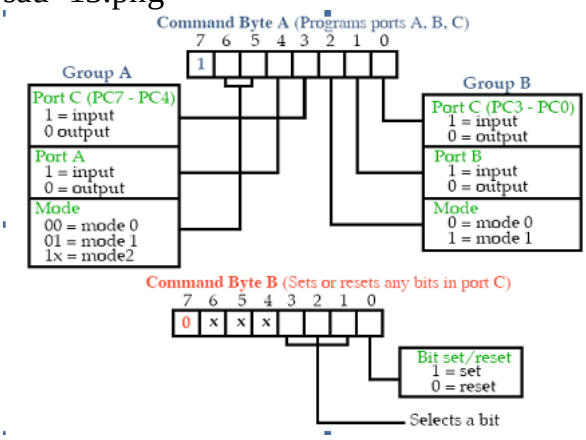

Chọn đáp án **sai** (không phải là giá trị của từ điều khiển để cấu hình 8255A):

[<$>] B6h
[<$>] B7h
* [<$>] BDh
[<$>] BEh

Câu 342[<KH>]: Tính giá trị từ điều khiển (CW) để cấu hình cho 8255A theo sơ đồ kết nối sau<14.png>

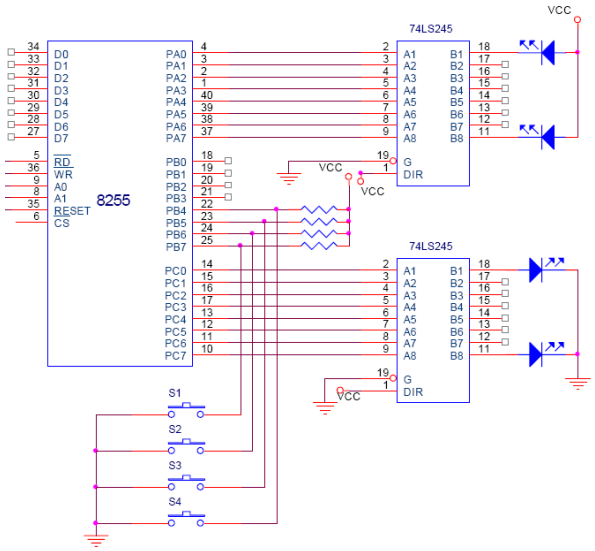

Cho biết cách tạo CW byte lệnh A (chế độ IO), và byte lệnh B (chế độ BSR) 8255A như sau<15.png>

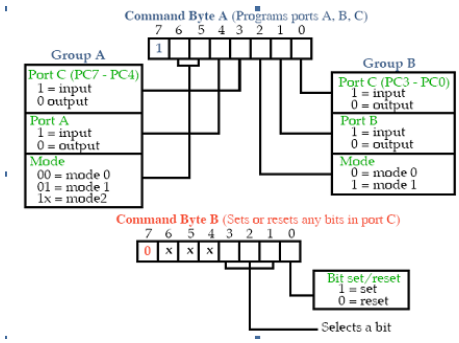

[<$>] Bh
*[<$>] 82h
[<$>] B8h
[<$>]85h

Câu 343 [<KH>]: Tính giá trị từ điều khiển (CW) để cấu hình cho 8255A theo sơ đồ kết nối sau<16.png>

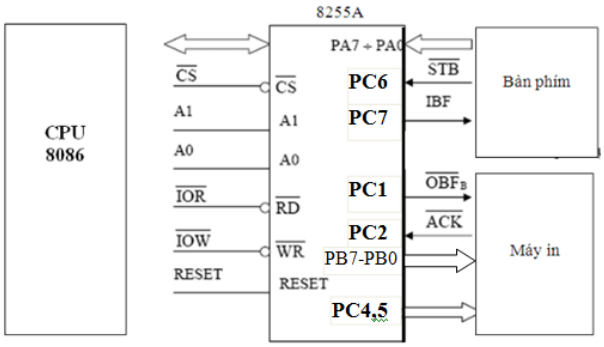

Cho biết cách tạo CW byte lệnh A (chế độ IO), và byte lệnh B (chế độ BSR) 8255A như sau<17.png>

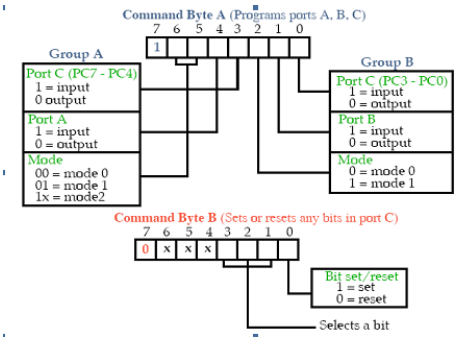

[<$>] C4h
[<$>] C2h
[<$>] B8h
*[<$>] B4h

Câu 344[<KH>]: Tính giá trị từ điều khiển (CW) để cấu hình cho 8255A theo sơ đồ kết nối sau<18.png>

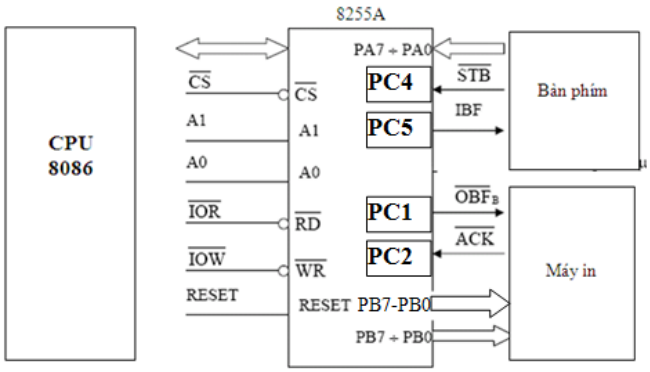

Cho biết cách tạo CW byte lệnh A (chế độ IO), và byte lệnh B (chế độ BSR) 8255A như sau<19.png>

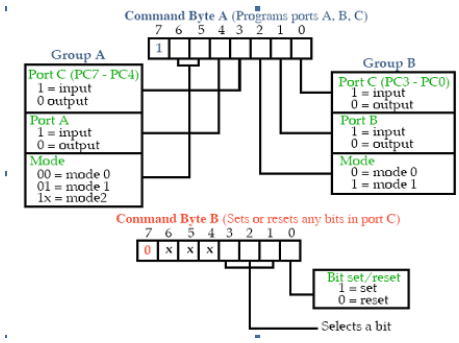

[<$>] C5h
*[<$>] B4h
[<$>] B8h
[<$>] B5h

Câu 345[<KH>]: Tính giá trị từ điều khiển (CW) để cấu hình cho 8255A theo sơ đồ kết nối sau<20.png>

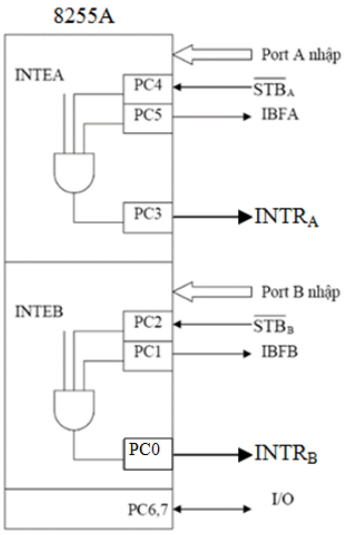

Cho biết cách tạo CW byte lệnh A (chế độ IO), và byte lệnh B (chế độ BSR) 8255A như sau<21.png>

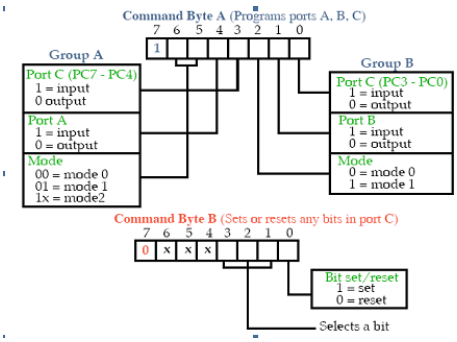

Chọn đáp án **sai** (không phải là giá trị của từ điều khiển để cấu hình 8255A):

[<$>] B6h
[<$>] B7h
*[<$>] BDh
[<$>] BEh

***CHƯƠNG 3:3.1 Lý Thuyết/*[(<8205030 -C3>)] Kỹ thuật vi xử lý, ,Chương 3 /[(<8205030 -C3.1>)] Kỹ thuật vi xử lý, ,Chương 3.1 //Câu 346 [<DE>]:** Trong lập trình hợp ngữ cho máy IBM PC, tên nào sau đây hợp lệ
[<$>]1baitap
[<$>] baitap-1
[<$>] baitap.1
*[<$>] @Baitap
Câu 347 [<DE>]: Trong lập trình hợp ngữ cho máy IBM PC tên nào sau đâu hợp lệ:
[<$>] 2000$
[<$>] Y.2000
*[<$>]C8086
[<$>]AX
Câu 348 [<DE>]: Trong lập trình hợp ngữ tên nào sau đây hợp lệ:
*[<$>]Two_word
[<$>]Two.word
[<$>] Two word
[<$>] Cả ba đều sai
Câu 349 [<DE>]: Dấu “;” có tác dụng gì trong chương trình
*[<$>] Chú thích
[<$>] Kết thúc
[<$>] Mở đầu
[<$>] Cả 3 đều sai
Câu 350 [<DE>]:Độ dài của trường tên trong lập trình hợp ngữ là bao nhiêu ký tự
[<$>]1 đến 15 ký tự
*[<$>]1 đến 31 ký tự
[<$>] 1 đến 50 ký tự
[<$>] Từ 1 ký tự trở lên
Câu 351 [<DE>]: Khai báo quy mô kích thước chương trình?
*[<$>] .Model
[<$>] .Stack
[<$>] .Data
[<$>] .Code
Câu 352 [<DE>]: Khai báo kích thước bộ nhớ ngăn xếp?
[<$>] .Model
*[<$>] .Stack
[<$>] .Data
[<$>] .Code
Câu 353 [<DE>]: Khai báo kích thước bộ nhớ dữ liệu?
[<$>] .Model
[<$>] .Stack
*[<$>] .Data
[<$>] .Code

Câu 354 [<DE>]: Khai báo qui mô chương trình hợp ngữ kiểu Tiny là kiểu
*[<$>] Mã lệnh và dữ liệu được gói gọn trong cùng một đoạn
[<$>] Mã lệnh và dữ liệu nằm trong nhiều đoạn
[<$>] Mã lệnh nằm gọn trong một đoạn, dữ liệu nằm gọn trong một đoạn
[<$>] Mã lệnh nằm trong một đoạn dữ liệu nằm trong nhiều đoạn
Câu 355 [<DE>]: Khai báo qui mô chương trình hợp ngữ kiểu Small là kiểu
[<$>]Mã lệnh và dữ liệu được gói gọn trong cùng một đoạn
[<$>] Mã lệnh và dữ liệu nằm trong nhiều đoạn
*[<$>] Mã lệnh nằm gọn trong một đoạn, dữ liệu nằm gọn trong một đoạn
[<$>] Mã lệnh nằm trong một đoạn dữ liệu nằm trong nhiều đoạn
Câu 356 [<DE>]: ".CODE" là kiểu khai báo gì trong lập trình hợp ngữ
[<$>] Khai báo đoạn ngăn xếp
*[<$>] Khai báo đoạn mã lệnh
[<$>] Khai báo đoạn dữ liệu
[<$>] Khai báo kiểu kích thước bộ nhớ
Câu 357 [<DE>]: ".STACK" là kiểu khai báo gì trong lập trình hợp ngữ
*[<$>] Khai báo đoạn ngăn xếp
[<$>]Khai báo đoạn mã lệnh
[<$>] Khai báo đoạn dữ liệu
[<$>] Khai báo kiểu kích thước bộ nhớ
Câu 358 [<DE>]: ".DATA" là kiểu khai báo gì trong lập trình hợp ngữ
[<$>] Khai báo đoạn ngăn xếp
[<$>]Khai báo đoạn mã lệnh
*[<$>] Khai báo đoạn dữ liệu
[<$>] Khai báo kiểu kích thước bộ nhớ
Câu 359 [<DE>]: Một biến DW là 1 biến kiểu?
[<$>] Byte
*[<$>] Từ
[<$>] Từ kép
[<$>] Kí tự
Câu 361 [<DE>]: Một biến DB là 1 biến kiểu?
*[<$>]Byte
[<$>]Từ
[<$>] Từ kép
[<$>] Không là kiểu dữ liệu
Câu 362 [<DE>]: Một biến DD là 1 biến kiểu?
[<$>] Byte
[<$>]Từ
*[<$>]Từ kép
[<$>] Kí tự

Câu 363 [<DE>]: Một biến DB là 1 biến kiểu?
*[<$>] 1 Byte
[<$>] 2 Byte
[<$>] 3 Byte
[<$>] 4 Byte
Câu 364 [<DE>]: Một biến DW là 1 biến kiểu?
[<$>] 1 Byte
*[<$>] 2 Byte
[<$>] 3 Byte
[<$>] 4 Byte
Câu 365 [<DE>]:Một biến DD là 1 biến kiểu?
[<$>] 1 Byte
[<$>] 2 Byte
[<$>]3 Byte
*[<$>]4 Byte
Câu 366 [<DE>]: Khai báo 1 biến kiểu 2 byte có tên "Ngoc" là?
[<$>] Ngoc DB 1, 2, 3
*[<$>]ngoc DW ?
[<$>] Ngoc DB ?
[<$>]ngoc Dd ?
Câu 367 [<DE>]: Lệnh khai báo 1 biến kiểu 1 byte có tên "St" là?
[<$>] St DB 1, 2, 3
[<$>] St DW?
*[<$>]St DB?
[<$>] St DD?
Câu 368 [<DE>]: Một file lập trình hợp ngữ có đuôi là?
[<$>] .c
[<$>] .exe
[<$>] .com
*[<$>] Tất cả đều sai
Câu 369 [<DE>]:Một file lập trình hợp ngữ có đuôi là?
*[<$>].asm
[<$>].exe
[<$>] .com
[<$>] Tất cả đều sai
Câu 370 [<DE>]: Thứ tự các thành phần trong dòng lệnh trong chương trình hợp ngữ từ trái qua sẽ là:
[<$>] Nhãn, các toán hạng, lệnh, chú thích
[<$>] Nhãn, chú thích, lệnh, các toán hạng
*[<$>] Nhãn, lệnh, các toán hạng, chú thích
[<$>] Nhãn, các toán hạng, lệnh, chú thích.

Câu 371 [<DE>]: Trong cú pháp của chương trình hợp ngữ, bắt đầu chương trình chính là:
[<$>] .MODEL
*[<$>] .MAIN PROC
[<$>] . DOICHO PROC
[<$>] .START
Câu 372 [<TB>]: Tập nào là chỉ dẫn hợp dịch.
*[<$>] .Model, .Stack , .Data, .Code
[<$>] Tất cả các lệnh trên đều là chỉ thị hợp dịch
[<$>] equ, segment, public, extrn, include
[<$>] db, dd, dw, dt
Câu 373 [<DE>]: Stack là cấu trúc dữ liệu xuất nhập theo kiểu
[<$>] Xuất nhập ngẫu nhiên
[<$>] Nhập trước xuất trước
[<$>] Xuất nhập tuần tự
*[<$>] Nhập sau xuất trước
Câu 374 [<DE>]: Chọn kết quả đúng của lệnh MOV [1234], 12h
[<$>] Hoán đổi vị trí của 1234 và 12
[<$>] Hoans đổi giá trị của ổ nhớ 1234 và giá trị 13h
*[<$>]Chuyển giá trị 12h vào ô [1234]
[<$>] Lỗi không chuyển tiếp giá trị vào từ ô nhớ
Câu 375 [<DE>]: Lệnh thực hiện chuyển nội dung 2 ô nhớ liên tiếp có địa chỉ DS: 1234h và DS:1234h+1 vào thanh ghi AX là:
*[<$>]MOV AX, [1234H]
[<$>] MOV AL, [1234H]
[<$>] MOV AX, [1235H]
[<$>] MOA AL, [1235H]
Câu 376 [<DE>]: Chọn câu trả lời đúng khi dùng lệnh In, Out để trao đổi với thiết bị ngoại vi
[<$>] Phức tạp vì phải biết địa chỉ cổng ngoại vi
[<$>] Các hệ thống khác nhau có địa chỉ khác nhau
[<$>] Không cần biết địa chỉ cổng cần ghép nối thiết bị
*[<$>] Cả A và B đúng
Câu 377 [<DE>]: Nếu địa chỉ Stack trong CPU 8086 là : FFEEh thì sau khi thực hiện các lệnh Push AX, Push BX thì giá trị đỉnh STACK còn bao nhiêu ?
[<$>] FFECh
*[<$>]FFEAh
[<$>] FFEDH
[<$>] FFEBH

Câu 378 [<DE>]: Trong các lệnh sau, lệnh nào là lệnh không hợp lệ?
[<$>] MOV AL, BL
[<$>] MOV BX, AL
[<$>]MOV AX, BX
*[<$>] MUL AL, BL
Câu 379 [<DE>]:Lệnh XOR Ax, Ax có thể thay bằng lệnh nào
*[<$>] MOV Ax,0
[<$>] MOV Ax,1
[<$>] MOV Ax,AH
[<$>] Cả ba đều đúng
Câu 380 [<DE>]: Những lệnh MOV nào sau đây sai ?
[<$>] MOV AX, BX
[<$>] MOV A2, AL
[<$>] MOV AX, BL
*[<$>] MOV BH, 4A6Fh
Câu 381 [<DE>]: Những lệnh MOV nào sau đây sai?
.DATA
A1 DW 0
A2 DW 6
A3 DB 5
.CODE
[<$>] MOV DX, 3
[<$>] MOV A1, BX
*[<$>] MOV CL, A3
[<$>] MOV A1, A2
Câu 382 [<TB>]: Giả sử có AL = 61H, CL = 4 sau lệnh ROL AL,CL sẽ được.
[<$>] AL=16; CF=1
[<$>] AL=60; CF=1
*[<$>] AL=16; CF=0
[<$>] AL=60; CF=0
Câu 383 [<DE>]: Lệnh MOV CL,[BX] thực hiện:
*[<$>] Chuyển nội dung ô nhớ có địa chỉ DS:BX vào CL
[<$>] Chuyển nội dung 2 ô nhớ có địa chỉ DS:(BX) và DS:(BX+1) vào CL
[<$>] Chuyển nội dung của BX vào CX
[<$>] Chuyển nội dung của BX vào CL
Câu 384 [<DE>]: Lệnh MOV [BX],AX thực hiện:
*[<$>] Chuyển nội dung AX vào 2 ô nhớ liên tiếp có địa chỉ DS:(BX) và DS:(BX+1)
[<$>] Chuyển nội dung của AX vào BX
[<$>] Chuyển nội dung của AX vào ô nhớ có địa chỉ DS:BX
[<$>] Chuyển nội dung của AL vào ô nhớ có địa chỉ DS:BX

Câu 385 [<DE>]: Lệnh MOV CL,[BX] +5 thực hiện:
[<$>] Chuyển nội dung ô nhớ có địa chỉ SS:(BX+5) vào AL
[<$>] Chuyển nội dung 2 ô nhớ có địa chỉ DS:(BX+5) và DS:(BX+6) vào CL
[<$>] Chuyển nội dung ô nhớ có địa chỉ DS:(BX+5) vào AL
*[<$>] a,b,c đều sai
Câu 386 [<DE>]: Kết quả của đoạn lệnh sau được chứa trong thanh ghi nào?
MOV AL, 212
MOV BL, 45
MUL BL
*[<$>] AX
[<$>] CX
[<$>] DX
[<$>] AL
Câu 387 [<DE>]: Các khai báo dữ liệu sau, khái báo nào không bị lỗi:
[<$>]Xon DB 1,2,3,fh
[<$>] Yes DB 4,7,h,9
[<$>] Rcl DB 19,7,6,10,3
*[<$>] Anh DB 9,3,8,7,0
3.1.2 Câu hỏi trung bình
/Câu 388 [<TB>]: Để xuất 1 ký tự ra màn hình, dùng hàm nào của ngắt 21h:
[<$>] Hàm 1.
*[<$>] Hàm 2.
[<$>] Hàm 8.
[<$>] Hàm 9.
Câu 389 [<TB>]: Để xuất 1 ký tự ra màn hình, dùng ngắt 21h, ký tự đó phải được để sẵn ở trong thanh ghi nào?
[<$>] AL.
*[<$>] DL.
[<$>] AH.
[<$>] BL.
Câu 390 [<TB>]: Để xuất 1 chuỗi ký tự ra màn hình, dùng hàm nào của ngắt 21h:
[<$>] Hàm 1.
[<$>] Hàm 2.
[<$>] Hàm 8.
*[<$>] Hàm 9.
Câu 391 [<TB>]: Để xuất 1 chuỗi ký tự ra màn hình, dùng ngắt 21h, địa chỉ của chuỗi ký tự đó phải được để sẵn trong thanh ghi nào?
[<$>] AX
[<$>] BX.
[<$>] CX.
*[<$>] DX.

Câu 392 [<TB>]: Để nhập 1 ký tự từ bàn phím cần dùng hàm nào của ngắt 21h:
*[<$>] Hàm 1.
[<$>] Hàm 2.
[<$>] Hàm 8.
[<$>] Hàm 9.
Câu 393 [<TB>]: Để thoát khỏi chương trình, dùng hàm nào của ngắt 21h?
[<$>]Hàm 1h.
[<$>] Hàm 2h.
[<$>] Hàm 9h.
*[<$>] Hàm 4Ch.
Câu 394 [<TB>]: Để đưa ra màn hình một thông báo "nhập vào một ký tự bất kỳ", và nhận được ký tự người sử dụng nhập vào, chương trình phải sử dụng những hàm nào của ngắt 21h?
[<$>]Hàm 1 và Hàm 2
[<$>] Hàm 2 và Hàm 9
[<$>] Hàm 1 và Hàm 9
*[<$>]Hàm 9 và Hàm 1
Câu 395 [<TB>]: Sau khi thực hiện hàm 1 của ngắt 21h, điều gì sẽ xảy ra
*[<$>] Giá trị trong thanh ghi AL thay đỏi
[<$>] Giá trị trong thanh ghi BL thay đỏi
[<$>] Giá trị trong thanh ghi CL thay đỏi
[<$>] Giá trị trong thanh ghi DL thay đỏi
Câu 396 [<TB>]: Khi thực hiện hàm 1 của ngắt 21h, ký tự nhập vào từ người dùng sẽ được để ở đâu
*[<$>] Thanh ghi AL
[<$>] Thanh ghi BL
[<$>] Thanh ghi CL
[<$>] Thanh ghi DL
Câu 397 [<TB>]: Thanh ghi nào sẽ chứa giá trị số hiệu hàm chức năng tương ứng khi gọi ngắt 21h
*[<$>] Thanh ghi AH
[<$>] Thanh ghi AL
[<$>] Thanh ghi DH
[<$>] Thanh ghi DL
Câu 398 [<TB>]: Lệnh gọi ngắt 21h của DOS?
[<$>]INC
[<$>] INTR
[<$>] INTA
*[<$>]INT

Câu 399 [<TB>]: Lệnh gọi ngắt là lệnh nào trong các lệnh sau:
[<$>] INC
*[<$>] INT
[<$>] IMUL
[<$>] LEA
Câu 400 [<TB>]: Hệ vi xử lý 8086 có bao nhiêu số hiệu ngắt:
[<$>] 21
[<$>] 16
[<$>] 64
*[<$>] 256

***3.2 Bài tập3.2.2 Bài tập Dễ//*[(<8205030 -C3.2>)] Kỹ thuật vi xử lý, ,Chương 3.2 //**
Câu 401 [<DE>]: Sau khi thực hiện đoạn chương trình sau, giá trị thanh ghi AL bằng bao nhiêu?
MOV AL, 5
MOV BL, 10
ADD BL, AL
SUB BL, 1
*[<$>]5h
[<$>] 0Eh
[<$>] 26h
[<$>] 0
Câu 402 [<DE>]: Sau khi thực hiện đoạn chương trình, giá trị trong thanh ghi BL bằng bao nhiêu?
MOV AL, 5
MOV BL, 10
ADD BL, AL
SUB BL, 1
[<$>]5h
*[<$>] 0Eh
[<$>] 26h
[<$>] 0
Câu 403 [<DE>]: Sau khi thực hiện đoạn chương trình sau, thanh ghi BX có giá trị bằng bao nhiêu?
MOV AX,0
MOV BX,0
MOVAL, 5
MOV BL, 10h
ADD BL, AL
XOR BL, 55h
[<$>] 5h
[<$>] 15h
*[<$>]40h[<$>] 0h

Câu 404 [<DE>]: Sau khi thực hiện đoạn chương trình sau, thanh ghi BX có giá trị bằng bao nhiêu?
MOV AX, 0
MOV BX, 0
MOV AL, 5
MOV BL, 10h
ADD AL, BL
XOR BL, 55h
Thanh ghi BX có gí trị bằng bao nhiêu:
[<$>] 15h
[<$>] 25h
[<$>] 35h
*[<$>]45h
Câu 405 [<DE>]: Sau khi thực hiện đoạn chương trình sau, thanh ghi AX có giá trị bằng bao nhiêu?
MOV AX, 0
MOV BX, 0
MOV AL, 5
MOV BL, 10h
ADD AL, BL
XOR BL, 55h
*[<$>] 15h
[<$>] 25h
[<$>] 35h
[<$>] 45h
Câu 406 [<DE>]: Hãy cho biết kết quả chứa trong biến Var sau khi thực hiện đoạn lệnh sau
MOV Var, 0
MOV AX, 5
MOV BX, 6
ADD AX, BX
MOV Var, AX
[<$>] 6
*[<$>]0Bh
[<$>] Giá trị bất kỳ
[<$>] 0Ch
Câu 407 [<DE>]: AX sẽ bằng bao nhiêu sau khi thực hiện đoạn lệnh sau
MOV AX, 4
MOV BX, 5
DEC BX
ADD AX, BX
INC AX
[<$>] AX=10

[<$>] AX=4
*[<$>] AX= 9
[<$>] AX= 7
Câu 408 [<DE>]: Sau khi thực hiện đoạn chương trình sau thanh ghi AX có giá trị bằng?
XOR AX, AX
XOR BX, BX
MOV AX, 5857H
MOV BX, 58A8H
OR AX, BX
[<$>] 5858h
[<$>] FFh
[<$>] 58A8h
*[<$>]58FFh
Câu 409 [<DE>]:Tìm giá trị của AH sau đọan chương trình sau:
MOV AH,75H
OR AH,0EH
[<$>] 7E(H)
*[<$>] 7F(H)
[<$>] 05(D)
[<$>]11111010(B)
Câu 410 [<DE>]: Cho đoạn chương trình sau, hỏi gía trị ban đầu của AX và BX trước khi vào nhãn lặp ab là
MOV BX,100
XOR AX, AX
MOV CX, 10
ab: ADD AX, 2
    SUB BX, 5
    LOOP ab
[<$>] 100, 0
*[<$>] 0, 100
[<$>] 1000, 10
[<$>] 0, 10
Câu 411 [<DE>]: Hỏi giá trị của AX sau khi thực hiện đoạn chương trình?
MOV BX,100
XOR AX, AX
MOV CX, 10
ab: ADD AX, 2
    SUB BX, 5
    LOOP ab
[<$>] 2
*[<$>] 20
[<$>] 200
[<$>] 2000

Câu 412 [<DE>]: Hỏi giá trị của BX sau khi thực hiện đoạn chương trình?

```
MOV BX,100
XOR AX, AX
MOV CX, 10
ab: ADD AX, 2
      SUB BX, 5
      LOOP ab
```

[<$>] 5
*[<$>] 50
[<$>] 500
[<$>] 5000

Câu 413 [<DE>]:Lệnh LOOP của đoạn chương trình trên có ý nghĩa gì?

```
MOV BX,100
XOR AX, AX
MOV CX, 10
ab: ADD AX, 2
      SUB BX, 5
      LOOP ab
```

[<$>] Thực hiện cả chương trình 10 lần
*[<$>] Thực hiện từ nhãn ab 10 lần.
[<$>] Tăng giá trị của các biến tại nhãn ab lên 1 đơn vị
[<$>] Tất cả các đáp án trên

Câu 414 [<DE>]: Câu lệnh sau có ý nghĩa là gì: “ CMP AX,100”
[<$>] Chuyển giá trị 100 vào thanh ghi AX
*[<$>] So sánh giá trị của thanh ghi AX với 100.
[<$>] Copy giá trị 100 vào thanh ghi AX
[<$>] Tất cả đều sai

Câu 415 [<DE>]: Để xoá thanh ghi CX về 0, lệnh nào sau đây là đúng:
*[<$>] XOR CX, CX
[<$>] CMP CX, 0
[<$>] MOV CX, [0]
[<$>] OR CX, 0

3.2.2 Bài tập trung bình//

Câu 416 [<TB>]: Đoạn chương trình nào sau đây là in một ký tự ra màn hình:
[<$>] …

```
.data
S DB "Hello !$"
.code
Mov AX,@data
Mov DS, AX
Mov DX, OFFSET s
Mov AH, 9
Int 21h
```

…
[<$>] …
Mov ah, 1
Int 21h
…
[<$>] …
Mov ax, 4ch
Int 21h
…
*[<$>] …
Mov AL, 65
Mov AH, 02h
Int 21h
...

Câu 417 [<TB>]: Đoạn chương trình nào sau đây là in một chuỗi ký tự ra màn hình:

*[<$>] …
.data
S DB "Hello !$"
.code
Mov AX,@data
Mov DS, AX
Mov DX, OFFSET s
Mov AH, 9
Int 21h
…
[<$>] …
Mov ah, 1
Int 21h
…
[<$>] …
Mov ax, 4ch
Int 21h
…
[<$>] …
Mov AL, 65
Mov AH, 02h
Int 21h
...

Câu 418 [<TB>]: Đoạn chương trình nào sau đây chờ bấm một phím từ màn hình?
[<$>] …
.data
S DB "Hello !$"
.code
Mov AX,@data
Mov DS, AX
Mov DX, OFFSET s
Mov AH, 9
Int 21h
…
*[<$>] …
Mov ah, 1
Int 21h
…
[<$>] …
Mov ax, 4ch
Int 21h
…
[<$>] …
Mov AL, 65
Mov AH, 02h
Int 21h
...
Câu 419 [<TB>]: Đoạn chương trình nào sau đây trả lại quyền điều khiển cho hệ điều hành (về DOS)?
[<$>] …
.data
S DB "Hello !$"
.code
Mov AX,@data
Mov DS, AX
Mov DX, OFFSET s
Mov AH, 9
Int 21h
…
[<$>] …
Mov ah, 1
Int 21h
…
*[<$>] …
Mov ax, 4ch=> Mov ah, 4ch

Int 21h
…
[<$>] …
Mov AL, 65
Mov AH, 02h
Int 21h
...

Câu 420 [<TB>]: Đoạn chương trình sau đây có chức năng làm gì:

MOV CX, 5
K3: ADD BX, 1
MOV DL, ’3’
MOV AH, 02h
INT21h
LOOP K3

*[<$>]In 5 kí tự ’3’ ra màn hình
[<$>] Đọc 5 ký tự từ bàn phím vào ô nhớ số 3
[<$>] Đọc đĩa cứng tại sector thứ 3
[<$>]Di chuyển 3 byte từ địa chỉ 5 sang địa chỉ 0eh

Câu 421 [<TB>]: Đoạn lệnh dưới đây thực hiện nhiệm vụ gì:

...
LEA DX, buffer
MOV AH, 09h
INT 21h
…

*[<$>]In xâu ký tự được trỏ bởi buffer ra màn hình
[<$>] In ký tự đầu tiên được trỏ bởi bufter ra màn hình
[<$>] Đọc một xâu ký tự từ bàn phím vào buffer
[<$>] Đọc một ký tự vào buffer từ bàn phím

Câu 422 [<TB>]: Đoạn chương trình sau thực hiện công việc gì?

MOV CX, 80
MOV DL,'*'
MOV AX, 200h
LAP:
INT 21h
loop LAP

[<$>] Hiện lên màn hình 1 chuỗi ký tự bất kỳ
*[<$>] Hiện màn hình một dòng ký tự gồm 80 dấu *
[<$>] Hiện lên ký tự *
[<$>] Hiện lên giá trị 200h

Câu 423 [<TB>]: Chạy đoạn chương trình sau, nếu ta nhấn vào phím số 1 trên keyboard, mã nhận về sẽ được chứa ở đâu?
MOV AH, 1
INT 21h
[<$>] Thanh ghi CL.
[<$>] Thanh ghi BL
[<$>] Thanh ghi DL
*[<$>] Thanh ghi AL
Câu 424 [<TB>]: Hãy cho biết đoạn lệnh sau hiện kết quả ra màn hình bằng bao nhiêu?
MOV DL, 65
MOV AH, 2
INT 21h
[<$>] Giá trị số 21
*[<$>] Ký tự 'A' .
[<$>] Giá trị số 2
[<$>] Không hiện ra gì
Câu 425 [<TB>]: Đoạn chương trình sau thực hiện nhiệm vụ gì?
MOV AX, 4Ch
INT 21h
[<$>] Nhập một ký tự từ bàn phím
[<$>] Không làm gì cả
[<$>] Hiển thị một ký tự
*[<$>] Chấm dứt chương trình trở về hệ điều hành
Câu 426 [<TB>]: Đoạn lệnh sau cho kết quả gì ra màn hình?
MOV CX, 3
LAP:
MOV DL,31h
MOV AH, 2
INT 21h
loop LAP
[<$>] Không in ra gì lên màn hình
*[<$>] "111"
[<$>] "AAA"
[<$>] "212121"
Câu 427 [<TB>]: Hãy cho biết đoạn lệnh sau là lập trình cấu trúc nào?
MOV AH, 1
LAP:
INT 21h
CMP AL, ' '
JNE LAP
*[<$>] IF-THEN
[<$>] FOR

[<$>] DO-WHILE
[<$>] REPEAT- UNTIL
Câu 428 [<TB>]:Đoạn chương trình sau thực hiện công việc gì?
MOVCX,1
MOVDL,1
Lap: MOVAH,2
INT 21h
INCDL
INCCX
CMPCX,255
JE Thoat
JMP Lap
Thoat: MOVAH,4Ch
INT 21h
[<$>] In ra bảng mã ASCII
[<$>] In ra các số từ 2 đến 256
[<$>] In từ các số từ 1 đến 255
*[<$>] Tất cả các đáp án đều sai
Câu 429 [<TB>]: Chương trình sau in ra gi?
MOVAX,2
MOVBX, AX
MOVCX, 8
print: MOVAH, 2 ;
MOVDL, '0'
TESTBL, 10000000b ;
JZ zero
MOVDL, '1'
zero: INT 21h
SHLBL, 1
LOOP print
[<$>] 000000110
*[<$>] 000000010
[<$>] 000000011
[<$>] 000000010b
Câu 430 [<TB>]: Chương trình sau in ra gi?
MOV Al ,"A"
CMPAl,"B"
JBL1
JA L2
L1:
ADDAl,2
MOVDL,Al
MOVAH,2

INT 21h
JMP exit
L2:
MOVDL,"C"
MOVAH,2
INT 21h

[<$>] B
[<$>] A
[<$>] AB
*[<$>] C
Câu 431 [<TB>]: Chương trình sau làm gi?
MOVAH,1
lap:
INT 21h
CMPAL,27
JE thoat
JMP lap
thoat:
MOVAX,4Ch
INT 21h
*[<$>] Cho phép nhập một dãy ký tự bất kỳ, kết thúc bằng ESC
[<$>] In ra màn hình 27 ký tự A
[<$>] In ra màn hình 27 ký tự bất kỳ
[<$>] Cho phép nhập 27 ký tự bất kỳ
Câu 432 [<TB>]: Chương trình sau làm nhiệm vụ gì?
MOVAH,2
MOVDL,41h
INT 21h
MOVAH,2
ADDDL,01h
INT 21h
MOVAH,2
SUBDL,01h
INT 21h
*[<$>] In ra màn hình ký tự: ABA
[<$>] In ra màn hình ký tự: AAA
[<$>] In ra màn hình ký tự: ABB
[<$>] In ra màn hình ký tự: ABC

Câu 433 [<TB>]: Chương trình sau in ra gì?
MOVDL,"A"
MOVCX,5
MOVAH,2
lap:
INT 21h
INCDL
LOOP lap
[<$>] Abcde
[<$>] Aaaaa
[<$>] Ababa
*[<$>] ABCDE
Câu 434 [<TB>]: Cho chương trình sau sai ở dòng nào?
1 .model small
2 .stack 100h
3 .data
4 message db "Chuong trinh Assembler don gian",10,13,”$”
5 .code
6 main proc
7 mov ax,@data
8 mov ds,ax
9 mov ah,9
10 mov dx,offset message
11 int 21h
12 mov ax, 4c00h
13 int 21h
14 main endp
15 end main
[<$>] 5, 12.
*[<$>] Không có dòng nào sai.
[<$>] 4, 6, 7, 8.
[<$>] 14, 15.
Câu 435 [<TB>]:AX có giá trị bằng bao nhiêu sau khi thực hiện đoạn lệnh sau:
MOV AX, 1
MOV CX, 5
TOP:
MUL CX
LOOP TOP
[<$>] 100
[<$>] 5
[<$>] 0*[<$>] 120

Câu 436 [<TB>]: Tìm kết quả của AX sau đoạn chương trình sau:
MOV AL,0
MOV BL,8
MUL BL
MOV BH,8
MUL BH
*[<$>] 0
[<$>] 64
[<$>] 8
[<$>] Tất cả các đáp án đều sai.
Câu 437 [<TB>]: Đoạn chương trình sau đây làm công việc gì?
MOV AH,1
INT 21H
MOV BL,AL
MOV AH,2
MOV DL,0DH
INT 21H
MOV DL,0AH
INT 21H
MOV DL,BL
[<$>] Cho phép nhập 1 ký tự từ bàn phím và hiển thị ký tự đó ở đầu dòng tiếp theo
*[<$>] Cho phép nhập 1 ký tự từ bàn phím và hiển thị ký tự đó ở ngay bên cạnh.
[<$>] Cho phép nhập 1 ký tự từ bàn phím và hiển thị ký tự đó ở cạnh ký tự vừa nhập
[<$>] Cả a,b,c đều sai
Câu 438 [<TB>]: Cho biết đoạn chương trình sau thực hiện nhiệm vụ gì?
MOV AL, 1
MOV BL, 1
MOV CX, 5
TOP:
INC BL
MUL BL
LOOP TOP
[<$>] Thực hiện phép tính AX= 5!
*[<$>]Thực hiện phép tính AX= 6!
[<$>] Thực hiện phép tính AL= 5!
[<$>]Tất cả các đáp án kia đều sai
Câu 439 [<TB>]: Cho biết đoạn chương trình sau làm nhiệm vụ gì?
MOV AL,5
MOV BL,6
MUL BL
PUSH AX
MOV AL,BL
MOV BL,8

MUL BL
POP BX
ADD AX,BX
[<$>] Thực hiện phép toán: AX = 5.6 + 7.8
[<$>] Thực hiện phép toán: BX = 5.6 + 7.8
*[<$>] Thực hiện phép toán: AX = 8.6 + 6.5
[<$>] Cả a,b,c đều sai.
Câu 440 [<TB>]: Để nhập 1 ký tự từ bàn phím và hiển thị ở đầu dòng tiếp theo thì phải:
[<$>] Dùng hàm 1, 2, 9 của ngắt 21h.
*[<$>] Dùng hàm 1, 9, 2 của ngắt 21h.
[<$>] Dùng hàm 2, 1, 9 của ngắt 21h.
[<$>] Dùng hàm 9, 1, 2 của ngắt 21h.
Câu 441 [<TB>]: Đoạn chương trình sau làm công việc gì:
MOV AH,1
INT 21H
MOV AH,2
MOV DL,AL
INT 21H
[<$>] Cho phép nhập một kí tự từ bàn phím
[<$>] Cho phép nhập một kí tự từ bàn phím và hiển thị kí tự đó ở đầu dòng tiếp theo
*[<$>] Cho phép nhập một kí tự từ bàn phím và hiển thị kí tự đó ở cạnh kí tự vừa nhập
[<$>] Cho phép nhập một kí tự từ bàn và hiển thị
Câu 442 [<TB>]: Cho biết 8 led đơn được nối với cổng Port A (có địa chỉ là BB6Eh), và nối theo anot chung, đoạn lệnh nào sao đây cho phép sang tất cả các led?
A) MOV AL, 00h
   IN BB6EH, AL
B) MOV AL, 00h
   OUT BB6EH, AL
C) MOV AL, FFh
   IN BB6EH, AL
D) MOV AL, FFh
   OUT BB6EH, AL
Sửa thành:
A) MOV AL, 00h
   MOV DX, 0BB6Eh; vì địa chỉ cổng>FFh
   IN AL,DX
B) MOV AL, 00h
   MOV DX, 0BB6Eh; vì địa chỉ cổng>FFh
   OUT DX, AL
C) MOV AL, 0FFh
   MOV DX, 0BB6Eh; vì địa chỉ cổng>FFh
   IN AL,DX
D) MOV AL, 0FF h

MOV DX, 0BB6Eh; vì địa chỉ cổng>FFh
OUT DX, AL

[<$>] Đoạn lệnh A
*[<$>] Đoạn lệnh B
[<$>] Đoạn lệnh C
[<$>] Đoạn lệnh D

Câu 443 [<TB>]:Các dòng lệnh 3 và 4 ở chương trình sau có ý nghĩa gì?

1. IN AL, Port B
2. MOV AH, AL
3. AND AL, 1000 0000
4. CMP AL, 1000 0000
5. JNE kiemtra
6. MOV AL,FFh
7. OUT port A, AL
8. Kiemtra:

*[<$>] Kiểm tra cổng PB_7 có phải ở mức cao hay không.
[<$>] Kiểm tra cổng PB_7 có phải ở mức thấp hay không
[<$>] Kiểm tra cổng PB_0 có phải ở mức thấp hay không
[<$>] Kiểm tra cổng PB_0 có phải ở mức cao hay không

Câu 444 [<TB>]:Lệnh JNE ở dòng 5 có nghĩa là gì?

1. IN AL, Port B
2. MOV AH, AL
3. AND AL, 1000 0000
4. CMP AL, 1000 0000
5. JNE kiemtra
6. MOV AL,FFh
7. OUT port A, AL
8. Kiemtra:

[<$>] Nhảy đến nhãn kiemtra nếu 2 giá trị ở dòng 4 bằng nhau
*[<$>] Nhảy đến nhãn kiemtra nếu 2 giá trị ở dòng 4 không bằng nhau.
[<$>] Chạy chương trình ở nhãn kiemtra ngay lập tức mà không cần điều kiện
[<$>] Tất cả các đáp án trên

Câu 445 [<TB>]:Dòng lệnh 6, 7 có nghĩa là gì?

1. IN AL, Port B
2. MOV AH, AL
3. AND AL, 1000 0000
4. CMP AL, 1000 0000
5. JNE kiemtra
6. MOV AL,FFh
7. OUT portA, AL
8. Kiemtra:

```
    AND AH, 0100 0000
    CMP AH, 0100 0000
    JNE Exit
    MOV AL, 00h
    OUT port C, AL
9.  Exit:     MOV AH, 4CH
              INT 21h
```

*[<$>] Chuyển giá trị FFh được lưu từ thanh ghi AL ra cổng A để điều khiển bật đèn.
[<$>] Nhận giá trị FFh từ cổng A để lưu vào thanh ghi AL
[<$>] Xóa thanh ghi AL
[<$>] Tất cả đều sai