CHƯƠNG 2:

2.1 Lý Thuyết

Câu 146:Tổ hợp nào diễn tả đúng nhất về cấu trúc một hệ vi xử lý gồm: [<$>]CPU, Bộ nhớ, main board, ổ cứng
[<$>] CPU, RAM, Thiết bị ngoại vi
[<$>] CPU, Bộ nhớ trong, phối ghép IO, các thiết bị ngoại vi [<$>] CPU, ROM, RAM, ổ cứng

Câu 147: Thành phần nào không thể thiếu để hệ vi xử lý hoạt động được? [<$>] CPU, ổ cứng
[<$>] CPU, ROM
[<$>] CPU, RAM
[<$>] CPU, ROM, RAM

Câu 148: Nguyên lí hoạt động của hệ vi xử lí là gì?
[<$>] Làm việc theo lệnh điều khiển từ người dùng
[<$>] Nhân lệnh từ người sử dụng, xử lý lệnh, và xuất ra ngoại vi [<$>] Dữ liệu được đưa vào từ thiết bị vào (Input device), hệ thống sẽ xử lý dữ liệu và xuất ra thiết bị ra (output device)
[<$>] Làm việc theo chương trình được lập sẵn

Câu 149: Nguyên lí hoạt động của hệ vi xử lí là gì?
[<$>] Thực hiện chương trình trong ROM
[<$>] Thực hiện chương trình trong RAM
[<$>] Thực hiện chương trình trong ổ cứng
[<$>] Cả ba đáp án kia đều đúng

Câu 150: Nguyên lí hoạt động của hệ vi xử lí là gì?
[<$>] Người sử dụng đưa lệnh vào từ thiết bị ngoại vi, hệ vi xử lý sẽ xử lý và thực hiện lệnh
[<$>] Chương trình thực thi cần được nạp sẵn vào trong ROM và thiết bị ngoại vi [<$>] Làm việc theo chương trình chứa sẵn trong RAM
[<$>] Cả ba đáp án kia đều sai

Câu 151:Các chương trình lập sẵn của hệ vi xử lý được lưu ở đâu? [<$>] Trong ROM, RAM
[<$>] Trong RAM, Cache
[<$>] Trong ROM, Ổ Cứng
[<$>] Trong RAM, Ổ Cứng

Câu 152: Chức năng, nhiệm vụ của một hệ vi xử lý là:
[<$>] Thực hiện chương trình
[<$>] Truy cập bộ nhớ trực tiếp DMA
[<$>] Ngắt và xử lý ngắt
[<$>] Cả ba đáp án kia đều đúng.

Câu 153: Nhiệm vụ chính của CPU là:
[<$>] Điều hành hoạt động của toàn hệ thống theo ý định của người sử dụng [<$>] Thi hành chương trình theo vòng kín gọi là chu kỳ lệnh. [<$>] Giao tiếp với các thiết bị xuất nhập.
[<$>] Thực hiện lệnh chương trình.

Câu 154:CPU thực hiện chương trình ở đâu?
[<$>] Ổ Cứng
[<$>] RAM
[<$>] ROM
[<$>] Cả ba đáp án kia đều đúng.

Câu 155: Chương trình, dữ liệu trong quá trình hoạt động của hệ vi xử lý được chứa ở đâu?
[<$>] ROM
[<$>] RAM
[<$>] CPU
[<$>] Cả ba đáp án đều đúng.

Câu 156: Chương trình đầu tiên được chạy trong hệ máy tính là chương trình gì? [<$>] Chương trình trong ROM.
[<$>] Chương trình khởi động của hệ điều hành
[<$>] Chương trình khởi động ổ đĩa
[<$>] Cả ba đáp án đều sai.

Câu 157: Trong hệ vi xử lý, chương trình chữa sẵn ở đâu?
[<$>] ROM
[<$>] HDD (ổ cứng).
[<$>] CD
[<$>] Cả ba đáp án đều đúng.

Câu 158: Trong hệ vi xử lý, chương trình không thể chữa sẵn ở đâu? [<$>] ROM

[<$>] RAM
[<$>] HDD (ổ cứng).
[<$>] CD.

Câu 159: Chương trình và dữ liệu muốn thực thi thì phải nạp vào
[<$>] RAM
[<$>] ROM
[<$>] ổ cứng.
[<$>] Bộ nhớ trong

Câu 160:Bộ nhớ chính của một hệ vi xử lý là?
[<$>] ROM,
[<$>] RAM.
[<$>] ROM và RAM.
[<$>] Bộ nhớ trong

Câu 161: Chọn phát biểu Sai?
[<$>] Dùng RAM làm bộ nhớ chính vì RAM không bị mất dữ liệu khi mất nguồn điện.
[<$>] Dùng RAM làm bộ nhớ chính vì RAM bị mất dữ liệu khi mất nguồn điện.
[<$>] Dùng ROM làm bộ nhớ chính vì ROM có thể chứa cả chương trình vận hành của nhà sản xuất
[<$>] Dùng ROM làm bộ nhớ chính vì ROM là bộ nhớ chỉ đọc

Câu 162:Bộ nhớ trong là?
[<$>] ROM
[<$>] RAM.
[<$>] ROM và RAM.
[<$>] HDD (ổ cứng)

Câu 163:Bộ nhớ ngoài là?
[<$>] ROM
[<$>] RAM.
[<$>] ROM và RAM.
[<$>] HDD (ổ cứng)

Câu 164:ROM là bộ nhớ?
[<$>] ROM chỉ đọc ra mà không ghi được vào.
[<$>] ROM vừa đọc vừa ghi.

[<$>] ROM không đọc ra được.
[<$>] ROM không ghi vào được.

Câu 165:RAM dùng để làm gì?
[<$>] RAM dùng để chứa chương trình lập sẵn, chương trình cài đặt [<$>] RAM chứa chương trình lập sẵn của nhà sản xuất máy tính [<$>] RAM chứa chương trình trong lúc thực thi
[<$>] Cả ba đáp án đều sai.
Câu 166:ROM là loại bộ nhớ bán dẫn có đặc tính:
[<$>] Cho phép đọc dữ liệu từ ROM, không cho phép ghi dữ liệu vào ROM, mất dữ liệu khi mất nguồn điện.
[<$>] Cho phép đọc dữ liệu từ ROM, không cho phép ghi dữ liệu vào ROM, không mất dữ liệu khi mất nguồn điện.
[<$>] Cho phép đọc dữ liệu từ ROM, cho phép ghi dữ liệu vào ROM, mất dữ liệu khi mất nguồn điện.
[<$>] Cho phép đọc dữ liệu từ ROM, cho phép ghi dữ liệu vào ROM, không mất dữ liệu khi mất nguồn điện.

Câu 167:RAM là loại bộ nhớ bán dẫn có đặc tính:
[<$>] Cho phép đọc dữ liệu từ RAM, không cho phép ghi dữ liệu vào RAM, mất dữ liệu khi mất nguồn điện.
[<$>]Cho phép đọc dữ liệu từ RAM, không cho phép ghi dữ liệu vào RAM, không mất dữ liệu khi mất nguồn điện.
[<$>]Cho phép đọc dữ liệu từ RAM, cho phép ghi dữ liệu vào RAM, mất dữ liệu khi mất nguồn điện.
[<$>] Cho phép đọc dữ liệu từ RAM, cho phép ghi dữ liệu vào RAM, không mất dữ liệu khi mất nguồn điện

Câu 168: Trong hệ VXL có loạt bus nào?
[<$>] Bus điều khiển.
[<$>] Bus địa chỉ
[<$>] Bus dữ liệu.
[<$>] Cả ba đáp án trên.

Câu 169: Trong hệ VXL bus điều khiển dùng để làm gì?
[<$>] Lấy các lệnh để thực hiện.
[<$>] Truyền dữ liệu với vi xử lí.
[<$>] Lấy địa chỉ vào.
[<$>] Xác định các chế độ hoạt động của hệ thống.

Câu 170: Trong hệ VXL bus điều khiển dùng để làm gì?
[<$>] Điều khiển bus.
[<$>] Điều khiển CPU
[<$>] Điều khiển hệ thống
[<$>] Cả ba đáp án kia

Câu 171:BUS dùng để làm gì?
[<$>] Chuyển điều khiển đến chương trình BIOS (để chạy).
[<$>] Là nơi lưu trữ dữ liệu của hệ thống.
[<$>] Là các nhóm đường tín hiệu có cùng chúc năng của hệ vi xử lý. [<$>] Là dây kết nối thiết bị ngoại vi với CPU.

Câu 172: Trong hệ thống bus của máy tính, loại bus nào là bus 2 chiều: [<$>] Bus dữ liệu.
[<$>] Bus địa chỉ.
[<$>] Bus điều khiển.
[<$>] Cả ba câu kia đều đúng.

Câu 173: Trong hệ thống bus của máy tính, bus địa chỉ có chiều di chuyển thông tin địa chỉ đi từ:
[<$>] Từ CPU đến bộ nhớ và thiết bị ngoại vi.
[<$>] Từ bộ nhớ và thiết bị ngoại vi đến CPU.
[<$>] Cả hai phát biểu đều đúng.
[<$>] Cả hai phát biểu đều sai.

Câu 174: Trong hệ thống bus của máy tính, bus dữ liệu có chiều di chuyển thông tin dữ liệu đi từ:
[<$>] Từ CPU đến bộ nhớ và thiết bị ngoại vi.
[<$>] Từ bộ nhớ và thiết bị ngoại vi đến CPU.
[<$>] Cả hai câu a và b đều đúng.
[<$>] Cả hai câu a và b đều sai.

Câu 175:8086 được cấp xung đồng hồ từ?
[<$>] Nguồn đồng hồ bên ngoài.
[<$>] Tự đồng bộ.
[<$>] Nguồn đồng hồ từ một bộ vi xử lí khác.
[<$>] Cả ba đều sai.

Câu 176:Nói vi xử lý 32 bít có nghĩa là:
[<$>] Vi xử lý có các thanh ghi 32 bít
[<$>] Vi xử lý xử lý xử lý khối dữ liệu 32 bít
[<$>] Bus dữ liệu 32 bít
[<$>] Tất cả các đáp án kia đều đúng

Câu 177:VXL 8086 có thể quản lí được?
[<$>] 16KB bộ nhớ
[<$>] 64KB bộ nhớ
[<$>] 1MB bộ nhớ
[<$>] 16MB bộ nhớ

Câu 178:Đơn vị nào quản lí việc nhập xuất địa chỉ, đọc ghi bộ nhớ?
[<$>] EU.
[<$>] CU.
[<$>] BIU.
[<$>] CPU.

Câu 179:Bản chất của đọc lệnh là gì?
[<$>] Đọc bộ nhớ.
[<$>] Đọc chương trình.
[<$>] Đọc mã lệnh.
[<$>] Thực hiện lệnh.

Câu 180:Hạn chế của RAM trong hệ thống là gì?
[<$>] Không chứa được nhiều dữ liệu.
[<$>] Không chứa được các chường trình đang chạy cùng một
lúc. [<$>] Bị mất dữ liệu nếu bị mất nguồn điện.
[<$>] cả ba đáp án đều đúng.

Câu 181: Toàn bộ dữ liệu và chương trình của hệ vi xử lý muốn thực thi cần được nạp vào?
[<$>] ROM
[<$>] Thẻ nhớ
[<$>] Ổ cứng
[<$>] RAM

Câu 182: Trong khi máy tính hoạt động, bộ phận nào dưới đây sẽ giữ quyền chủ động trong trao đổi dữ liệu?

[<$>] Ổ Cứng
[<$>] ROM
[<$>] RAM
[<$>] CPU

Câu 183: Các thiết bị ngoại vi giao tiếp với hệ vi xử lý thông qua [<$>] Khối phối ghép vào ra
[<$>] Bus dữ liệu
[<$>] Bus điều khiển
[<$>] Bus địa chỉ

Câu 184:Bộ nhớ chính của Vi Xử Lý dung để làm gì?
[<$>] Lưu trữ ảnh, video
[<$>] Lưu trữ chương trình đang thực hiện
[<$>] Lưu dữ liệu quan trọng
[<$>] Lưu trữ ảnh và file
Câu 185:ROM là bộ nhớ dùng để làm gì?
[<$>] Chứa hệ điều hành
[<$>] Lưu trữ dữ liệu quan trọng
[<$>] Chứa các chương trình của nhà sản xuất và người dùng thường không thay đổi được
[<$>] Chứa chương trình đang thực hiện

Câu 186:Các lệnh và dữ liệu của chương trình đang thực hiện được lưu trên đâu? [<$>] ROM
[<$>] RAM
[<$>] Ổ cứng
[<$>] Đĩa CD

Câu 187: Chức năng của khối IO là gì?
[<$>] Là đơn vị giao tiếp giữa bộ nhớ trong và CPU
[<$>] Là đơn vị giao tiếp giữa hệ Vi Xử Lý với các thiết bị ngoại vi như là USB, chuột, bàn phím, [<$>] máy in,…
[<$>] Là đơn vị giao tiếp giữa con người với con người
[<$>] Là đơn vị giao tiếp giữa con người với các sinh vật trên trái đất

Câu 188:Các khôi CPU, khối bộ nhớ chính và khối IO của hệ Vi xử lý liên hệ với nhau thông qua hệ thống gì?
[<$>] Hệ thống BUS

[<$>] Chuột
[<$>] Bàn phím
[<$>] Hệ thống mạng

Câu 189:Đối tượng nào quản lý chương trình ứng dụng?
[<$>] ROM và RAM
[<$>] Ổ cứng
[<$>] Hệ điều hành
[<$>] CPU

Câu 190:Một bộ vi xử lý có 20 đường dây địa chỉ. Cho biết số lượng vị trí nhớ mà bộ Vi xử lý
đó có khả năng truy xuất:
[<$>] 1024
[<$>] 1024k
[<$>] 1024M
[<$>] 1024G
Câu 191: Bus địa chỉ của một hệ vi xử lý là 32 đường. Chọn phát biểu sai [<$>] Quản lý và truy cập được các ổ logic có dung lượng tối đa 4GB, nên cần chia ổ cứng vật lý thành các ổ logic có dung lượng nhỏ hơn và bằng 4GB. [<$>] Địa chỉ được của 232 địa chỉ
[<$>] 32 đường địa chỉ trỏ tới 32 thiết bị
[<$>] Quản lý được bộ nhớ có dung lượng 4GB

Câu 192: Bus địa chỉ của một hệ vi xử lý là n đường. Chọn phát biểu
Sai [<$>] n bít địa chỉ được vận chuyển đồng thời
[<$>] n địa chỉ.
[<$>] 2^nđịa chỉ
[<$>] Giá trị địa chỉ có thể xuất ra nhỏ hơn 2^n

Câu 193: Bus dữ liệu của hệ vi xử lý 8086 có kích thước
[<$>] 8 bít
[<$>] 10 bít
[<$>] 16 bít
[<$>] 20 bít

Câu 194: Bộ VXL 32 bít 8486 là bộ VXL có
[<$>] 32 thanh ghi
[<$>] 32 đường bus địa chỉ

[<$>] 32 đường bus dữ liệu
[<$>] Các thanh ghi 32 bít

Câu 195: Thuật ngữ "Bộ vi xử lý 16 bit" có nghĩa là:
[<$>] Bộ vi xử lý đó có 16 bit.
[<$>] Bộ vi xử lý đó có thể xử lý được 1 word (16 bits) trong 1 chu kỳ lệnh.
[<$>] Bộ vi xử lý đó có 16 đường địa chỉ.
[<$>] a,b,c đều đúng.

Câu 196: Vi xử lý là nơi:
[<$>] Chứa mã lệnh
[<$>] Giải mã các câu lệnh
[<$>] Vào ra dữ liệu
[<$>] Giải mã và thực hiện lệnh.

Câu 197: CPU làm thế nào để nhận lệnh (instruction fetch):
[<$>] Lệnh tiếp theo được lưu trữ trong thanh ghi IR
[<$>] Lệnh tiếp theo được lưu trữ trong thanh ghi IP
[<$>] Địa chỉ của lệnh tiếp theo được lưu trữ trong thanh ghi IR (Instruction Register)
[<$>] Địa chỉ của lệnh tiếp theo được lưu trữ trong thanh ghi IP (Instruction Pointer)

Câu 198: Hệ vi xử lý 16 bít 8086 quản lý được bộ nhớ có dung lượng: [<$>] 1Mb
[<$>] 1Kb
[<$>] 1byte
[<$>] 20 byte

Câu 199: Hệ vi xử lý 8086 quản lý phân đoạn bộ nhớ có dung lượng là bao nhiêu? [<$>] 128 byte
[<$>] 64 KB
[<$>] 1MB
[<$>] 64MB

Câu 200: Dung lượng tối đa của RAM có thể cắm trên main board của máy tính phụ thuộc vào:
[<$>] Số đường địa chỉ của CPU.
[<$>] Số đường địa chỉ của CPU và cách quản lý địa chỉ của

CPU. [<$>] Số lượng khe cắm RAM có ở trên main.
[<$>] Không gian địa chỉ đã được định sẵn dành cho RAM.

2.1.2

Câu 201: Trong các bộ phận sau, bộ phận nào không thuộc bộ xử lý trung tâm:
[<$>] Đơn vị phối ghép vào ra
[<$>] Khối số học và logic
[<$>] Tập các thanh ghi đa năng
[<$>] Khối điều khiển.

Câu 202: Trong các bộ phận sau, bộ phận nào không thuộc bộ xử lý trung tâm:
[<$>] Bộ nhớ trong
[<$>] Khối số học và logic
[<$>] Tập các thanh ghi đa năng
[<$>] Khối điều khiển để thi hành lệnh một cách tuần tự và tác động lên các mạch chức năng nhằm thi hành lệnh.

Câu 203: Trong các bộ phận sau, bộ phận nào thuộc bộ xử lý trung tâm:
[<$>] Bộ nhớ trong
[<$>] Đơn vị phối ghép vào ra
[<$>] Tập các thanh ghi đa năng
[<$>] Khối điều khiển Bus hệ thống.

Câu 204: Hệ vi xử lý thực hiện lệnh theo tuần tự nào ?
[<$>] Đọc mã lệnh – Giải mã lệnh – Thực hiện lệnh
[<$>] Giải mã lệnh – Đọc mã lệnh – Thực hiện lệnh
[<$>] Thực hiện lệnh – Đọc mã lệnh – Giải mã lệnh
[<$>] Thực hiện lệnh – Giải mã lệnh – Đọc mã lệnh

Câu 205: Dữ liệu và trạng thái của quá trình thực hiện lệnh được lưu ở đâu
[<$>] RAM
[<$>] ROM
[<$>] Ổ đĩa cứng
[<$>] Các thanh ghi

Câu 206: Trong bộ VXL 8086, các thanh ghi đa năng:
[<$>] Phản ánh trạng thái của CPU
[<$>] Chứa địa chỉ đầu của các đoạn nhớ trong bộ nhớ
[<$>] Thường chứa địa chỉ lệnh của các ô nhớ trong đoạn nhớ. [<$>] Thường được sử dụng nhiều trong cac phép toán

số học.

Câu 207: Trong bộ VXL 8086, bốn thanh ghi đoạn:
[<$>] Phản ánh trạng thái của CPU
[<$>] Thường được sử dụng nhiều trong các đoạn số học và logic. [<$>] Chứa đoạn tương ứng
[<$>] Chứa địa chỉ đoạn

Câu 208: Trong bộ VXL 8086, các thanh ghi con trỏ và chỉ số: [<$>] Phản ánh trạng thái của CPU
[<$>] Phứa địa chỉ đầu của các đoạn nhớ trong bộ nhớ
[<$>] Thường chứa địa chỉ lệch
[<$>] Thường được sử dụng nhiều trong cac phép toán số học.

Câu 209: Đâu là các thanh ghi lệch?
[<$>] AX, BX, CX, DX.
[<$>] CS, DS, SS, ES.
[<$>] BP, SP, SI, DI.
[<$>] Cả ba đáp án trên.

Câu 210: Các thanh ghi đa năng của 8086 có bao nhiêu bit? [<$>] 4 bit
[<$>] 8 bit
[<$>] 16 bit
[<$>] 32 bit.
Câu 211: Thanh ghi nào sau đây có thể chứa địa chỉ?
[<$>] Thanh ghi đoạn và thanh ghi đa năng
[<$>] Thanh ghi chỉ số
[<$>] Thanh ghi con trỏ
[<$>] Cả ba phát biểu kia đều đúng

Câu 212: Khi xuất địa chỉ thì bên trong CPU địa chỉ có thể được chứa ở đâu? [<$>] Thanh ghi cờ
[<$>] Tất cả các thanh ghi
[<$>] Tất cả các thanh ghi trừ thanh ghi cờ
[<$>] Hàng đợi lệnh

Câu 213: Thanh ghi đoạn chứa gì?
[<$>] Địa chỉ đoạn

[<$>] Địa chỉ ô nhớ
[<$>] Địa chỉ lệch
[<$>] Không có đáp án đúng

Câu 214: Thanh ghi con trỏ chứa gì?
[<$>] Địa chỉ lệch
[<$>] Địa chỉ ô nhớ
[<$>] Cả A và B đều đúng
[<$>] Cả A và B đều sai

Câu 215: Trong hệ vi xử lý máy tính, trước khi thực hiện chương trình RAM được nạp dữ liệu ở đâu?
[<$>] ROM
[<$>] CD
[<$>] Ổ cứng
[<$>] Cả ba đáp án trên

Câu 216: Thanh ghi chuyên dùng để chứa kết quả phép toán? [<$>] AX
[<$>] BX
[<$>] CX
[<$>] DX

Câu 217: Thanh ghi nào dùng để chứa số lần lặp, quay trong các lệnh lặp và lệnh quay?
[<$>] AX
[<$>] BX
[<$>] CX
[<$>] DX

Câu 218: Sử dụng lệnh lặp Loop trong lập trình, có thể thiết lập số lần lặp tối đa là bao nhiêu?
[<$>] 0FFh
[<$>] 0FFFh
[<$>] 0FFFFh
[<$>] 0FFFFFh

Câu 219: Thanh ghi đa năng thường dùng chứa địa chỉ cơ sở là? [<$>] AX

[<$>] BX
[<$>] CX
[<$>] DX

Câu 220: Thanh ghi đoạn chứa địa chỉ đoạn mã lệnh là?
[<$>] SS
[<$>] ES
[<$>] DS
[<$>] CS

Câu 221: Thanh ghi đoạn chứa địa chỉ đoạn dữ liệu là?
[<$>] SS
[<$>] ES
[<$>] DS
[<$>] CS

Câu 222: Thanh ghi đoạn chứa địa chỉ đoạn ngăn xếp?
[<$>] SS
[<$>] ES
[<$>] DS
[<$>] CS

Câu 223: Thanh ghi đoạn chứ địa chỉ đoạn dữ liệu mở rộng?
[<$>] SS
[<$>] ES
[<$>] DS
[<$>] CS

Câu 224: Thanh ghi con trỏ lệnh là thanh ghi nào?
[<$>] IP
[<$>] BP
[<$>] SP
[<$>] IR

Câu 225: Thanh ghi con trỏ ngăn xếp là thanh ghi nào?
[<$>] IP
[<$>] BP
[<$>] SP
[<$>] IR

Câu 226: Thanh ghi con trỏ cơ sở là thanh ghi nào?
[<$>] IP
[<$>] BP
[<$>] SP
[<$>] IR

Câu 227: Trong CPU của vi xử lý 8086 có bao nhiêu thanh ghi con trỏ? [<$>] 1
[<$>] 2
[<$>] 3
[<$>] 4

Câu 228: Trong CPU của vi xử lý 8086 có bao nhiêu thanh ghi đoạn? [<$>] 4
[<$>] 5
[<$>] 6
[<$>] 7

Câu 229: Trong CPU của vi xử lý 8086 có bao nhiêu thanh ghi đa năng?
[<$>] 3
[<$>] 4
[<$>] 5
[<$>] 6

Câu 230: Trong CPU của vi xử lý 8086 có tất cả bao nhiêu thanh ghi? [<$>] 10
[<$>] 11
[<$>] 13
[<$>] 14

Câu 231: Trong CPU của vi xử lý 8086 có tất cả bao nhiêu **loại** thanh ghi? [<$>] 3
[<$>] 4
[<$>] 5
[<$>] 14

Câu 232: Phát biểu nào đúng?
[<$>] 4 thanh ghi đa năng, 5 thanh ghi con trỏ và chỉ số
[<$>] 4 thanh ghi đoạn, 5 thanh ghi con trỏ và chỉ số

[<$>] 4 thanh ghi đa năng, 3 thanh ghi đoạn, 2 thanh ghi con trỏ và chỉ số, 1 thanh ghi cờ
[<$>]4 thanh ghi đa năng, 4 thanh ghi đoạn, 3 thanh ghi con trỏ và chỉ số, 1 thanh ghi cờ

Câu 233: Khối nào có chức năng đọc mã lệnh trong 8086?
[<$>] ALU
[<$>] BIU
[<$>] EU
[<$>] b và c

Câu 234: Khối nào có chức năng giải mã lệnh trong 8086?
[<$>] ALU
[<$>] BIU
[<$>] EU
[<$>] b và c

Câu 235: Đơn vị số học và ALU dùng để làm gì?
[<$>] Thực hiện các phép toán số học
[<$>] Thực hiện các phép toán logic
[<$>] Thực hiện phép quay
[<$>] Cả ba đáp án trên

Câu 236: Một phép tính toán học sẽ được máy tính thực hiện ở đâu? [<$>] CPU
[<$>] Các ô nhớ liên tiếp trên RAM
[<$>] EU
[<$>] ALU

Câu 237: Khối nào có chức năng thực hiện phép nhân trong 8086? [<$>] ALU
[<$>] BIU
[<$>] EU
[<$>] b và c

Câu 238: Khối nào có chức năng thực hiện phép nhân trong 8086
[<$>] BIU
[<$>] ALU
[<$>] CU

[<$>] Pipeline

Câu 239: Có thể lưu lại 1 từ dữ liệu (16 bit) trong:
[<$>] Thanh ghi AL
[<$>] Thanh ghi IP
[<$>] Thanh ghi CX
[<$>] Đáp án A và B

Câu 240: Khi thực hiện phép tính nhân 2 số với nhau thì byte thấp nhất của kết quả sẽ được lưu trong thanh ghi nào
[<$>] Thanh ghi AX
[<$>] Thanh ghi AL
[<$>] Thanh ghi DX
[<$>] Thanh ghi chứa DL

Câu 241: Trong bộ VXL 8086, các thanh ghi CS, DS, ES, SS sử dụng để: [<$>] Chứa địa chỉ đầu của các đoạn nhớ trong bộ nhớ
[<$>] Chứa địa chỉ lệnh của các đoạn nhớ trong bộ nhớ
[<$>] Phản ánh trạng thái CPU
[<$>] Được sử dụng nhiều trong các phép toán học và logic

Câu 242: Cờ zero (ZF) được lập lên 1 khi
[<$>] Kết quả các phép tính bằng 0
[<$>] Kết quả các phép tính khác 0
[<$>] Kết quả các phép tính lớn hơn 0
[<$>] kết quả các phép tính bằng 1

Câu 243: Con trỏ IP :
[<$>] Chứa lệnh tiếp theo trong đoạn mã lệnh CS
[<$>] Chứa địa chỉ lệnh tiếp theo trong đoạn mã lệnh CS
[<$>] Chứa địa chỉ của dữ liệu trong đoạn ngăn xếp SS
[<$>] Chứa địa chỉ dữ liệu nguồn trong đoạn dữ liệu DS

Câu 244: Trong thanh ghi cờ có bao nhiêu bit, các bit được sử dụng như thế nào ?
[<$>] 18 bit, 9 bit được sử dụng, 6 bít cờ phản ánh trạng thái thực hiện lệnh của CPU.
[<$>] 16 bit, 9 bít được sử dụng, 6 bit cờ phản ánh trạng thái thực hiện lệnh của CPU

[<$>] 16 bit, 8 bít được sử dụng, 6 bit cờ phản ánh trạng thái thực hiện lệnh của CPU.
[<$>] 32 bit, 16 bít được sử dụng, 10 bit cờ phản ánh trạng thái thực hiện lệnh của CPU

Câu 245: Chọn nhóm bao gồm thanh ghi sẽ được sử dụng để thực hiện lệnh một lệnh số học hoăc logic:
[<$>] SI, DI, IP và SP, BP, FLAGS
[<$>] CS, DS, ES, SS và SI, BP, DI
[<$>] CS, DS, ES, SS, và AX, BX, CX, FLAG
[<$>] CS, DS, ES, SS và IP, FLAGS

Câu 246: Địa chỉ SEGMENT của 1 ô nhớ được quan niệm là :
[<$>] Địa chỉ lệch trong đoạn chứa ô nhớ
[<$>] Địa chỉ vật lý của ô nhớ
[<$>] Địa chỉ của 1 đoạn chứa ô nhớ
[<$>] Địa chỉ logic của 1 ô nhớ

Câu 247: Cặp SEGMENT : OFFSET của 1 bộ nhớ được quan niệm là :
[<$>] Địa chỉ LOGIC của 1 ô nhớ
[<$>] Địa chỉ 1 đoạn ô nhớ
[<$>] Địa chỉ lệch trong đoạn chứa ô nhớ
[<$>] Địa chỉ vật lý của 1 ô nhớ

Câu 248: Địa chỉ vật lí được tính bằng:
[<$>] Địa chỉ vật lí = Địa chỉ đoạn + địa chỉ lệnh
[<$>] Địa chỉ vật lí = Địa chỉ lệnh *16 + địa chỉ đoạn
[<$>] Địa chỉ vật lí = Địa chỉ đoạn : địa chỉ lệnh
[<$>] Địa chỉ vật lí = địa chỉ đoạn*16 + địa chỉ lệnh

Câu 249: Tại sao phải xác định địa chỉ bằng 2 thành phần Segment và Offset?
[<$>] 1 MB bộ nhớ được quản lý và đánh địa chỉ thống nhất từ đầu đến cuối.
[<$>] Tạo ra nhiều chế độ địa chỉ hơn
[<$>] Vì bus địa chỉ là 20 bít trong khi các thanh ghi 8086 là các thanh ghi 16 bít [<$>] Cả 3 đáp án trên đều đúng

Câu 250: Trong 4 chế độ địa chỉ sau, chế độ nào không thao tác với ô nhớ?
[<$>] Chế độ địa chỉ thanh ghi
[<$>] Chế độ tương đối chỉ số

[<$>] Chế độ địa chỉ tương đối cơ sở
[<$>] Chế độ địa chỉ tức thì
Câu 251: Trong vi xử lý 8086, cặp thanh ghi nào quản lý hoạt động truy cập STACK?
[<$>] SS : SP
[<$>] CS : IP
[<$>] BP : SP
[<$>] DS : SI

Câu 252: Kết quả của phép chia: 256/5 được chứa ở đâu?
[<$>] AH
[<$>] AL
[<$>] DX
[<$>] AH và AL

Câu 253: Cờ nào được thiết lập sau đoạn lệnh sau:
MOV AL,01H
RCR AL,1
[<$>] ZF
[<$>] CF
[<$>] OF
[<$>] IF

Câu 254: Giả sử trong AX chứa số 261, khi đọc AH thì được giá trị là bao nhiêu? [<$>] 255
[<$>] *1*
[<$>] 6
[<$>] 5

Câu 255: Thanh ghi nào chứa địa chỉ trong các lệnh IN,
OUT? [<$>] AL
[<$>] AX
[<$>] DL
[<$>] DX

Câu 256: AX có thể thay thế BX được không?
[<$>] Có, trong 1 số trường hợp
[<$>] Có
[<$>] Không

[<$>] Có nhưng chỉ trong các phép toán nhân, chia

Câu 257: Thanh ghi nào có thể chứa địa chỉ của cổng trong các lệnh vào/ra? [<$>] CS
[<$>] DX
[<$>] AX
[<$>] a,b,c đều sai

Câu 258: Trong quản lý bộ nhớ của 8086, sau bao nhiêu byte thì có thể đánh địa chỉ đoạn?
[<$>] 64 Kbyte
[<$>] 16 Byte
[<$>] 256 Byte
[<$>] Đáp án khác

Câu 259: Địa chỉ vật lý trong hệ vi xử lý 8086/8088 có bao nhiêu bít? [<$>] 20 bít
[<$>] 32 bít
[<$>] 16 bít
[<$>] 8 bít

Câu 260: Khi có hàng đợi lệnh chương trình sẽ thực hiện nhanh hơn do ?
[<$>] Không mất chù kỳ lấy lệnh từ bộ nhớ.
[<$>] Quá trình thực hiện lệnh diễn ra nhanh hơn
[<$>] Quá trình lấy lệnh diễn ra nhanh hơn
[<$>] Quá trình nhận lệnh thực hiện đồng thời với quá trình thực hiện lệnh.

Câu 261: Kỹ thuật pipeline là gì kỹ thuật gì trong vi xử lý
[<$>] Là kỹ thuật xử lý xen kẽ liên tục các dòng lệnh
[<$>] Là một cải tiến của Intel nhằm tăng tốc độ nạp lệnh.
[<$>] Là một cải tiến của Intel nhằm tăng khả năng l¬ưu trữ trung gian các lệnh trước khi xử lý.
[<$>] Không có ý nào trong 3 ý trên đúng.

Câu 262: Khái niệm tốc độ vi xử lý được tính là
[<$>] Số thời gian vi xử lý đọc một byte trong bộ nhớ
[<$>] Số thời gian vi xử lý hoàn thành xử lý một lệnh
[<$>] Số thời gian vi xử lý thực hiện một phép tính
[<$>] Cả 3 ý trên

Câu 263: Tốc độ của hệ vi xử lý càng cao khi
[<$>] Bộ nhớ nó quản lý càng lớn
[<$>] Số thiết bị ngoại vi nó quản lý càng nhiều
[<$>] Thời gian xử lý một lệnh ít nhất
[<$>] Cả 3 ý trên
Câu 264: Tốc độ một bộ vi xử lý có thể đặc trưng bằng tham số nào dưới đây là chính xác nhất?
[<$>] Tần số làm việc cơ bản của chip vi xử lý (Hz)
[<$>] Số triệu lệnh cơ bản có thể hoàn thành trong một giây (MIPS)
[<$>] Dung lượng bộ nhớ chính
[<$>] Cả 3 đáp án.

Câu 265: Các biện pháp giúp tăng hiệu năng của vi xử lý
[<$>] Thiết kế tối ưu phần mềm
[<$>] Tăng số thiết bị ngoại vi
[<$>] Tăng dung lượng bộ nhớ
[<$>] Cả 3 ý trên

Câu 266: Để đạt được hiệu năng, tốc độ thực hiện cao nhất, hệ vi xử lý cần: [<$>] Chip có tốc độ đủ cao, tập lệnh lớn.
[<$>] Chip có tốc độ đủ cao, ổ cứng chương trình đủ lớn
[<$>] Chip có tốc độ đủ cao, bộ nhớ chính đủ lớn
[<$>] Chip có tập lệnh đủ lớn, RAM lớn.

Câu 267: Tốc độ của hệ vi xử lý càng cao khi
[<$>] Bộ nhớ nó quản lý càng lớn
[<$>] Số thiết bị ngoại vi nó quản lý càng nhiều
[<$>] Thời gian xử lý một lệnh ít nhất
[<$>] Cả 3 ý trên

Câu 268: Giả sử từ điều khiển CWR 8 bít D7 D6 D5 D4 D3 D2 D1 D0 để ghi vào thanh ghi CR cấu hình cho 8255A làm việc. Hỏi nhiệm vụ của bít D0:
[<$>] Lựa chọn chế độ làm việc là Output hoặc Input cho các bit thấp ở cổng C . [<$>] Lựa chọn chế độ làm việc là Output hoặc Input cho các bit cao ở cổng C [<$>] Lựa chọn chế độ làm việc là Output hoặc Input cho cổng B [<$>] Lựa chọn chế độ làm việc là Output hoặc Input cho cổng A

Câu 269: Giả sử từ điều khiển CWR 8 bít D7 D6 D5 D4 D3 D2 D1 D0 để ghi

vào thanh ghi CR cấu hình cho 8255A làm việc. Hỏi nhiệm vụ của bít D1:
[<$>] Lựa chọn chế độ làm việc là Output hoặc Input cho các bit thấp ở cổng C
. [<$>] Lựa chọn chế độ làm việc là Output hoặc Input cho các bit cao ở cổng C
[<$>] Lựa chọn chế độ làm việc là Output hoặc Input cho cổng B [<$>] Lựa chọn chế độ làm việc là Output hoặc Input cho cổng A

Câu 270: Giả sử từ điều khiển CWR 8 bít D7 D6 D5 D4 D3 D2 D1 D0 để ghi vào thanh ghi CR cấu hình cho 8255A làm việc. Hỏi nhiệm vụ của bít D2:
[<$>] Lựa chọn chế độ làm việc là Output hoặc Input cho các bit thấp ở cổng C
.
[<$>] Lựa chọn chế độ làm việc là Output hoặc Input cho các bit cao ở cổng C [<$>] Lựa chọn chế độ làm việc là 0 hoặc 1 cho nhóm cổng B [<$>] Lựa chọn chế độ làm việc là 0 hoặc 1 cho nhóm cổng A

Câu 271: Giả sử từ điều khiển CWR 8 bít D7 D6 D5 D4 D3 D2 D1 D0 để ghi vào thanh ghi CR cấu hình cho 8255A làm việc. Hỏi nhiệm vụ của bít D3:
[<$>] Lựa chọn chế độ làm việc là Output hoặc Input cho các bit thấp ở cổng C
. [<$>] Lựa chọn chế độ làm việc là Output hoặc Input cho các bit cao ở cổng C
[<$>] Lựa chọn chế độ làm việc là Output hoặc Input cho cổng B [<$>] Lựa chọn chế độ làm việc là Output hoặc Input cho cổng A

Câu 272: Giả sử từ điều khiển CWR 8 bít D7 D6 D5 D4 D3 D2 D1 D0 để ghi vào thanh ghi CR cấu hình cho 8255A làm việc. Hỏi nhiệm vụ của bít D4:
[<$>] Lựa chọn chế độ làm việc là Output hoặc Input cho các bit thấp ở cổng C
. [<$>] Lựa chọn chế độ làm việc là Output hoặc Input cho các bit cao ở cổng C
[<$>] Lựa chọn chế độ làm việc là Output hoặc Input cho cổng B [<$>] Lựa chọn chế độ làm việc là Output hoặc Input cho cổng A

Câu 273: Giả sử từ điều khiển CWR 8 bít D7 D6 D5 D4 D3 D2 D1 D0 để ghi vào thanh ghi CR cấu hình cho 8255A làm việc. Hỏi nhiệm vụ của bít D5:
[<$>] Lựa chọn chế độ làm việc là Output hoặc Input cho các bit thấp ở cổng C
. [<$>] Lựa chọn chế độ làm việc là Output hoặc Input cho các bit cao ở cổng C
[<$>] Lựa chọn chế độ làm việc là 0 hoặc 1 cho nhóm cổng B [<$>] Lựa chọn chế độ làm việc là 0 hoặc 1 cho nhóm cổng A

Câu 274: Giả sử từ điều khiển CWR 8 bít D7 D6 D5 D4 D3 D2 D1 D0 để ghi vào thanh ghi CR cấu hình cho 8255A làm việc. Hỏi nhiệm vụ của bít D6:
[<$>] Lựa chọn chế độ làm việc là Output hoặc Input cho các bit thấp ở cổng C
. [<$>] Lựa chọn chế độ làm việc là Output hoặc Input cho các bit cao ở cổng C

[<$>] Lựa chọn chế độ làm việc là 0 hoặc 1 cho nhóm cổng B [<$>] Lựa chọn chế độ làm việc là 0 hoặc 1 cho nhóm cổng A

Câu 275: Trong 8255A, chế độ 0 là chế độ?
[<$>] Giao tiếp vào ra đơn giản.
[<$>] Giao tiếp vào ra có bắt tay
[<$>] Giao tiếp vào ra song công
[<$>] Giao tiếp Vào ra bán song công
Câu 276: Trong 8255A, chế độ 1 là chế độ?
[<$>] Giao tiếp vào ra đơn giản.
[<$>] Giao tiếp vào ra có bắt tay
[<$>] Giao tiếp vào ra song công
[<$>] Giao tiếp Vào ra bán song công
Câu 277: Trong 8255A, chế độ 2 là chế độ?
[<$>] Giao tiếp vào ra đơn giản.
[<$>] Giao tiếp vào ra có bắt tay
[<$>] Giao tiếp vào ra song công
[<$>] Không có đáp án đúng
Câu 278: Để lập bít PC7=1 thì ta phải nạp vào thanh ghi CR giá trị nào? [<$>] 0000 1111.
[<$>] 0000 1101
[<$>] 0000 0001
[<$>] 0000 1110
Câu 279: Để xóa bít PC7=0 thì ta phải nạp vào thanh ghi CR giá trị nào? [<$>] 0000 1111.
[<$>] 0000 1101
[<$>] 0000 0001
[<$>] 0000 1110
Câu 280: Để lập bít PC5=1 thì ta phải nạp vào thanh ghi CR giá trị nào? [<$>] 0000 1111.
[<$>] 0000 1011
[<$>] 0000 1101
[<$>] 0000 1110
Câu 281: Để xóa bít PC6=0 thì ta phải nạp vào thanh ghi CR giá trị nào? [<$>] 0000 1111.
[<$>] 0000 1011
[<$>] 0000 1100
[<$>] 0000 1101
Câu 282: Ghi 89H vào thanh ghi điều khiển của 8255A thì vi mạch

này: [<$>] Hoạt động ở chế độ 0, cổng C là cổng ra
[<$>] Hoạt động ở chế độ 0 các cổng đều là cổng ra
[<$>] Hoạt động ở chế độ 0 các cổng A, B là cổng ra, cổng C là cổng vào
[<$>] Hoạt động ở chế độ 0 các cổng B, C có chiều vào, cổng A có chiều ra **Câu 283:** Ghi 9BH vào thanh ghi điều khiển của 8255A thì vi mạch này: [<$>] Hoạt động ở chế độ 0, cổng C là cổng ra
[<$>] Hoạt động ở chế độ 0 các cổng đều là cổng vào
[<$>] Hoạt động ở chế độ 0 các cổng A, B là cổng ra, cổng C là cổng vào [<$>] Hoạt động ở chế độ 0 các cổng B, C là cổng vào, cổng A là cổng ra **Câu 284:** Ghi 80H vào thanh ghi điều khiển của 8255A thì vi mạch này: [<$>] Hoạt động ở chế độ 0, cổng C là cổng ra
[<$>] Hoạt động ở chế độ 0 các cổng đều là cổng ra
[<$>] Hoạt động ở chế độ 0 các cổng A, B là cổng ra, cổng C là cổng vào
[<$>] Hoạt động ở chế độ 0 các cổng B, C có chiều vào, cổng A có chiều ra **Câu 285:** Ghi BFH vào thanh ghi điều khiển của 8255A thì vi mạch này: [<$>] Hoạt động ở chế độ 1, cổng C là cổng ra
[<$>] Hoạt động ở chế độ 1 các cổng đều là cổng vào
[<$>] Hoạt động ở chế độ 1 các cổng A, B là cổng ra, cổng C là cổng vào [<$>] Hoạt động ở chế độ 1 các cổng B, C là cổng vào, cổng A là cổng ra

2.1.3

Câu 286: Ngắt là gì?
[<$>] Là việc tạm dừng việc chương trình chính đang chạy để CPU có thể chạy một chương trình con khác nhằm xử lý một yêu cầu do bên ngoài đưa tới CPU hoặc do chính yêu cầu bên trong của CPU, sau đó lại quay về chương trình chính.
[<$>] Là việc chạy hai chương trình chính và chương trình con cùng nhau [<$>] Là việc kết thúc chương trình chính để thực hiện chương trình con [<$>] Không có đáp án nào đúng

Câu 287: Mục đích của hoạt động ngắt?
[<$>] Gián đoạn chương trình chính
[<$>] Tăng hiệu quả làm việc của CPU.
[<$>] Tăng tính linh hoạt hiệu quả của hệ
[<$>] Cả a,b,c đều sai.

Câu 288: Ngắt cứng từ bên ngoài được CPU nhận biết qua:
[<$>] Chân INTR.

[<$>] Chân RESET
[<$>] Bus dữ liệu
[<$>] Chân /INTA

Câu 289: Yêu cầu ngắt ngoài không che được, được CPU nhận biết qua chân ?
[<$>] Chân INTR.
[<$>] Chân RESET
[<$>] Chân NMI
[<$>] Chân /INTA

Câu 290: Ngắt mềm là ngắt
[<$>] CPU nhận yêu cầu ngắt từ chân INTR.
[<$>] CPU nhận yêu cầu ngắt từ chân NMI
[<$>] CPU nhận yêu cầu ngắt từ chân INTA
[<$>] Không đáp án nào đúng

Câu 291: Nội dung của thanh ghi nào sẽ cất vào ngăn xếp khi có yêu cầu ngắt được đáp ứng?
[<$>] SS
[<$>] SP
[<$>] CS
[<$>] CS và FR

Câu 292: Thanh ghi nào sẽ được cập nhật lại giá trị sau khi thực hiện xong chương trình con phục vụ ngắt tương ứng, trở lại chương trình chính [<$>]
AX
[<$>] BX
[<$>] CS
[<$>] CS và IP

Câu 293: Khi xảy ra ngắt, CPU 8086 sẽ
[<$>] Cất ngữ cảnh hiện tại
[<$>] Ngừng hoạt động
[<$>] Thực hiện lại chương trình
[<$>] Tiếp tục thực hiện chương trình hiện hành

Câu 294: Trước khi thực hiện chương trình ngắt, 8086 sẽ lưu các thanh ghi nào vào ngăn sếp
[<$>] Thanh ghi đoạn

[<$>] Thanh ghi chỉ số
[<$>] Thanh ghi CS, IP và thanh ghi cờ
[<$>] Các thanh ghi đa năng

Câu 295: Khi có yêu cầu ngắt từ IO thì sẽ gửi đến chân nào của CPU? [<$>] INTA
[<$>] INTR
[<$>] INTT
[<$>] INTB

Câu 296: Khi CPU đồng ý ngắt thì tín hiệu sẽ được gửi từ chân nào về IO? [<$>] INTA
[<$>] ITNB
[<$>] INT
[<$>] NID

Câu 297:Đoạn chương trình sau gây ra ngắt gì?
AND AL,0
MOV BL,AL
MOV AL,8
DIV BL
[<$>] Ngắt do tràn
[<$>] ngắt do phép chia cho 0
[<$>] ngắt mềm
[<$>] không xảy ra ngắt

Câu 298:Đoạn chương trình sau gây ra ngắt gì?
OR AL,AL
MOV BL,8
SUB AL,8
DIV BL
[<$>] Ngắt do tràn
[<$>] Ngắt do phép chia cho 0
[<$>] Ngắt mềm
[<$>] Không xảy ra ngắt

Câu 299: DMA có nghĩa là gì?
[<$>] Truy cập bộ nhớ gián tiếp
[<$>] Truy cập CPU gián tiếp

[<$>] Truy cập bộ nhớ trực tiếp
[<$>] Truy cập CPU trực tiếp

Câu 300: Khi trao đổi DMA, quyền điều khiển bus thuộc về:
[<$>] Bộ điều khiển DMA
[<$>] Bộ vi xử lý tớ
[<$>] Bộ nhớ
[<$>] Một thiết bị nào đó có yêu cầu trao đổi trực tiếp với bộ nhớ máy tính.

Câu 301: Khi có yêu cầu truy cập trực tiếp bộ nhớ, IO gửi tín hiệu đến yêu cầu đến chân nào của CPU?
[<$>] HOLA
[<$>] HLDA
[<$>] HLDL
[<$>] HOLD

Câu 302: Chân HOLD của CPU có chức năng gì?
[<$>] Treo tín hiệu gửi đến
[<$>] Treo hệ thống bus của CPU
[<$>] Truyền tín hiệu gửi đến
[<$>] Truyền tín hiệu HOLD

Câu 303: Chân HOLD của CPU có chức năng gì?
[<$>] Nhận tín hiệu yêu cầu DMA
[<$>] Treo hệ thống bus của CPU
[<$>] Treo tín hiệu gửi đến
[<$>] Truyền tín hiệu HOLD
Câu 304: Khi CPU treo hệ thống bus của nó thì quyền điều khiển bus sẽ được trao cho khối nào?
[<$>] DMAB
[<$>] DMA
[<$>] DMAC
[<$>] DMAD

Câu 305: Khi CPU đồng ý treo, tách mình ra khỏi hệ thống bus thì sẽ gửi tín hiệu nào?
[<$>] HOLD
[<$>] HLDA
[<$>] HOLA

[<$>] HLDL

2.2 BÀI TẬP

Câu 306: Trong hệ vi xử lý 8086, cho địa chỉ đầu của đoạn là 25000h, xác định địa chỉ cuối:

[<$>] 26000h
[<$>] 26FFFh
[<$>] 35000h
[<$>] 34FFFh

Câu 307: Nếu địa chỉ đầu của một đoạn là 1FFFFH thì địa chỉ cuối của vùng nhớ này là?

[<$>] A07FFH
[<$>] 3FFEEH
[<$>] 64200H
[<$>] <u>2FFFEH</u>

Câu 308: Cho địa chỉ đầu của Đoạn dữ liệu là A9000h, tìm địa chỉ của đoạn mã xếp liên tiếp với đoạn dữ liệu này

[<$>] A9000h
[<$>] 0A900h
[<$>] B9000h
[<$>] B8FFFh

Câu 309: Cho địa chỉ đầu của Đoạn dữ liệu là A9000h, tìm địa chỉ đoạn (địa chỉ segment) của đoạn mã xếp liên tiếp với đoạn dữ liệu này

[<$>] B8FFh
[<$>] B8FFFh
[<$>] B9000h
[<$>] B900h

Câu 310: Cho địa chỉ đầu của Đoạn dữ liệu là 12300h, tìm địa chỉ của đoạn mã xếp liên tiếp với đoạn dữ liệu này

[<$>] 222Fh
[<$>] 2230h
[<$>] 22300h
[<$>] 222FFh

Câu 311: Cho địa chỉ đầu của Đoạn dữ liệu là 12300h, tìm địa chỉ Đoạn của đoạn mã xếp liên tiếp với đoạn dữ liệu này

[<$>] 222Fh
[<$>] 2230h
[<$>] 22300h
[<$>] 222FFh
Câu 312: Cho địa chỉ vật lý là 54321h, địa chỉ đoạn 5031h , hỏi địa chỉ lệch? [<$>] 502F0h
[<$>] 54011h
[<$>] 04011h
[<$>] Đáp án khác

Câu 313: Cho địa chỉ vật lý là 55324h, cho địa chỉ lệch là 1234h, hỏi địa chỉ đoạn? [<$>] 40F0h
[<$>] 540F0h
[<$>] 540Fh
[<$>] Đáp án khác

Câu 314: Cho địa chỉ vật lý là 54321h, địa chỉ đoạn 5002h , hỏi địa chỉ lệch? [<$>] 502F0h
[<$>] 04301h
[<$>] 04011h
[<$>] Đáp án khác

Câu 315: Cho địa chỉ vật lý là 12345h, địa chỉ đoạn 1004h , hỏi địa chỉ lệch? [<$>] 02305h
[<$>] 04301h
[<$>] 04011h
[<$>] Đáp án khác

Câu 316: Giá trị dữ liệu tối đa trên bus 16 bit là :
[<$>] 1023
[<$>] 16383
[<$>] 32767
[<$>] 65535

Câu 317: Hệ vi xử lý 8086 có thể quản lý được dung lượng bộ nhớ là bao nhiêu? [<$>] 1M
[<$>] 16383 Byte
[<$>] 32767 Byte
[<$>] 65535 Byte

Câu 318: Hệ vi xử lý 8086 quản lý các đoạn nhớ có dung lượng bao nhiêu? [<$>] 1MB
[<$>] 1KB
[<$>] 256KB
[<$>] 64KB
Câu 319:8086 hoạt động ở tần số 5MHZ, giả sử 1 lệnh được 8086 thực hiện trong 4 chu kỳ đồng hồ. Thời gian thực hiện lệnh đó?
[<$>] 0,8.10-6 (s)
[<$>] 0,5.10-6 (s)
[<$>] 0,6.10-4 (s)
[<$>] 0,2.10-6 (s)

Câu 320:1 byte dữ liệu được cất trong ngăn xếp ở địa chỉ vật lý là: 20000H. Hãy tìm gía trị của SS và SP tại thời điểm đó?
[<$>] SS:SP=2000H:06H
[<$>] SS:SP=06H:2000H
[<$>] SS:SP=20000H:06H
[<$>] Không tìm được chính xác

2.2.2
Câu 321: Cho sơ đồ kết nối 8086 với 8255A, sử dụng bộ giải mã cổng NAND như hình sau

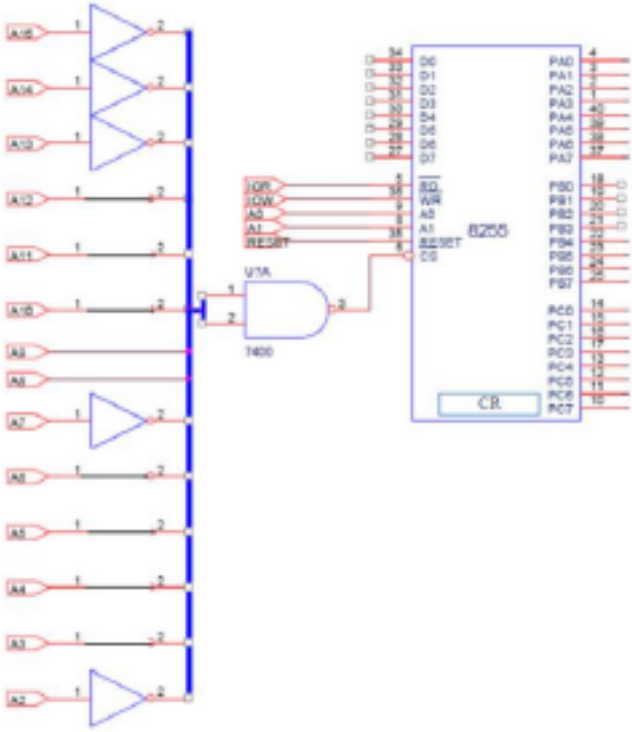

Xác định địa chỉ các cổng PA, và thanh ghi lệnh CR
[<$>] 1F78h và 1F7Bh
[<$>] 1F78h và 1F7Fh
[<$>] 07DEh và 07DFh
[<$>] 07DEh và 07E1h

Câu 322[<TB>]: Cho sơ đồ kết nối 8086 với 8255A, sử dụng bộ giải mã cổng NAND như hình sau

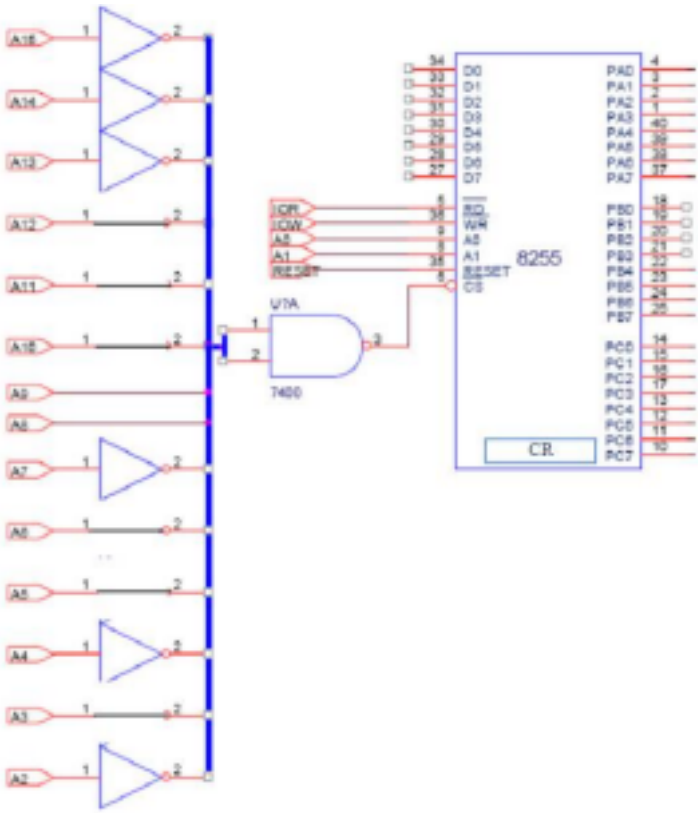

Xác định địa chỉ các cổng PA, và thanh ghi lệnh CR

[<$>] 1F68h và 1F6Fh

[<$>] 1F68h và 1F6Bh

[<$>] 7DA0h và 7DA3h

[<$>] 07DAh và 07DDh

Câu 323: Cho sơ đồ kết nối 8086 với 8255A, sử dụng bộ giải mã cổng NAND như hình sau

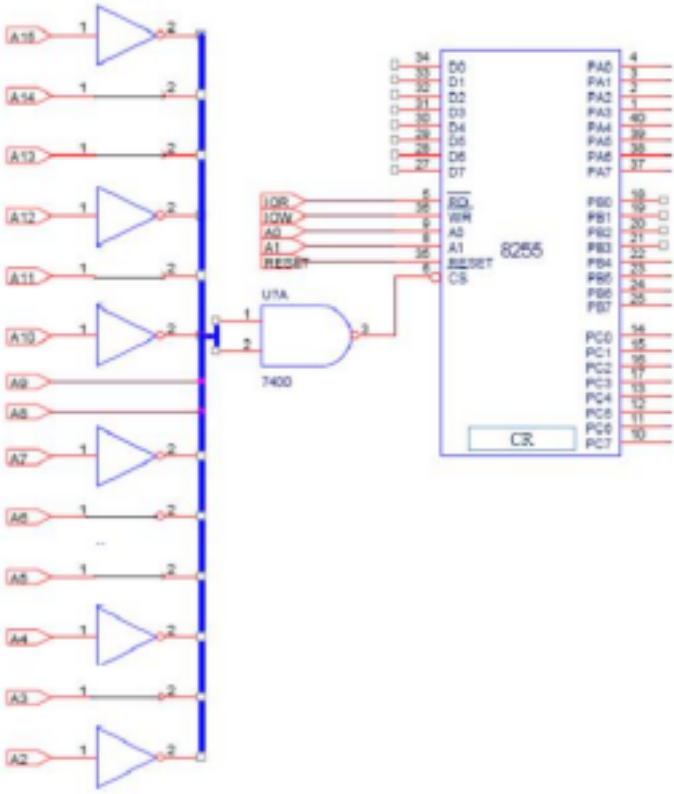

Xác định địa chỉ các cổng PA, và thanh ghi lệnh CR
[<$>] 6B68h và 6B6Fh
[<$>] 6B68h và 6B6Bh
[<$>] 1ADAh và 1ADDh
[<$>] 1ADAh và 1ADFh

Câu 324: Cho sơ đồ kết nối 8086 với 8255A, sử dụng bộ giải mã cổng NAND như hình sau

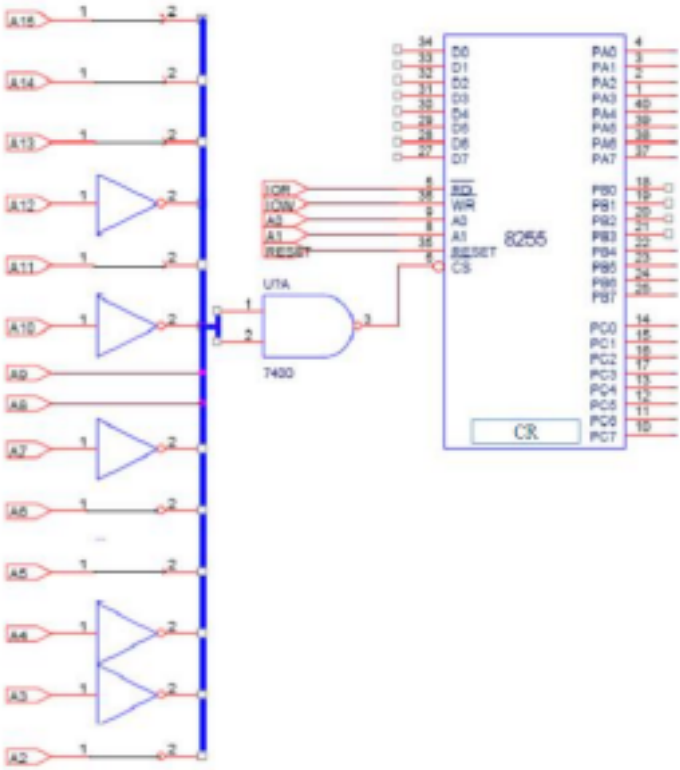

Xác định địa chỉ các cổng PA, và thanh ghi lệnh CR
[<$>] 3AD9h và 3ADCh
[<$>] 3AD9h và 3ADFh
[<$>] EB64h và EB6Fh
[<$>] EB64h và EB67h

Câu 325: Cho sơ đồ kết nối 8086 với 8255A, sử dụng bộ giải mã cổng NAND như hình sau

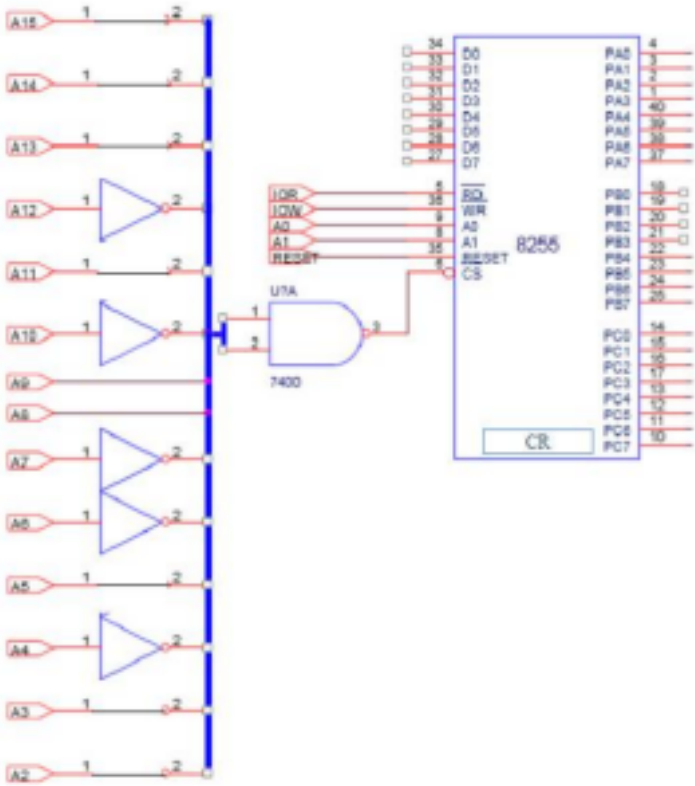

Xác định địa chỉ các cổng PA, và thanh ghi lệnh CR
[<$>] 3ACBh và 3ACEh
[<$>] 3ACBh và 3ACFh
[<$>] EB2Ch và EB2Fh
[<$>] EB2Ch và EB2Eh

Câu 326: Cho sơ đồ kết nối 8086 với 8255A, sử dụng bộ giải mã cổng NAND như hình sau

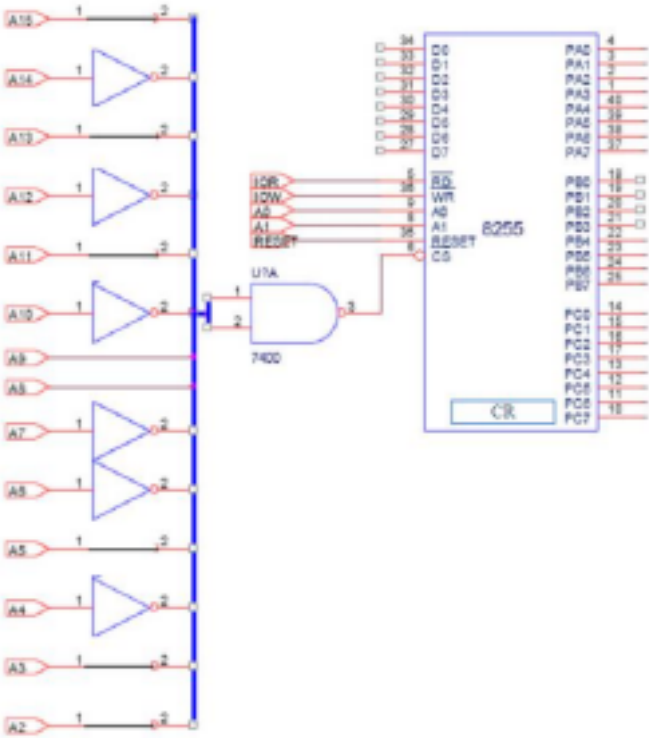

Xác định địa chỉ các cổng PA, và thanh ghi lệnh CR
[<$>] AB2Ch và AB2Fh
[<$>] AB2Ch và AB2Eh
[<$>] AB2Bh và AB2Eh
[<$>] 2ACBh và 2ACEh

Câu 327: Cho sơ đồ kết nối 8086 với 8255A, sử dụng bộ giải mã cổng NAND như hình sau

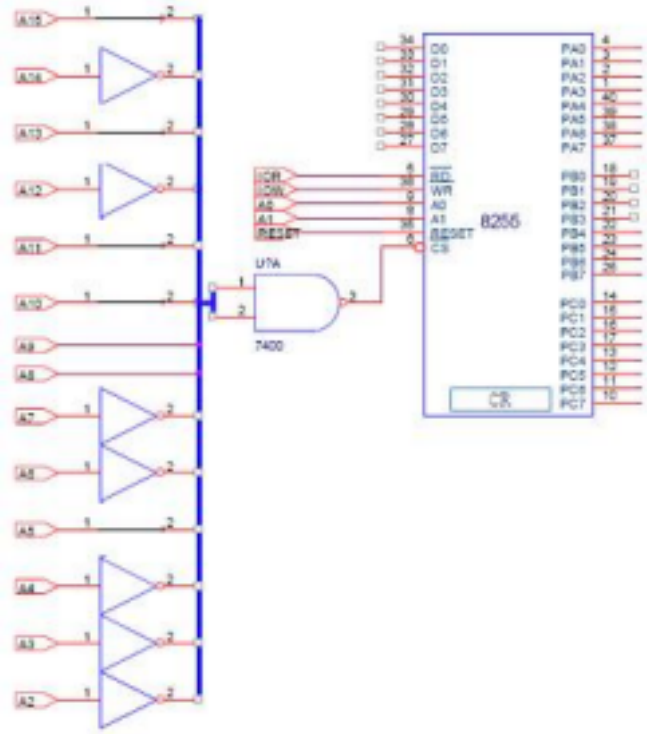

Xác định địa chỉ các cổng PA, PB, PC và thanh ghi lệnh
CR [<$>] 300, 301, 302, 303
[<$>] 2BC8h, 2BC9, 2BCA, 2BCBh
[<$>] 6F30h, 6H31h, 6F32h, 6F33h
[<$>] AF20h, AF21h, AF22h, AF23h

Câu 328: Cho sơ đồ kết nối 8086 với 8255A, sử dụng bộ giải mã cổng NAND như hình sau

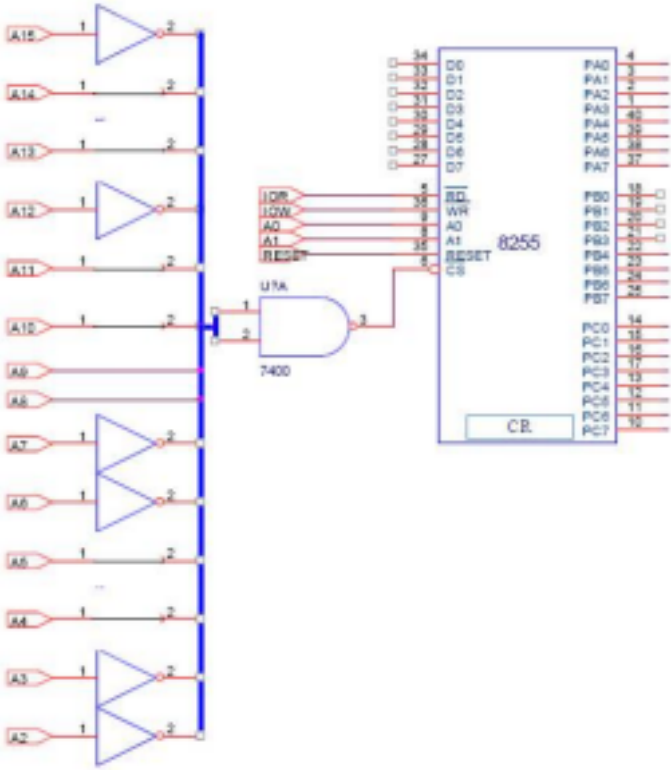

Xác định địa chỉ các cổng PA, PB, PC và thanh ghi lệnh

CR [<$>] 300, 301, 302, 303

[<$>] 1DCCh, 1DCDh, 1DCEh, 1DCFh

[<$>] 6F30h, 6H31h, 6F32h, 6F33h

[<$>] 7F30h, 7F31h, 7F32h, 7F33h

2.2.3

Câu 329[<KH>]: Tính giá trị từ điều khiển (CW) để cấu hình cho 8255A theo sơ đồ kết nối sau:

Cho biết cách t 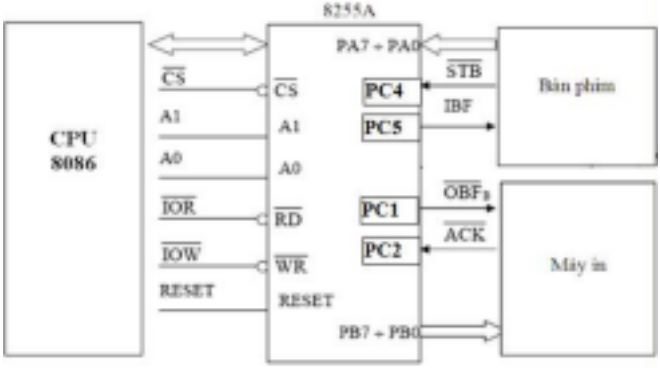

ạo CW byte lệnh A (chế độ IO), và byte lệnh B (chế độ BSR) 8255A như sau

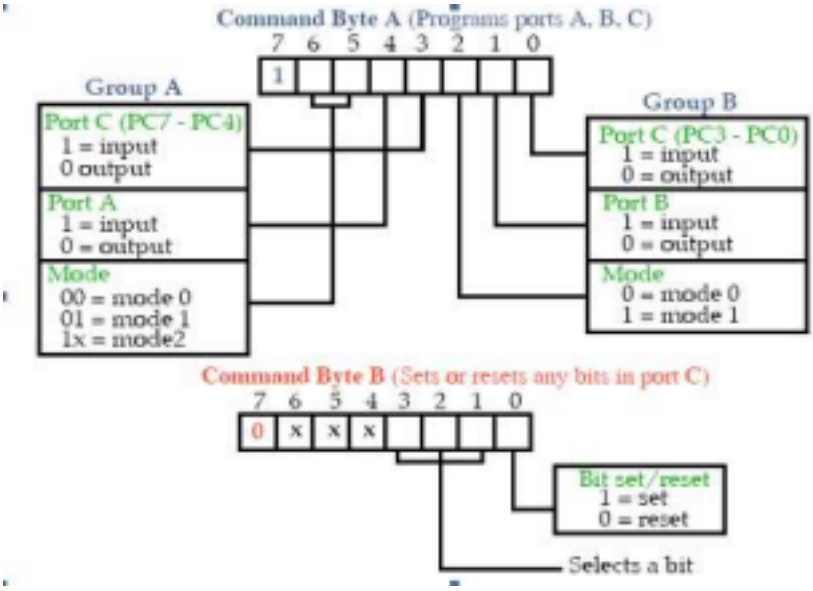

[<$>] C4h
[<$>] C2h
[<$>] B8h
[<$>] B4h

.

Câu 330[<KH>]: Tính giá trị từ điều khiển (CW) để cấu hình cho 8255A theo sơ đồ kết nối sau:

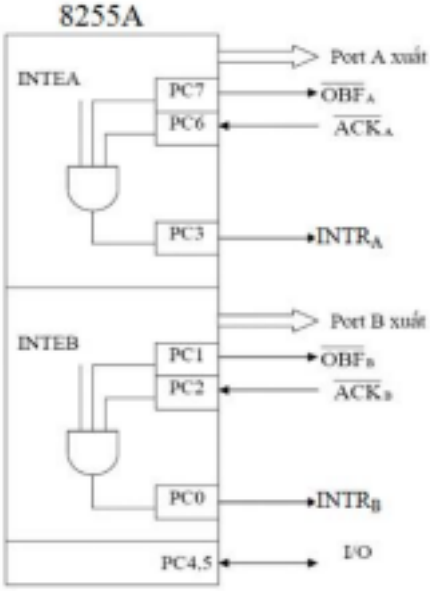

Cho biết cách tạo CW byte lệ nh A (chế độ IO), và byte lệnh B (chế độ BSR) 8255A như sau

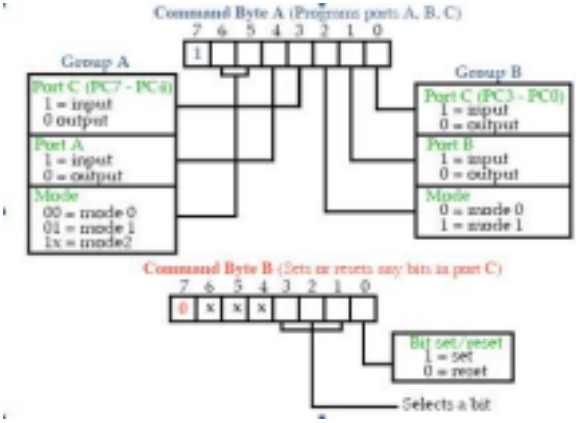

Chọn đáp án **sai** (không phải là giá trị của từ điều khiển để cấu hình 8255A): [<$>] A4h

[<$>] A5h

[<$>] A6h

[<$>] ACh

Câu 331[<KH>]: Tính giá trị từ điều khiển (CW) để cấu hình cho 8255A theo sơ đồ kết nối sau:

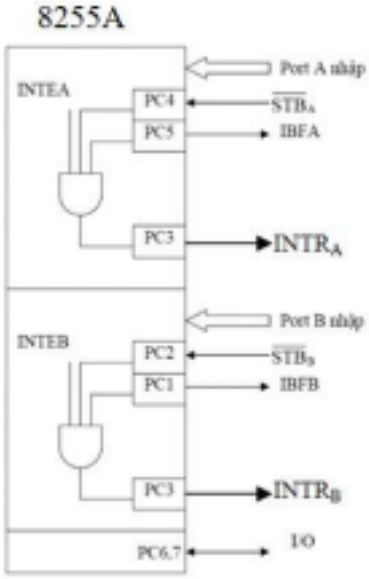

Cho biết cách tạo CW byte l ệnh A (chế độ IO), và byte lệnh B (chế độ BSR) 8255A như sau

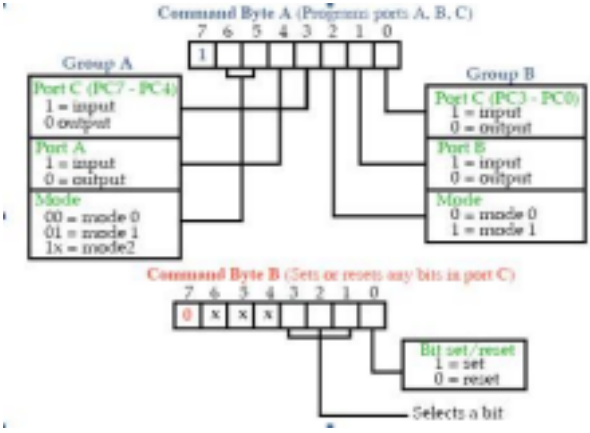

Chọn đáp án **sai** (không phải là giá trị của từ điều khiển để cấu hình 8255A): [<$>] B6h

[<$>] B7h

[<$>] BDh

[<$>] BEh

Câu 332[<KH>]: Tính giá trị từ điều khiển (CW) để cấu hình cho 8255A theo sơ đồ kết nối sau:

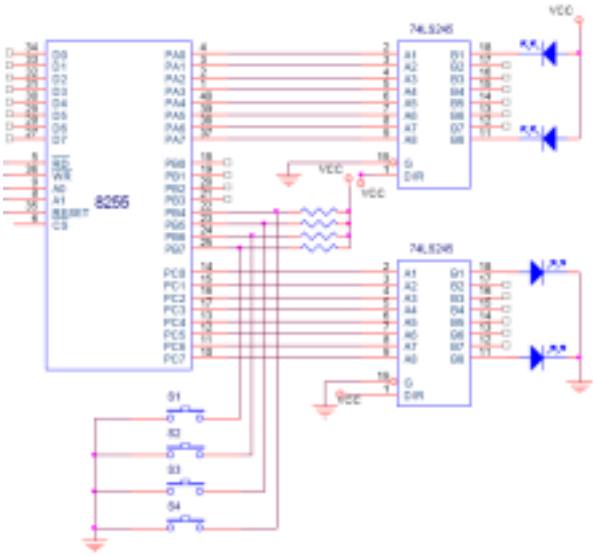

Cho biết cách tạo CW byte lệnh A (chế độ IO), và byte lệnh B (chế độ BSR) 8255A như sau

[<$>] Bh
[<$>] 82h
[<$>] B8h
[<$>] 85h

Câu 333: Tính giá trị từ điều khiển (CW) để cấu hình cho 8255A theo sơ đồ kết nối sau:

Cho biết cách tạo CW byte lệnh A (chế độ IO), và byte lệnh B (chế độ BSR) 8255A như sau

[<$>] C4h
[<$>] C2h
[<$>] B8h
[<$>] B4h

Câu 334[<KH>]: Tính giá trị từ điều khiển (CW) để cấu hình cho 8255A theo sơ đồ kết nối sau:

Cho biết cách tạo CW byte lệnh A (chế độ IO), và byte lệnh B (chế độ BSR) 8255A như sau

[<$>] C5h
[<$>] B4h
[<$>] B8h
[<$>] B5h

Câu 335: Tính giá trị từ điều khiển (CW) để cấu hình cho 8255A theo sơ đồ kết nối sau:

Cho biết cách tạo CW byte lệnh A (chế độ IO), và byte lệnh B (chế độ BSR) 8255A như sau

Chọn đáp án **sai** (không phải là giá trị của từ điều khiển để cấu hình 8255A): [<$>] B6h
[<$>] B7h
[<$>] BDh
[<$>] BEh