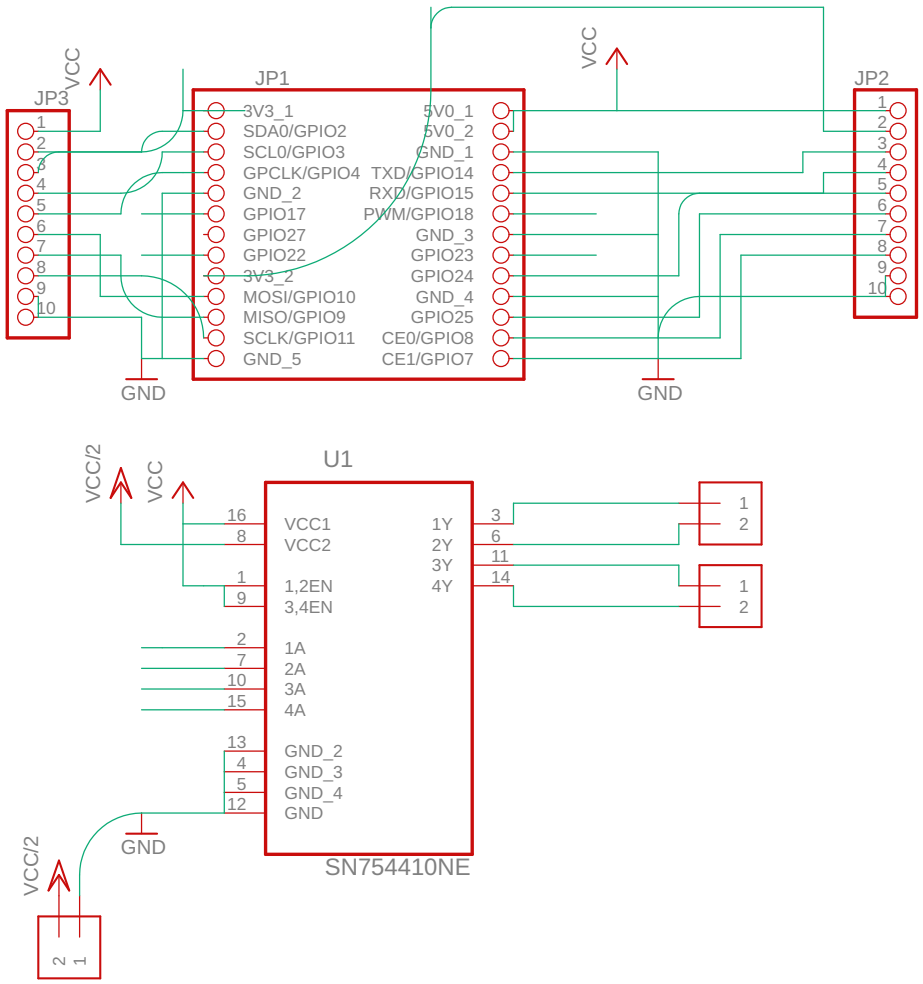

rtk-000-001-v3-rev1

29/10/2015 22:32

Sheet: 1/1