Anlagen

Hauptmodul Schaltplan
Hauptmodul Layout TOP
Fahrzeug Layout BOT
Hauptmodul Schaltplan
Fahrzeug Layout TOP
Fahrzeug Layout BOT
Controller Schaltplan
Controller Layout TOP
Controller Layout BOT
Bahn Schaltplan
Bahn Layout TOP
Bahn Layout BOTTOM

CH585

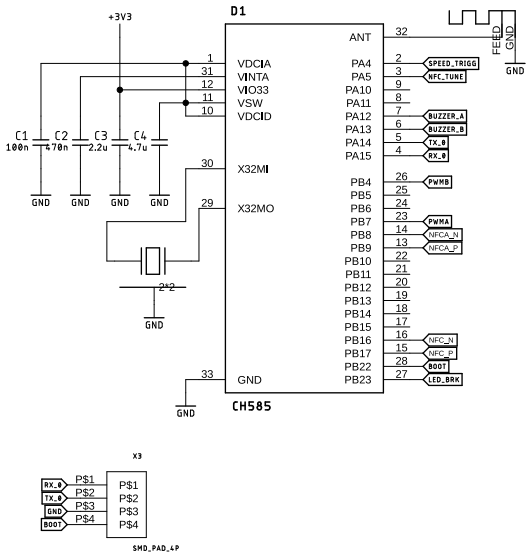

Power

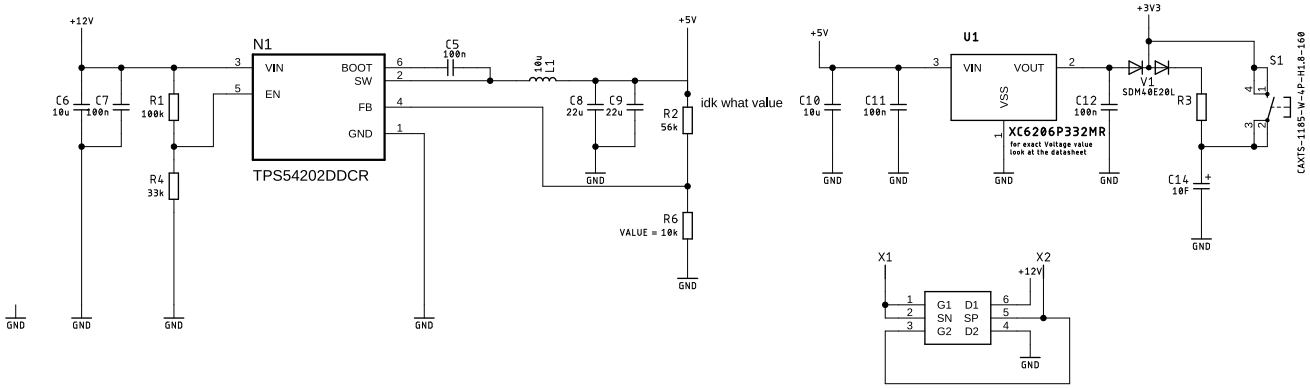

NFC

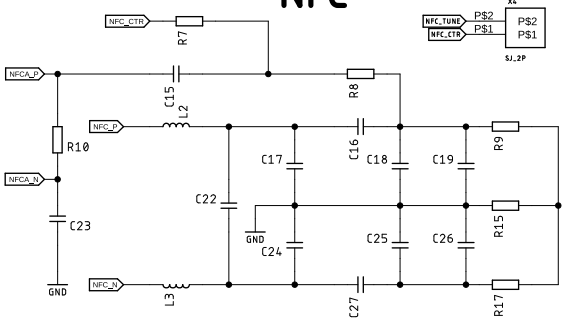

Speed sensor

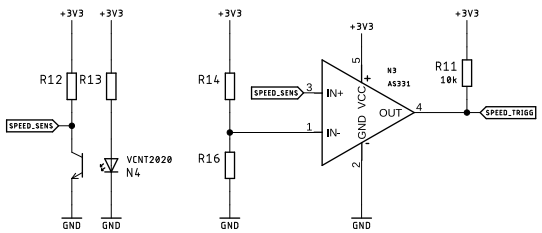

Motor

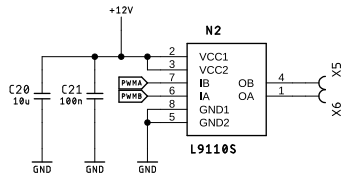

Buzzer

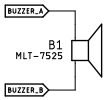

Lights

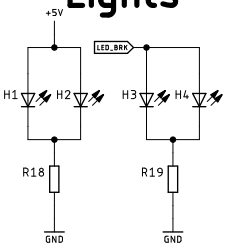

Sachnummer, Dateiname:	Name:	Toleranz:	Werkstoff:
DA_CAR_V2R1 v40	Moritz Prodinger		

ID-Nr.:	Gez.:	Geprüft:	Betreuer:	Dokumentart:	Freigabe:
ProM	ProM			Schaltplan	

HTBLuVA Salzburg

>Abteilung

Benennung:	Version:	Revison:	Dokumentstatus:
Fahrzeug	1.0	1.0	Prototyp

Maßstab:	Spr.:	Datum:	Blatt:	Blätter:
ohne	DE	9.12.2025	1	1

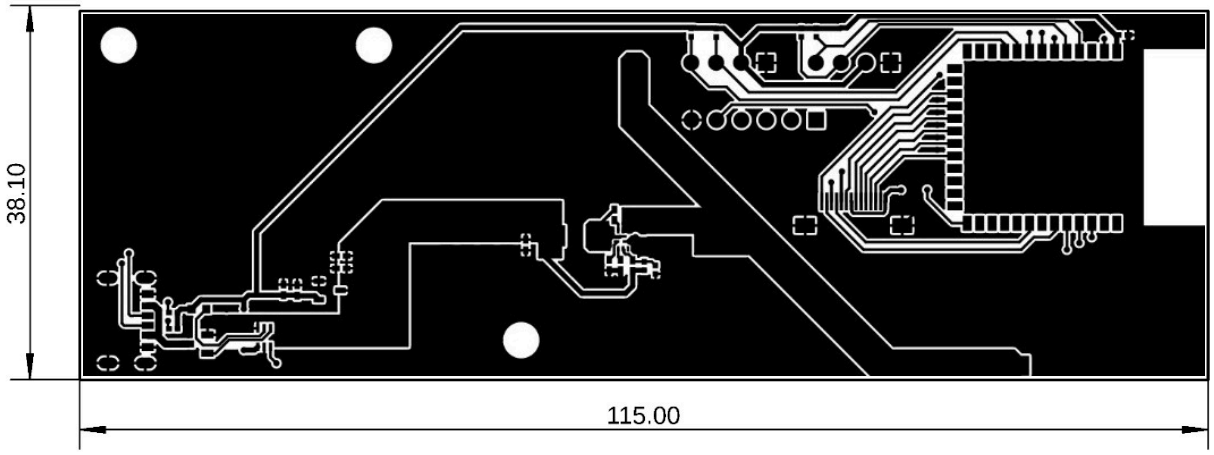

Sachnummer, Dateiname: Beilage 1	Name: Melanie Koch			Toleranz:	Werkstoff:	
HTBLuVA Salzburg **HTBLuVA Salzburg** **Technische Informatik**	ID-Nr.: 5AHEL	Gez.: KocM	Geprüft: ProM	Betreuer: LinR	Dokumentart: Layout TOP	Freigabe:
	Benennung: Hauptmodul				Version: 1.0	Revision: 1	Dokumentstatus: Prototyp
					Maßstab: ohne	Spr.: DE	Datum: 20.03.2026	Blatt: 2	Blätter: 3

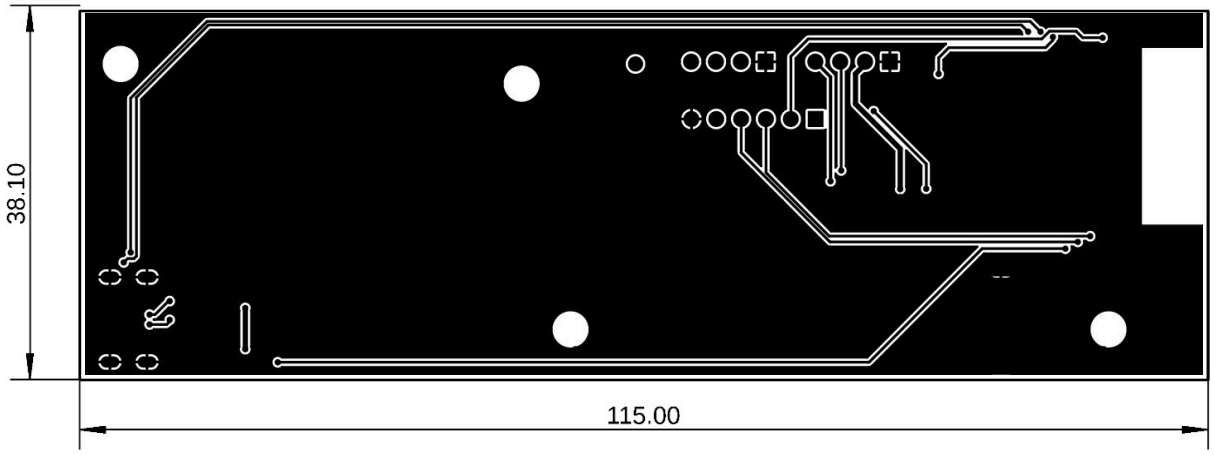

Sachnummer, Dateiname: Beilage 1	Name: Melanie Koch				Toleranz:	Werkstoff:	
HTBLuVA Salzburg Technische Informatik	ID-Nr.: 5AHEL	Gez.: KocM	Geprüft: ProM	Betreuer: LinR	Dokumentart: Layout BOT		Freigabe:
	Benennung: Hauptmodul				Version: 1.0	Revision: 1	Dokumentstatus: Prototyp
					Maßstab: ohne	Spr.: DE	Datum: 20.03.2026	Blatt: 3	Blätter: 3

CH585

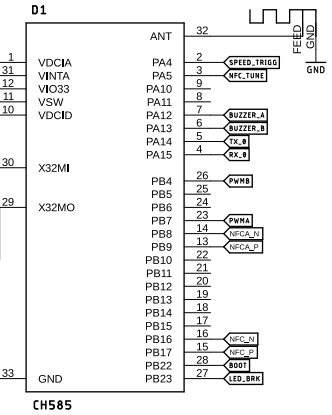

Power

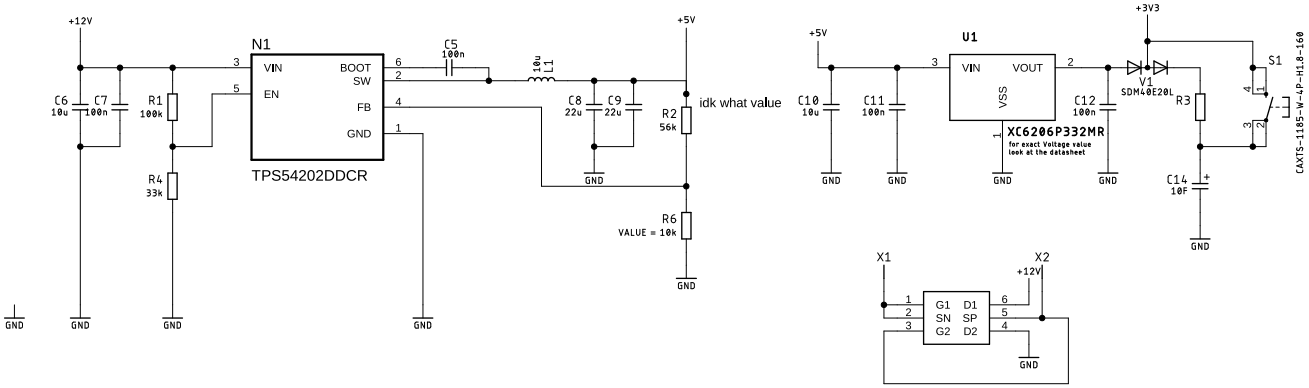

NFC

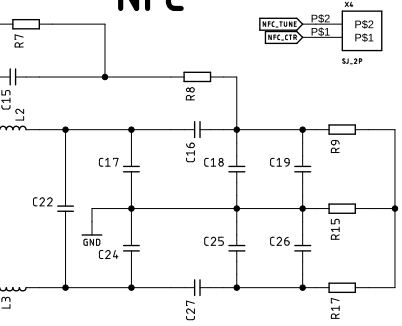

Speed sensor

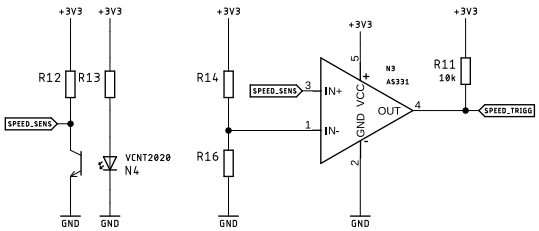

Motor

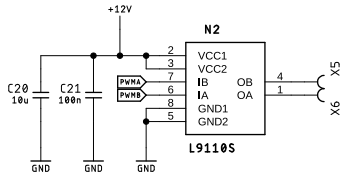

er

Lights

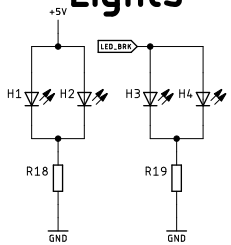

Sachnummer, Dateiname: DA_CAR_V2R1 v40	Name: Moritz Prodinger			Toleranz:	Werkstoff:
HTBLuVA Salzburg >Abteilung	ID-Nr.: ProM	Gez.: ProM	Geprüft:	Betreuer:	Dokumentart: Schaltplan / Freigabe:
	Benennung: Fahrzeug			Version: 1.0 / Revison: 1.0	Dokumentstatus: Prototyp
				Maßstab: ohne / Spr.: DE	Datum: 9.12.2025 / Blatt: 1 / Blätter: 1

:)

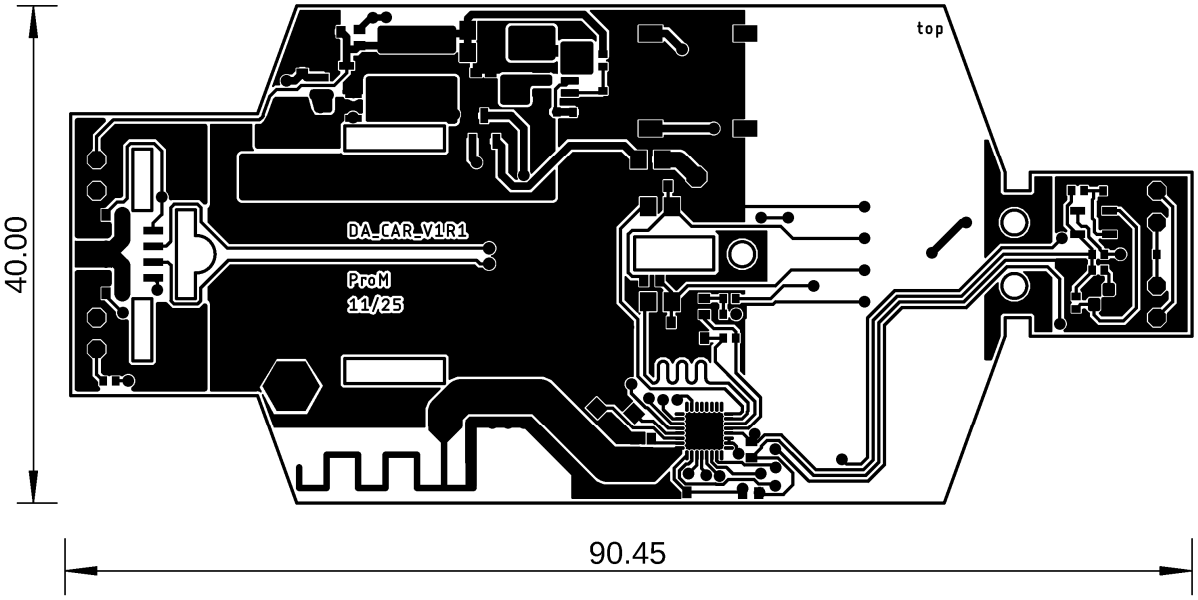

Sachnummer, Dateiname:	Name:	Toleranz:	Werkstoff:
Beilage 2	Moritz Prodinger		

ID-Nr.:	Gez.:	Geprüft:	Betreuer:	Dokumentart:	Freigabe:
5AHEL	ProM	KocM	LinR	Layout TOP	

Benennung:	Version:	Revision:	Dokumentstatus:
Fahrzeug	1.0	1	Prototyp

Maßstab:	Spr.:	Datum:	Blatt:	Blätter:
ohne	DE	20.03.2026	2	3

HTBLuVA Salzburg
HTBLuVA Salzburg
Technische Informatik

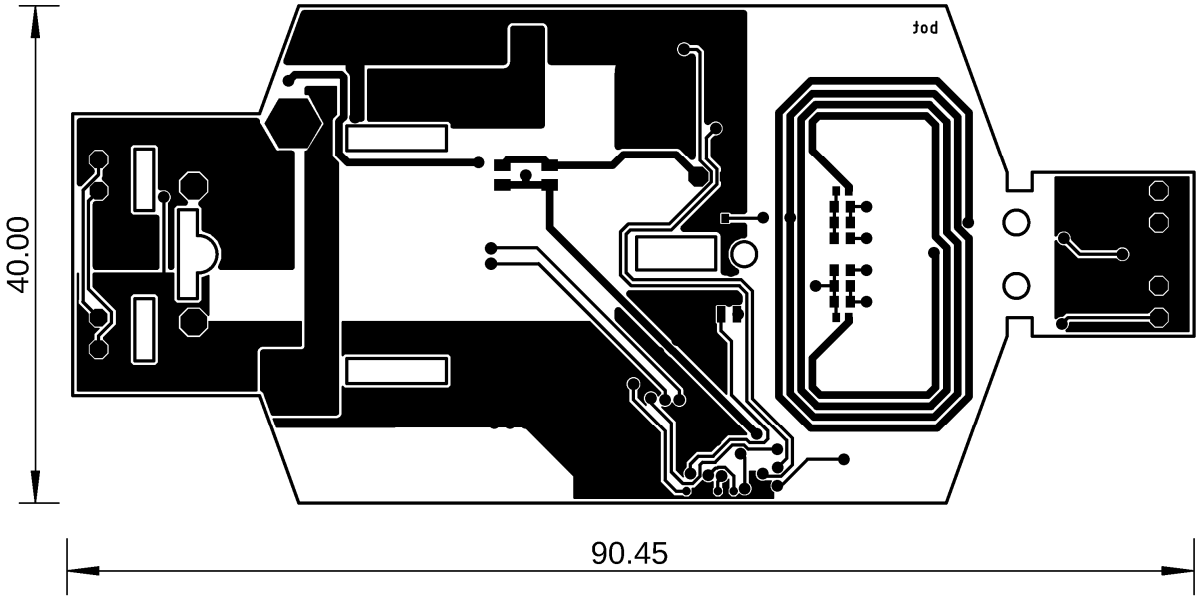

Sachnummer, Dateiname: Beilage 2	Name: Moritz Prodinger				Toleranz:	Werkstoff:
HTBLuVA Salzburg **HTBLuVA Salzburg** **Technische Informatik**	ID-Nr.: 5AHEL	Gez.: ProM	Geprüft: KocM	Betreuer: LinR	Dokumentart: Layout BOT	Freigabe:
	Benennung: Fahrzeug				Version: 1.0	Revision: 1	Dokumentstatus: Prototyp
					Maßstab: ohne	Spr.: DE	Datum: 20.03.2026	Blatt: 3	Blätter: 3

CH585

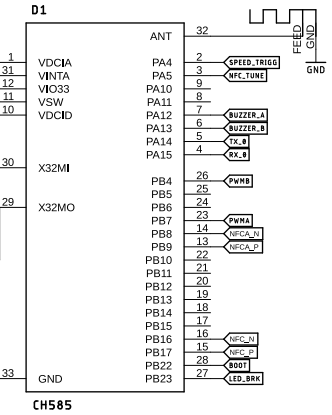

Power

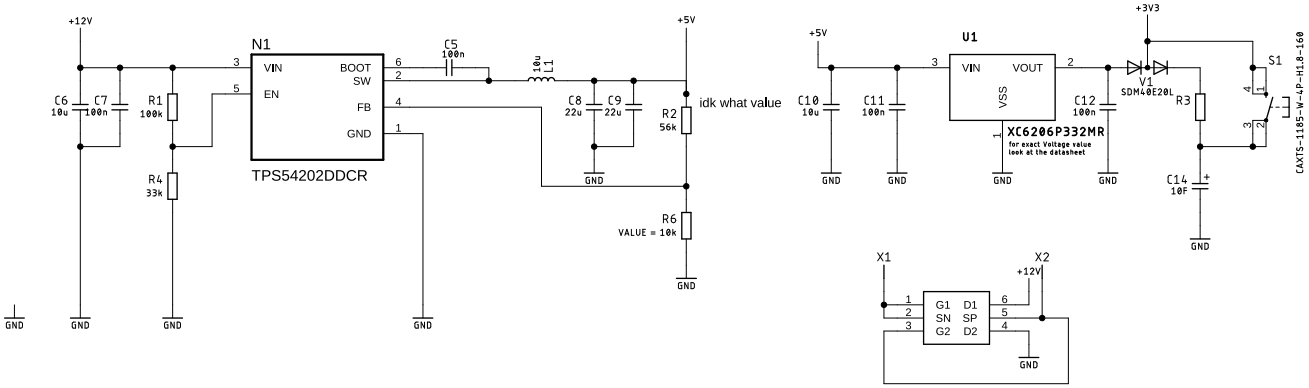

NFC

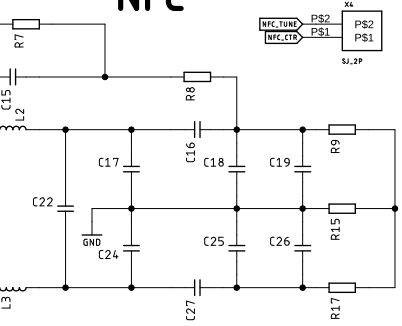

Speed sensor

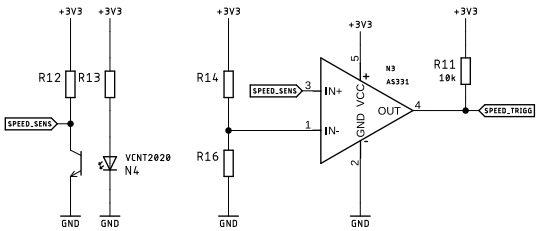

Motor

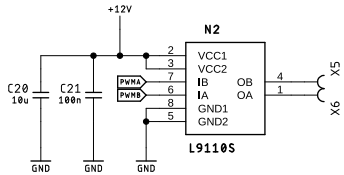

er

Lights

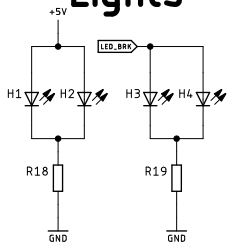

Sachnummer, Dateiname: DA_CAR_V2R1 v40	Name: Moritz Prodinger			Toleranz:	Werkstoff:
HTBLuVA Salzburg >Abteilung	ID-Nr.: ProM	Gez.: ProM	Geprüft:	Betreuer:	Dokumentart: Schaltplan / Freigabe:
	Benennung: Fahrzeug			Version: 1.0 / Revison: 1.0	Dokumentstatus: Prototyp
				Maßstab: ohne / Spr.: DE	Datum: 9.12.2025 / Blatt: 1 / Blätter: 1

:)

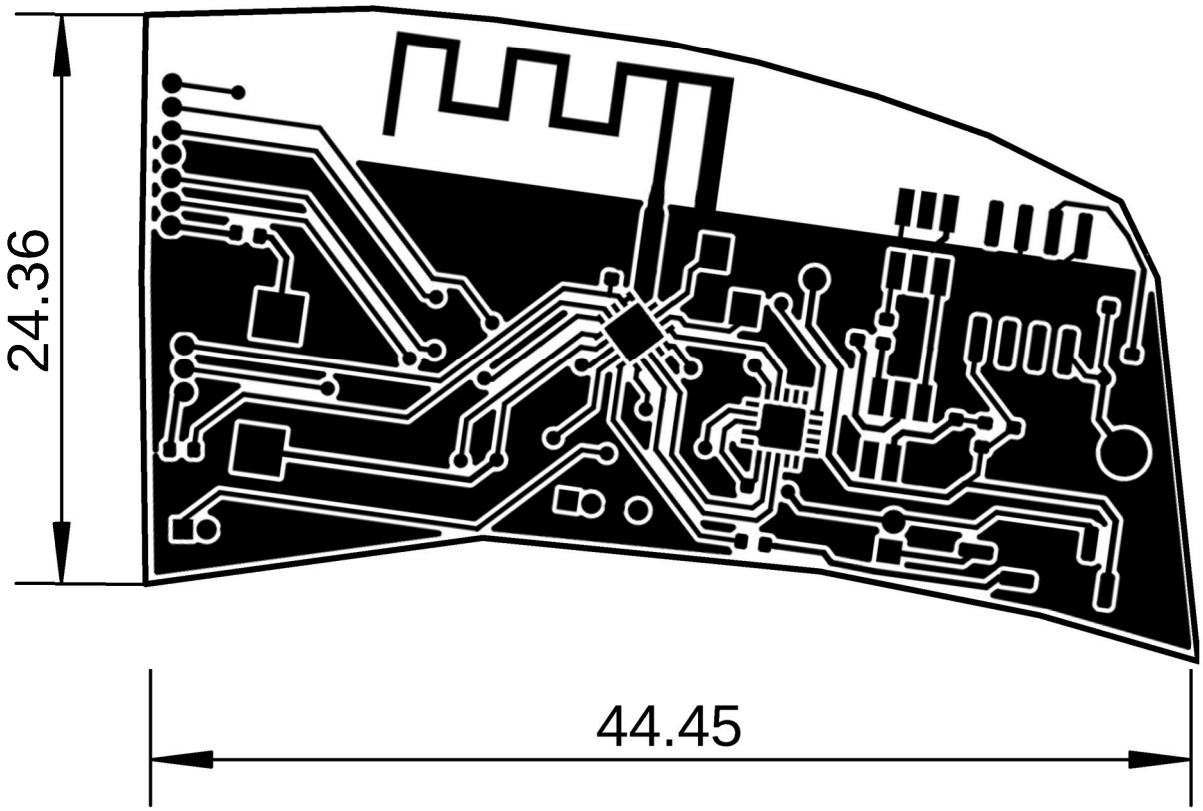

Sachnummer, Dateiname: Beilage 3	Name: Magdalena Reitsamer				Toleranz:	Werkstoff:	
HTBLuVA Salzburg **HTBLuVA Salzburg** **Technische Informatik**	ID-Nr.: 5AHEL	Gez.: ReiM	Geprüft: ProM	Betreuer: LinR	Dokumentart: Layout TOP		Freigabe:
	Benennung: Controller				Version: 1.0	Revision: 1	Dokumentstatus: Prototyp
					Maßstab: ohne	Spr.: DE	Datum: 20.03.2026	Blatt: 2	Blätter: 3

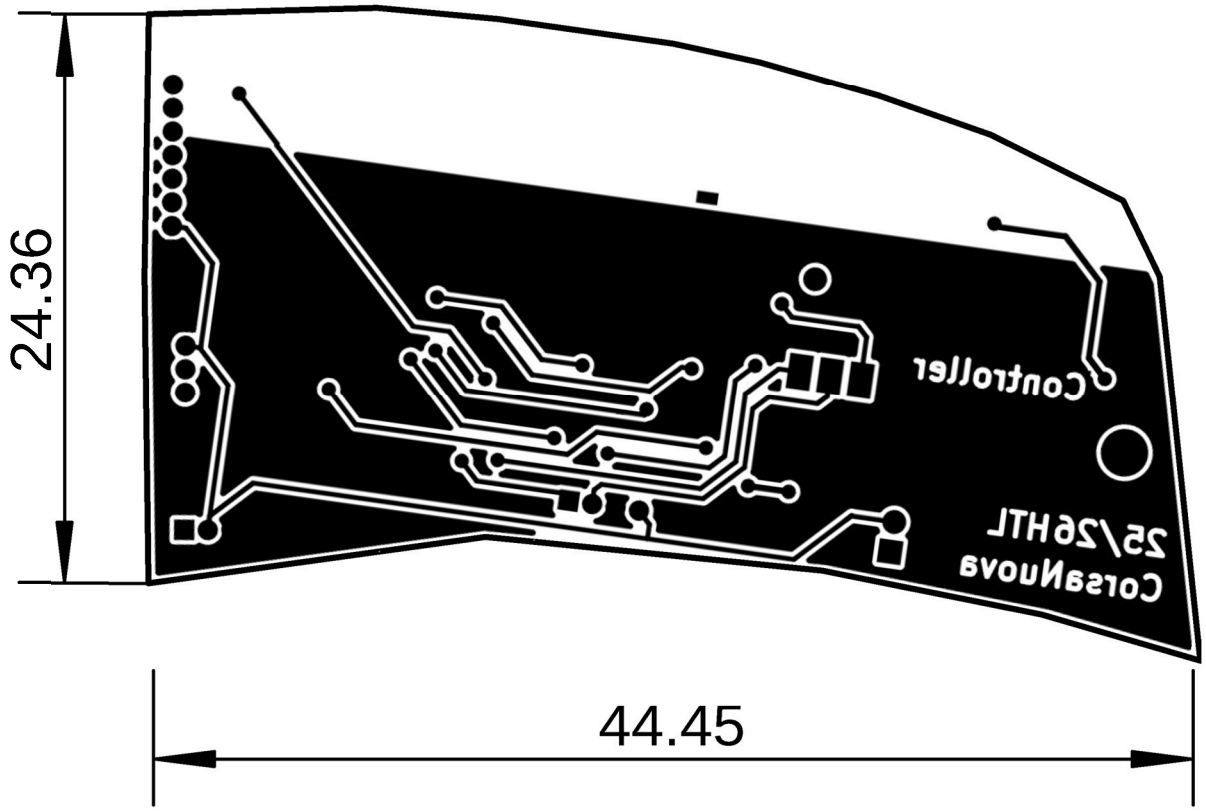

Sachnummer, Dateiname: Beilage 3	Name: Magdalena Reitsamer				Toleranz:	Werkstoff:
HTBLuVA Salzburg **HTBLuVA Salzburg** **Technische Informatik**	ID-Nr.: 5AHEL	Gez.: ReiM	Geprüft: ProM	Betreuer: LinR	Dokumentart: Layout BOT	Freigabe:
	Benennung: Controller				Version: 1.0	Revision: 1	Dokumentstatus: Prototyp
					Maßstab: ohne	Spr.: DE	Datum: 20.03.2026	Blatt: 3	Blätter: 3

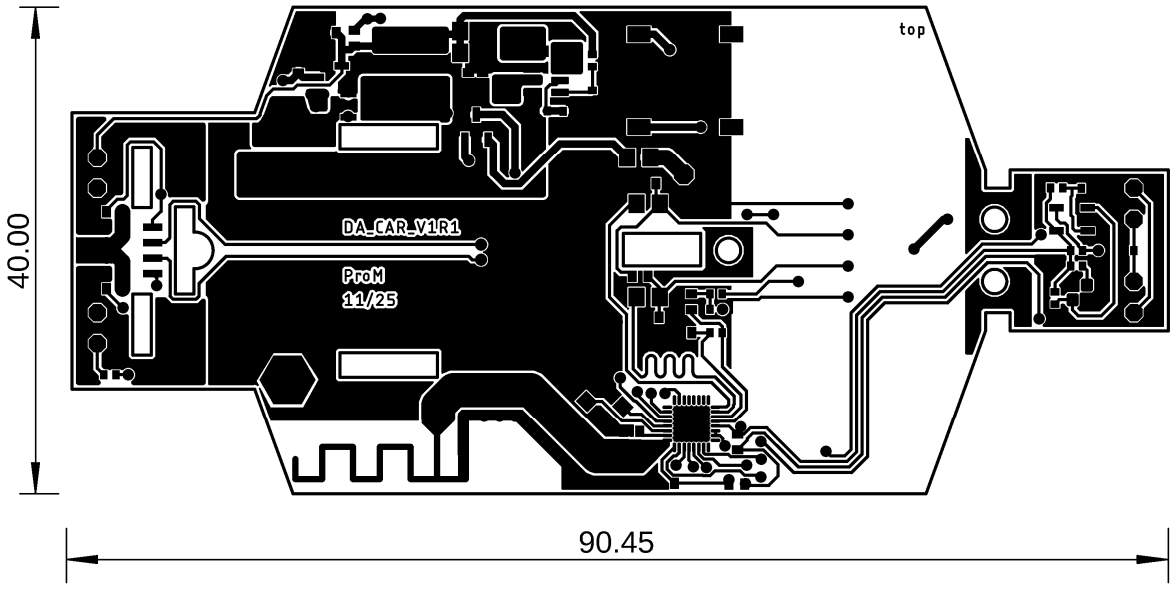

Sachnummer, Dateiname: Beilage	Name: Moritz Prodinger				Toleranz:	Werkstoff:
HTBLuVA Salzburg **HTBLuVA Salzburg** **Technische Informatik**	ID-Nr.: 5AHEL	Gez.: ProM	Geprüft: ProM	Betreuer:	Dokumentart: Layout TOP	Freigabe:
	Benennung: Fahrzeug				Version: 1.0	Revision: 1	Dokumentstatus: Prototyp
					Maßstab: ohne	Spr.: DE	Datum: 08.03.2026	Blatt: 1	Blätter: 1

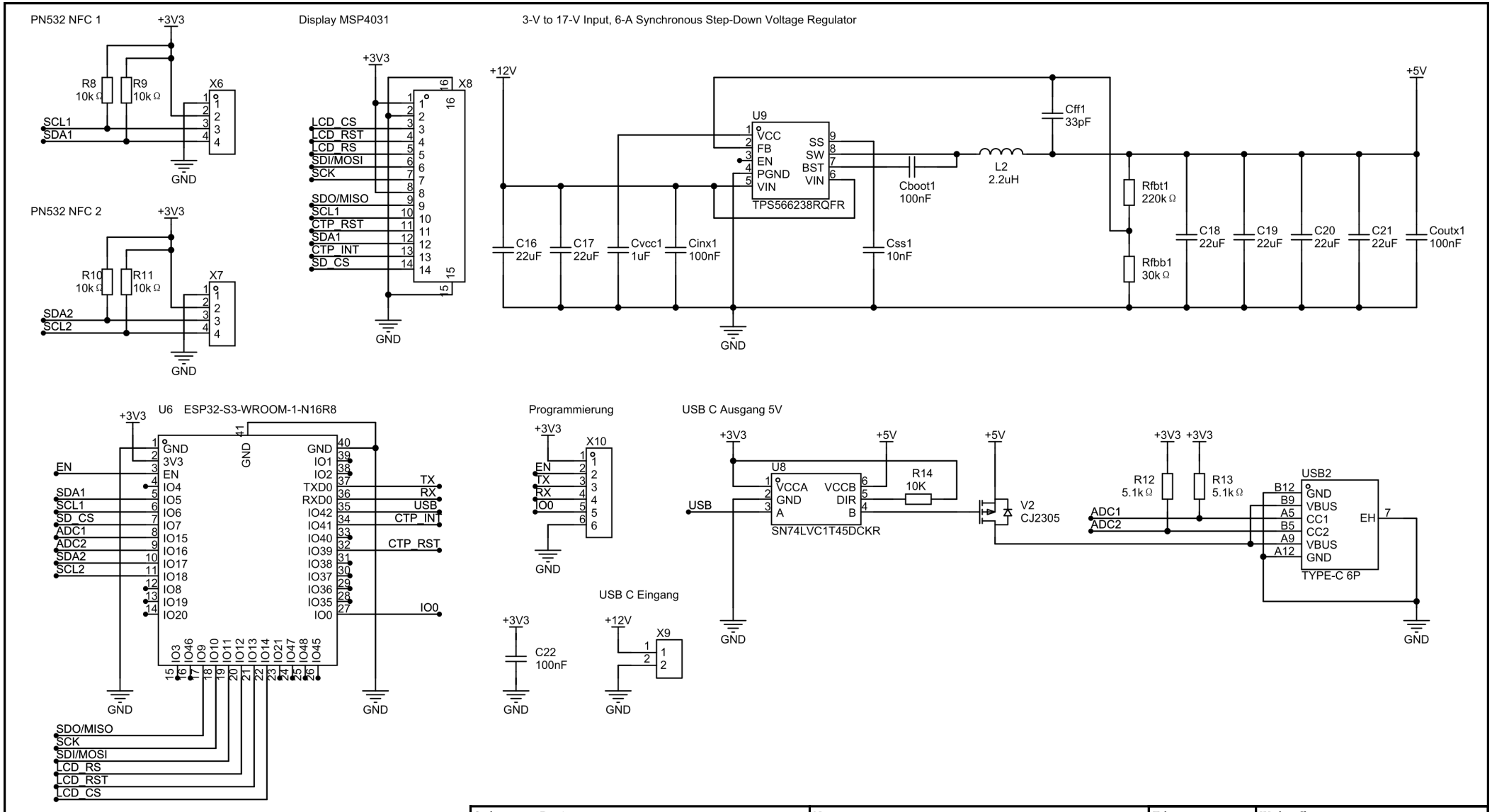

Sachnummer, Dateiname:	Name:	Toleranz:	Werkstoff:
Beilage	Melanie Koch		

ID-Nr.:	Gez.:	Geprüft:	Betreuer:	Dokumentart:	Freigabe:
5AHEL	KocM	KocM		Schaltplan	

Benennung:	Version:	Revision:	Dokumentstatus:
Bahn	1.0	1	Prototyp

Maßstab:	Spr.:	Datum:	Blatt:	Blätter:
ohne	DE	20.03.2026	1	1

HTBLuVA Salzburg

HTBLuVA Salzburg

Elektronik & technische Informatik

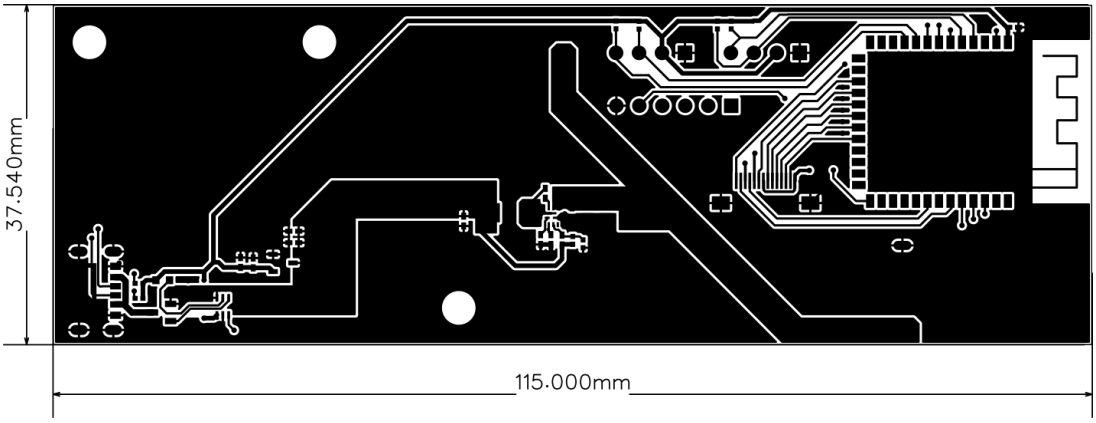

Sachnummer, Dateiname: Beilage	Name: Melanie Koch				Toleranz:	Werkstoff:
HTBLuVA Salzburg Elektronik & technische Informatik	ID-Nr.: 5AHEL	Gez.: KocM	Geprüft: KocM	Betreuer:	Dokumentart: Layout TOP	Freigabe:
	Benennung: Bahn				Version: 1.0	Revision: 1	Dokumentstatus: Prototyp
					Maßstab: ohne	Spr.: DE	Datum: 20.03.2026	Blatt: 1	Blätter: 1

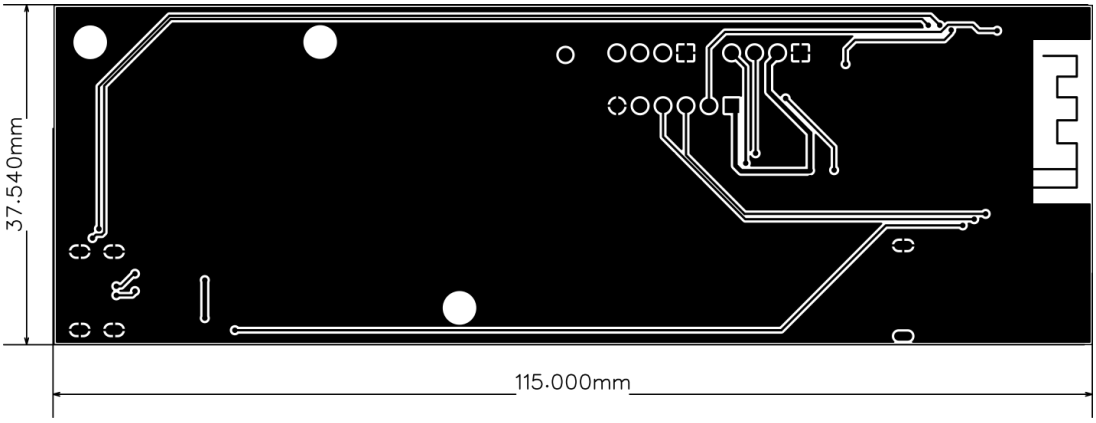

Sachnummer, Dateiname:	Name:	Toleranz:	Werkstoff:
Beilage	Melanie Koch		

	ID-Nr.:	Gez.:	Geprüft:	Betreuer:	Dokumentart:	Freigabe:
HTBLuVA Salzburg Elektronik & technische Informatik	5AHEL	KocM	KocM		Layout BOTTOM	

Benennung:	Version:	Revision:	Dokumentstatus:
Bahn	1.0	1	Prototyp

Maßstab:	Spr.:	Datum:	Blatt:	Blätter:
ohne	DE	20.03.2026	1	1