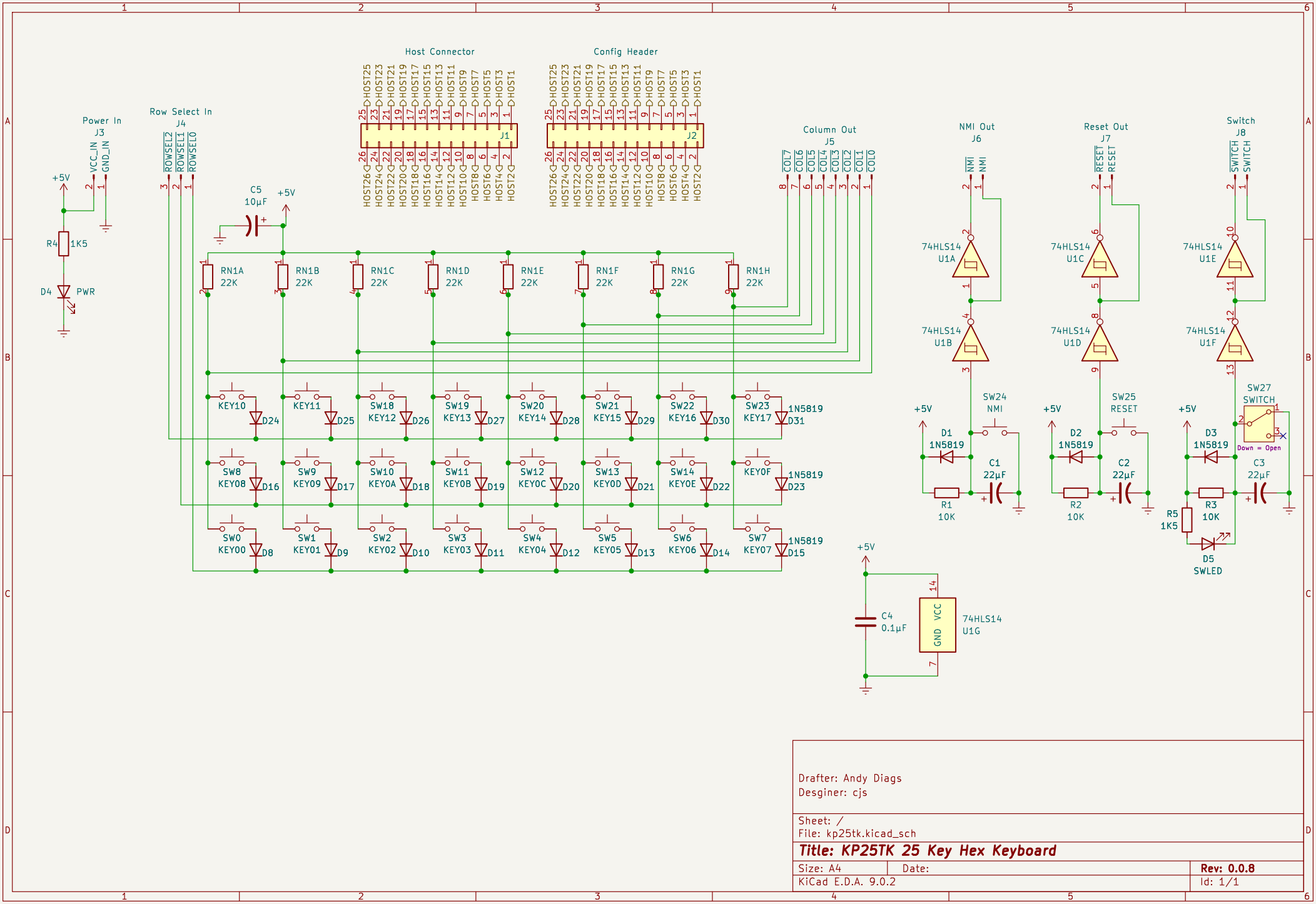
Host Connector
Config Header
Power In
J3
Row Select In
J4
Column Out
J5
NMI Out
J6
Reset Out
J7
Switch
J8
J1
J2
C5
10µF
+5V
R4
1K5
D4
PWR
RN1A
22K
RN1B
22K
RN1C
22K
RN1D
22K
RN1E
22K
RN1F
22K
RN1G
22K
RN1H
22K
KEY10
D24
KEY11
D25
SW18
KEY12
D26
SW19
KEY13
D27
SW20
KEY14
D28
SW21
KEY15
D29
SW22
KEY16
D30
SW23
KEY17
1N5819
D31
SW8
KEY08
D16
SW9
KEY09
D17
SW10
KEY0A
D18
SW11
KEY0B
D19
SW12
KEY0C
D20
SW13
KEY0D
D21
SW14
KEY0E
D22
KEY0F
1N5819
D23
SW0
KEY00
D8
SW1
KEY01
D9
SW2
KEY02
D10
SW3
KEY03
D11
SW4
KEY04
D12
SW5
KEY05
D13
SW6
KEY06
D14
SW7
KEY07
1N5819
D15
74HLS14
U1A
74HLS14
U1B
74HLS14
U1C
74HLS14
U1D
74HLS14
U1E
74HLS14
U1F
74HLS14
U1G
SW24
NMI
SW25
RESET
SW27
SWITCH
Down = Open
D1
1N5819
D2
1N5819
D3
1N5819
C1
22µF
C2
22µF
C3
22µF
R1
10K
R2
10K
R3
10K
R5
1K5
D5
SWLED
C4
0.1µF
Drafter: Andy Diags
Desginer: cjs
Sheet: /
File: kp25tk.kicad_sch
Title: KP25TK 25 Key Hex Keyboard
Size: A4
Date:
Rev: 0.0.8
KiCad E.D.A. 9.0.2
Id: 1/1