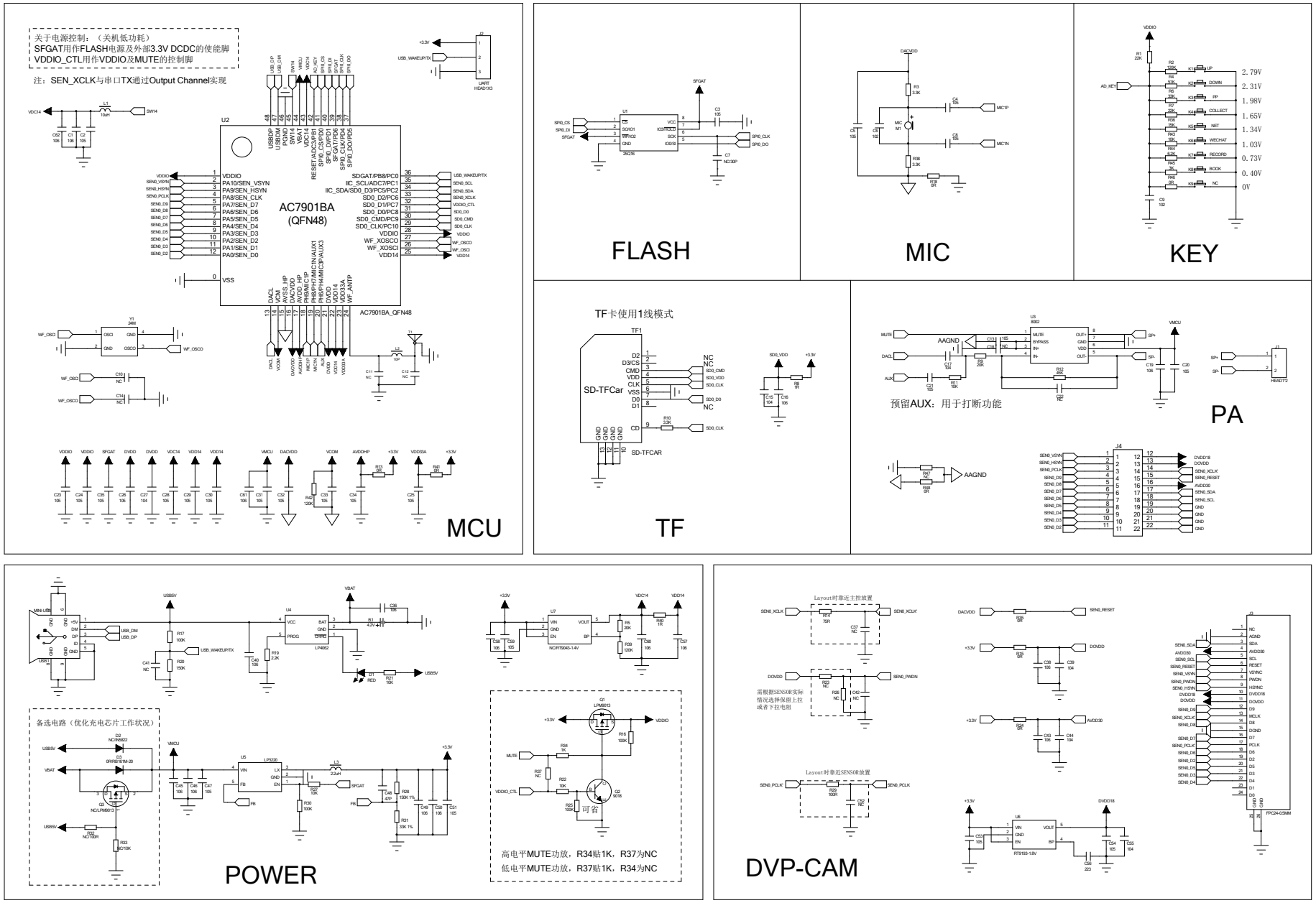
关于电源控制：（关机低功耗）
SFGAT用作FLASH电源及外部3.3V DCDC的使能脚
VDDIO_CTL用作VDDIO及MUTE的控制脚
注：SEN_XCLK与串口TX通过Output Channel实现
AC7901BA
(QFN48)
AC7901BA_QFN48
MCU
FLASH
MIC
KEY
2.79V
2.31V
1.98V
1.65V
1.34V
1.03V
0.73V
0.40V
0V
TF卡使用1线模式
SD-TFCar
SD-TFCAR
TF
预留AUX：用于打断功能
PA
备选电路（优化充电芯片工作状况）
POWER
高电平MUTE功放，R34贴1K，R37为NC
低电平MUTE功放，R37贴1K，R34为NC
Layout时靠近主控放置
Layout时靠近SENS0R放置
DVP-CAM