版本更新说明		
版本号	日期	更新内容
V1.0	20211210	原始版本
V1.1	20220225	添加说明，修改封装引脚名称
V1.2	20220429	更新了防浪涌、静电保护措施

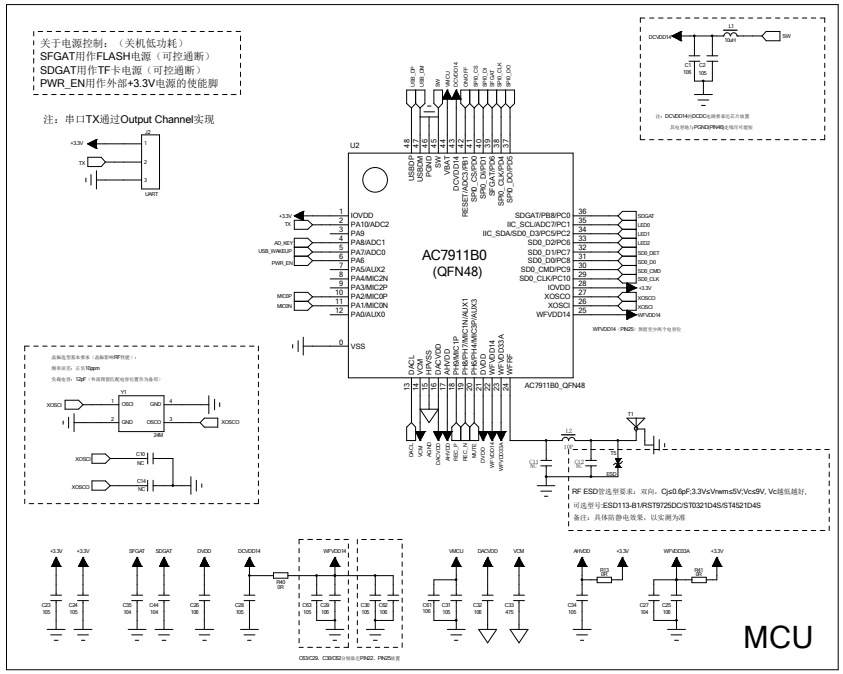

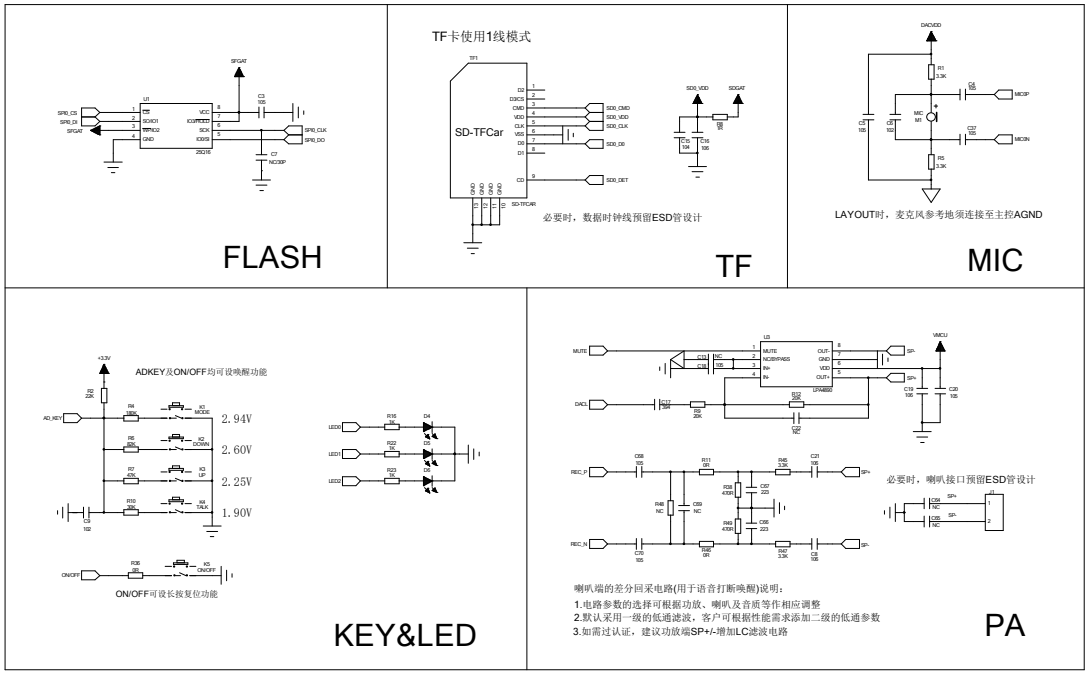

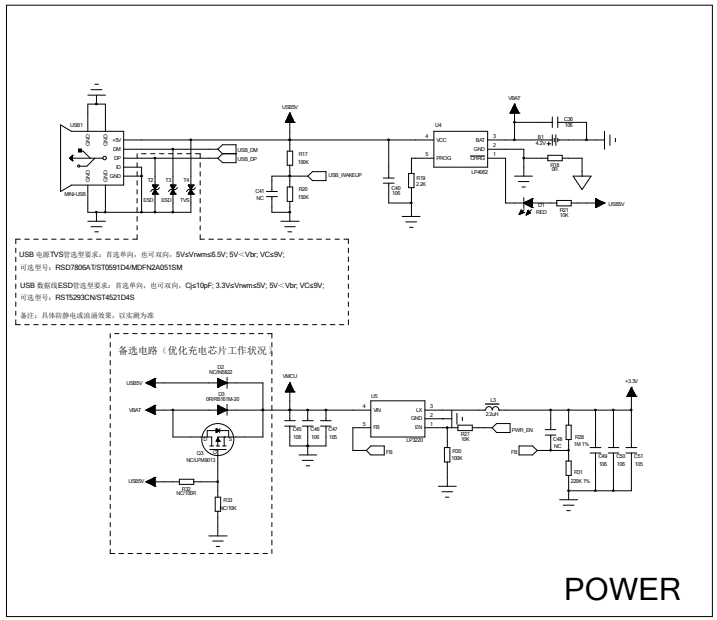

AC7911B8兼容AC7911B0的应用方案说明

由于AC7911B8已经内封了Flash，原先AC7911B0封装用于外接Flash的引脚位（PD0、PD1、PD4、PD5和PD6），
改成绑定PB5、PB6、PB7、HUSBDM、HUSBDP，AC7911B8可以兼容AC7911B0的应用方案。

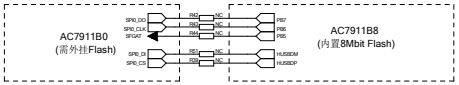
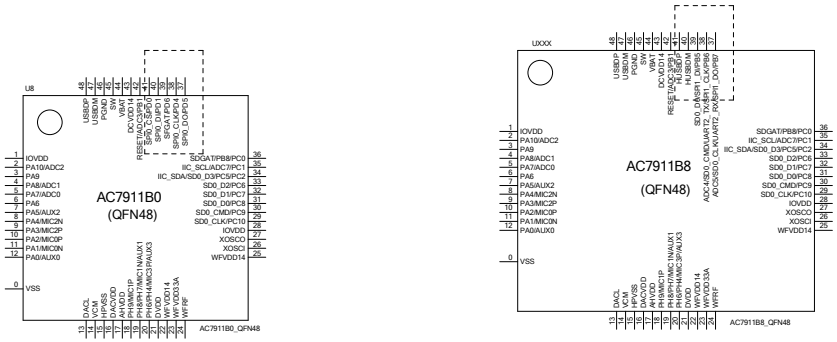
1. 当使用AC7911B8时，PB5/PB6/PB7/HUSBDM/HUSBDP功能可用（FLASH相关器件U1/C3/C7/C35需改为NC，R42/R43/R44/R39/R51改为0R）
2. LAYOUT时SPI0_DI/SPI0_CS需按HUSB信号去走线，R39/R51靠近FLASH放置