2020.03.19修改备注：喇叭回采改为差分输入
2020.06.01修改备注：AVDDHP的供电由+3.3V改为VDDIO（优化软关机后的系统功耗）
2021.05.07修改备注：推屏由EMI改为PAP推屏方式；改模拟麦为数字麦

关于电源控制：（关机低功耗）
SFGAT用作FLASH电源及外部3.3V DCDC的使能脚

注：SEN_XCLK通过Output Channel实现
无其他多余IO,可将USB接口设置成串口使用

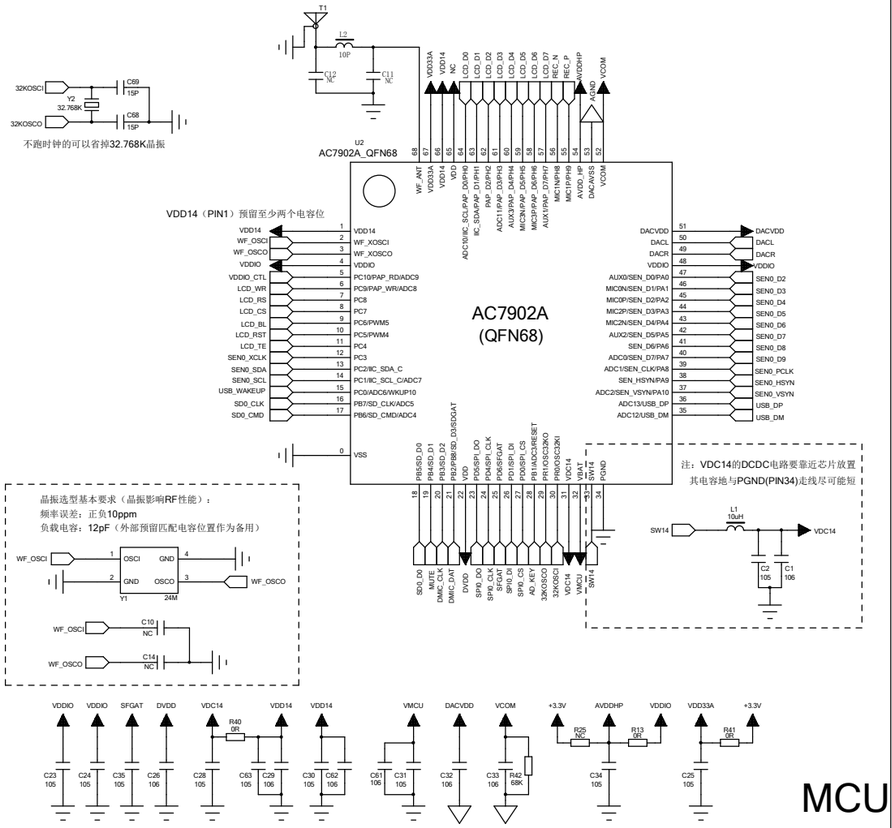

注：根据具体需求选择双麦或者单麦进行设计

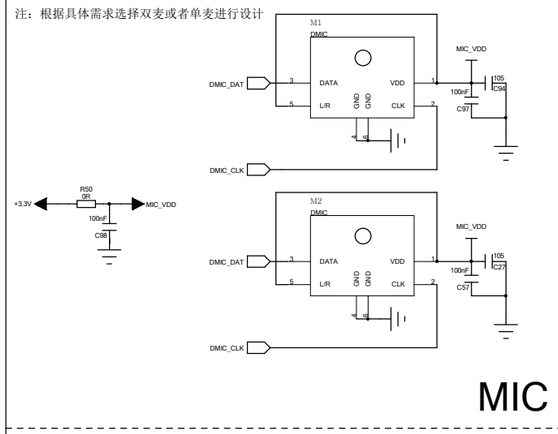

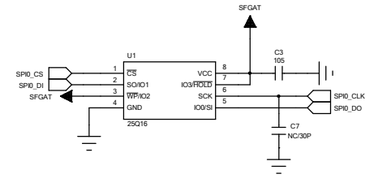

TF卡使用1线模式

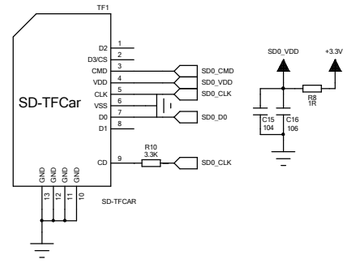

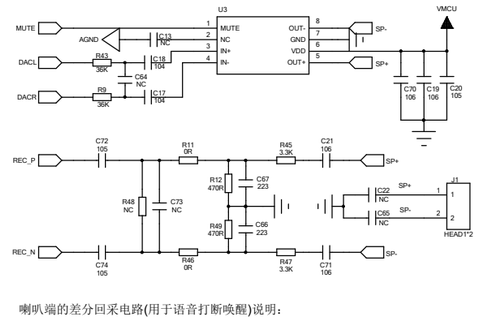

喇叭端的差分回采电路(用于语音打断唤醒)说明：
1.电路参数的选择可根据功放、喇叭及音质等作相应调整
2.默认采用一级的低通滤波，客户可根据性能需求添加二级的低通参数
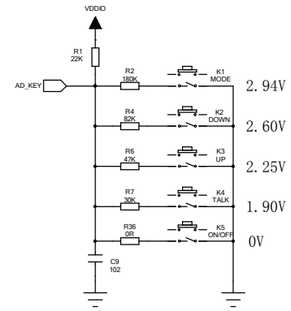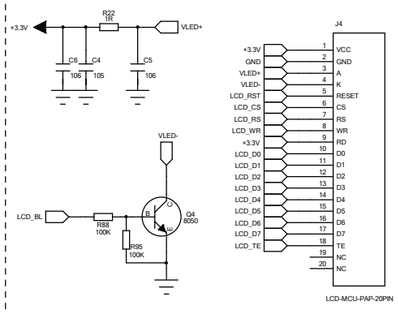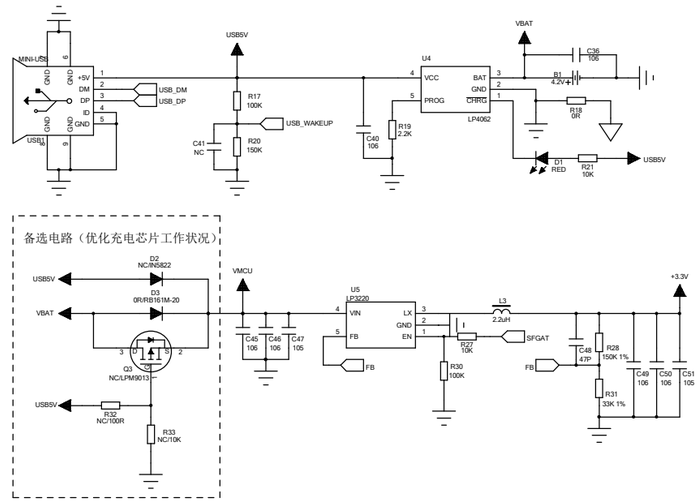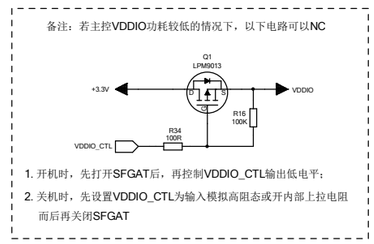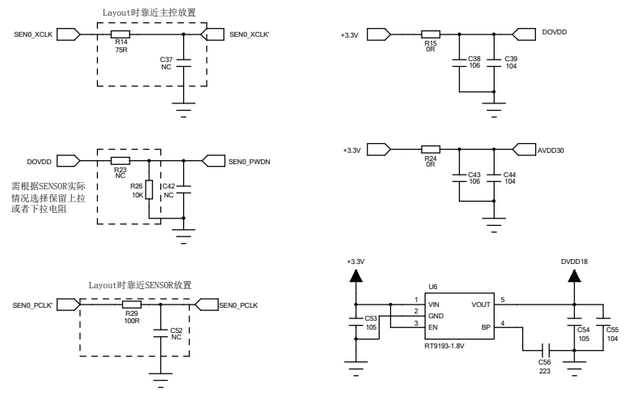
注：软关机后是通过下降沿唤醒主控的，开关机键值最好定为0V
若按键较多时，为防止临近按键误判到唤醒，开关机按键
可定义为长按操作或独立使用有WKUP功能的IO