版本更新说明		
版本号	日期	更新内容
V1.0	20220122	原始版本
V1.1	20220429	更新了静电保护措施

6 5 4 3 2 1

D C B A

备注：蜂鸣器、按键等模块客户按自己要求设计

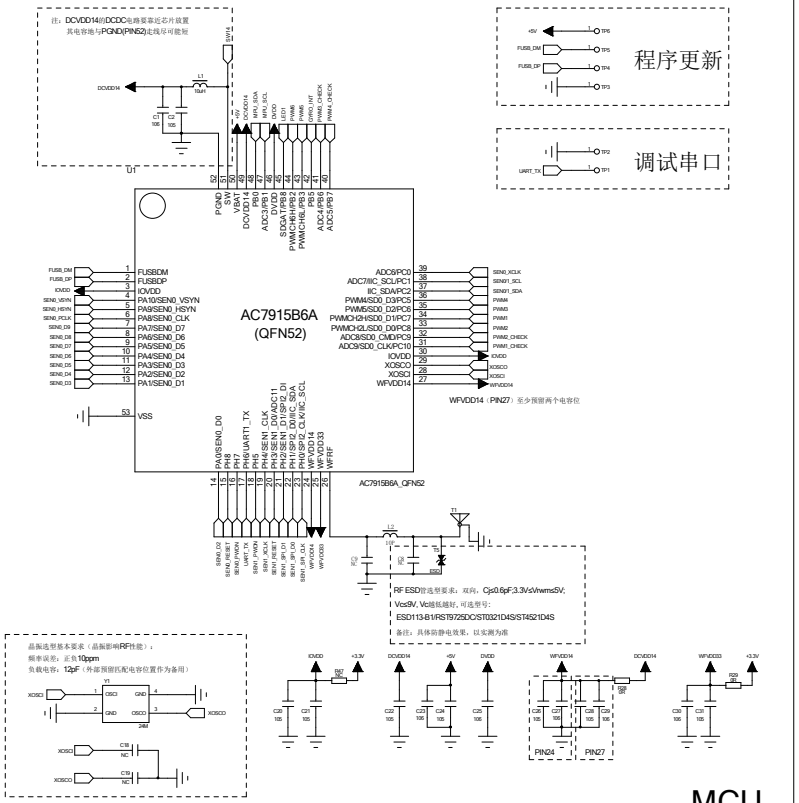

MCU

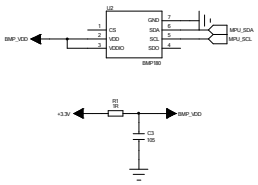

气压计

仅做参考，客户根据自己需求设计

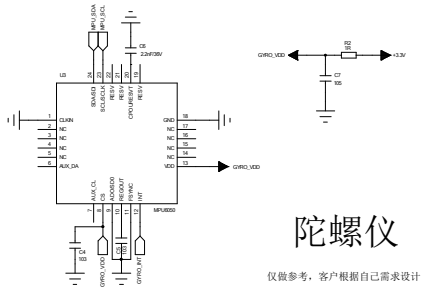

陀螺仪

仅做参考，客户根据自己需求设计

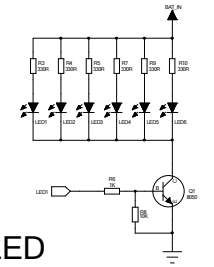

LED

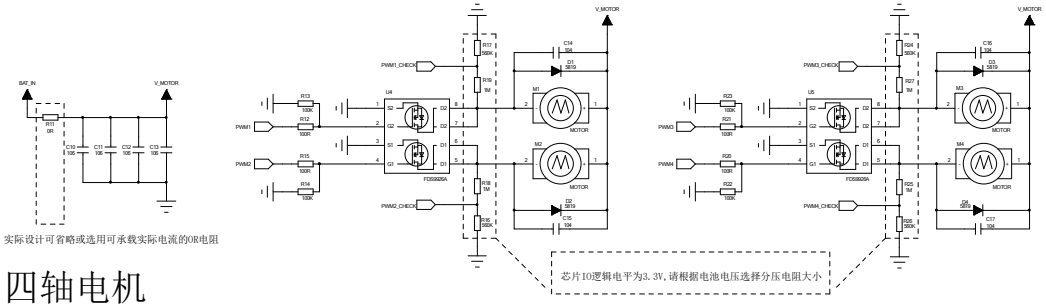

四轴电机

仅做参考，客户根据自己需求设计

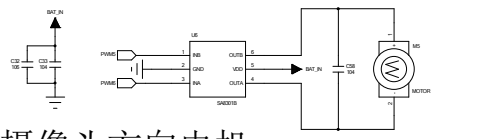

摄像头方向电机

仅做参考，客户根据自己需求设计

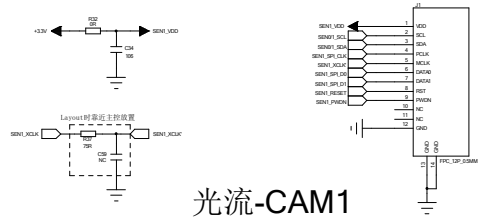

光流-CAM1

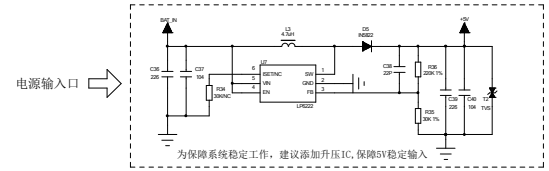

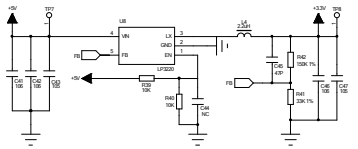

POWER

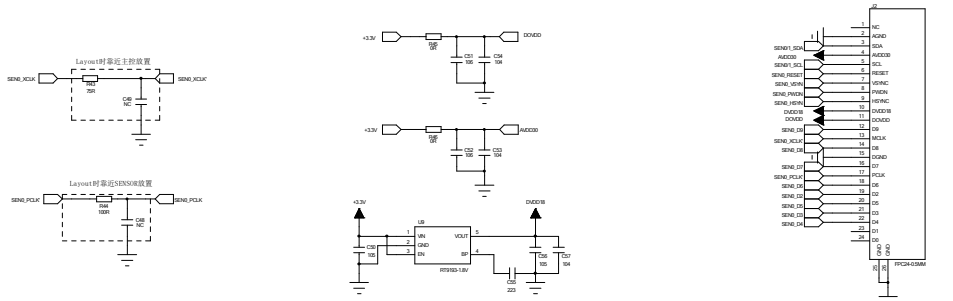

主摄-CAM0