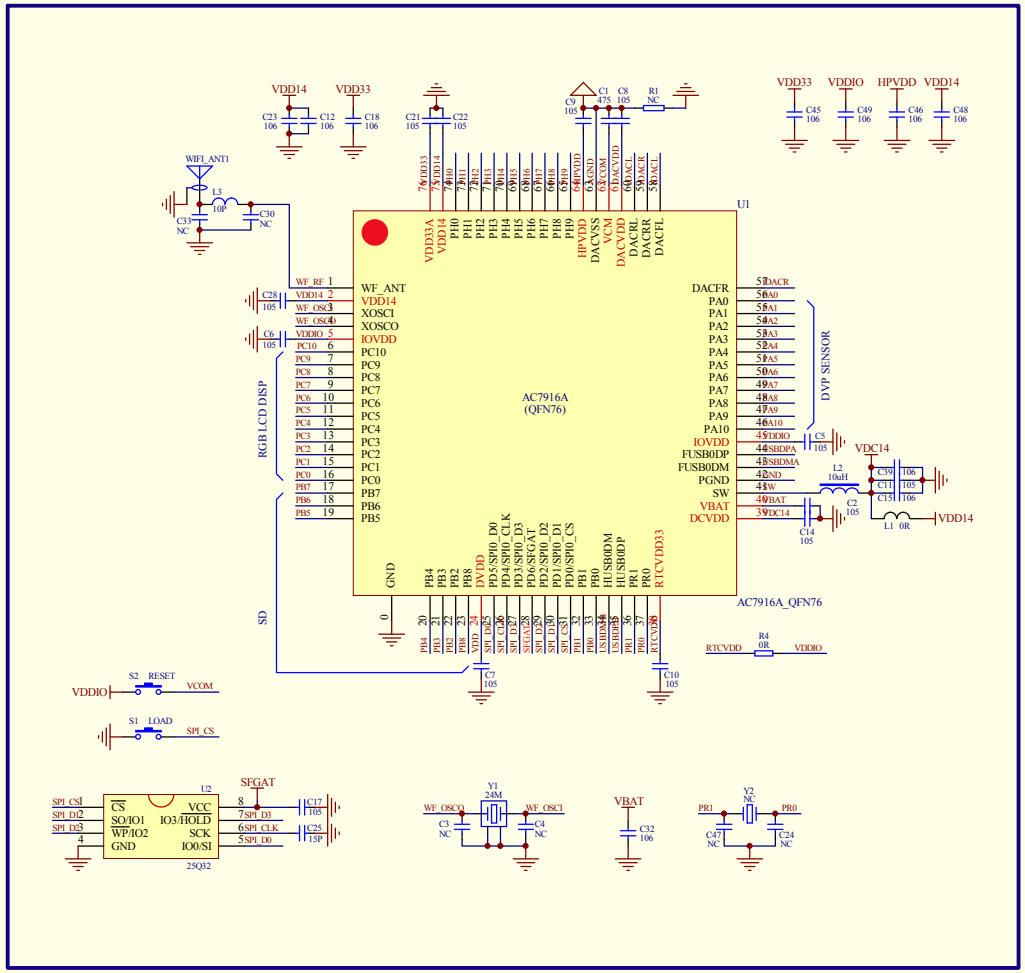
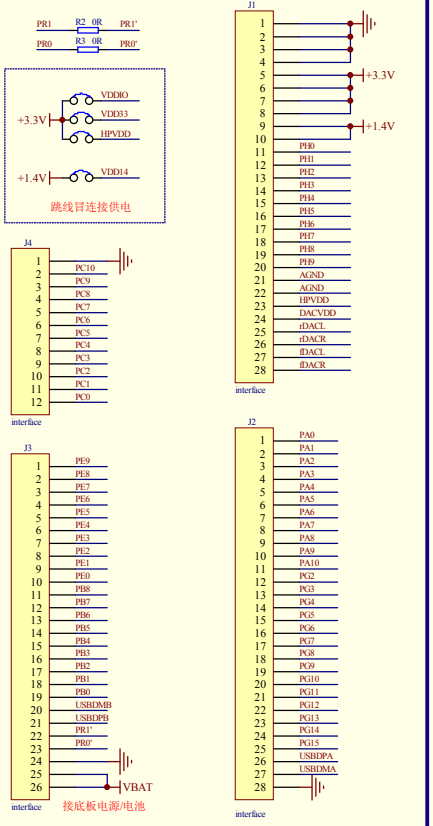
AC79x Wifi Develop 底板接口