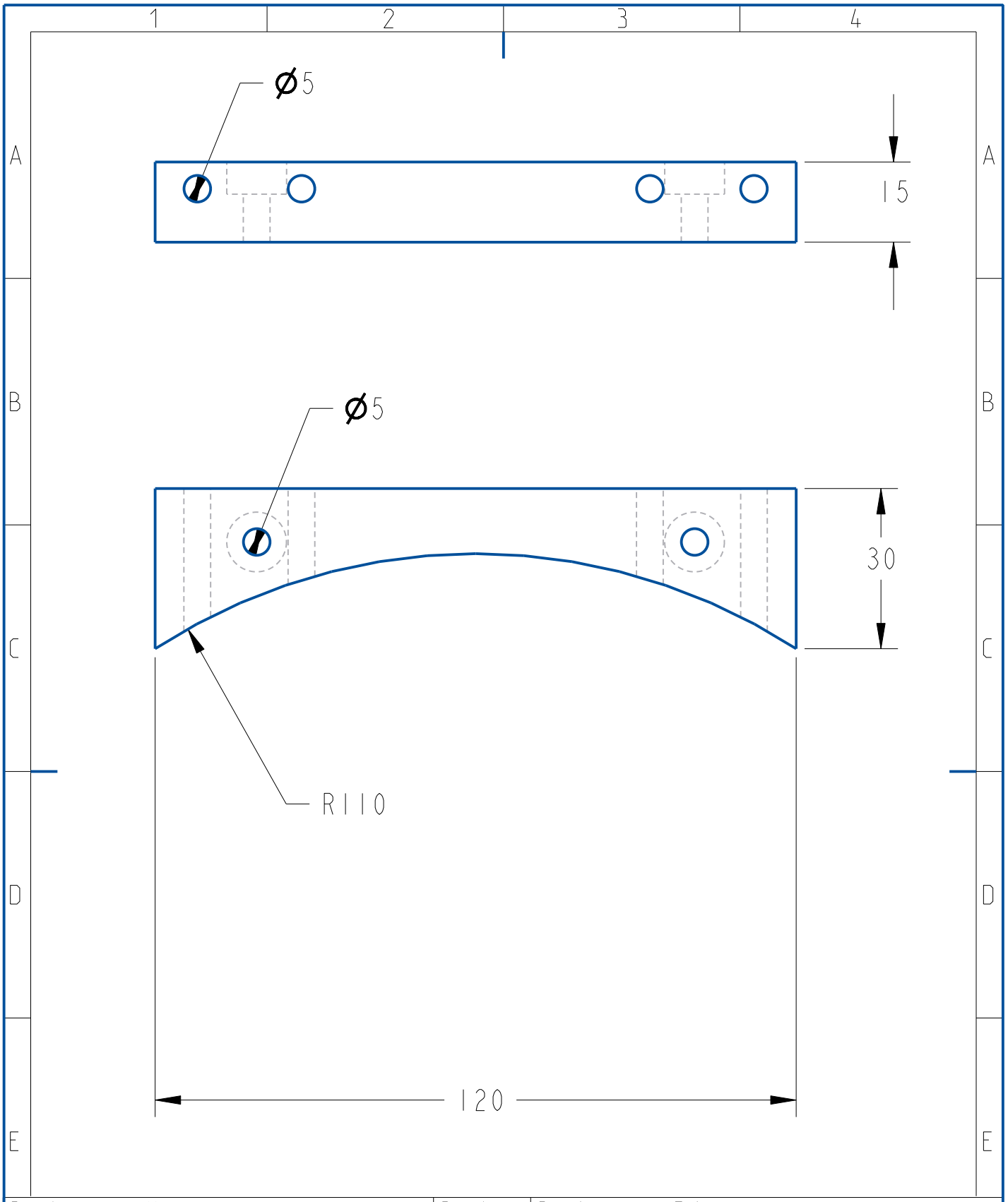

Dateiname des Modells HALTER		Dateityp PART	Dateiname der Zeichnung HALTER
	Allgemeintoleranz DIN ISO 2768-m-S	Kanten DIN ISO 13715	Maßstab 1.000 / Masse [.3] kg Material Stahl Halbzeug
	Datum	Name	Benennung
	Bear. 07.07.25	L.Pfirmann	Gehäuse Halter
	Gepr.		
	Norm		
	Frankfurt University of Applied Sciences Fachbereich 2: Informatik und Ingenieurwissenschaften		Zeichnungsnummer 1.1.2.1 / Blatt 1 / 1 Bl.
Zust. / Änderung / Datum / Name	(Urspr.)		(Ers. f.:) / (Ers. d.:)