修正（标记）	描　述	日　期

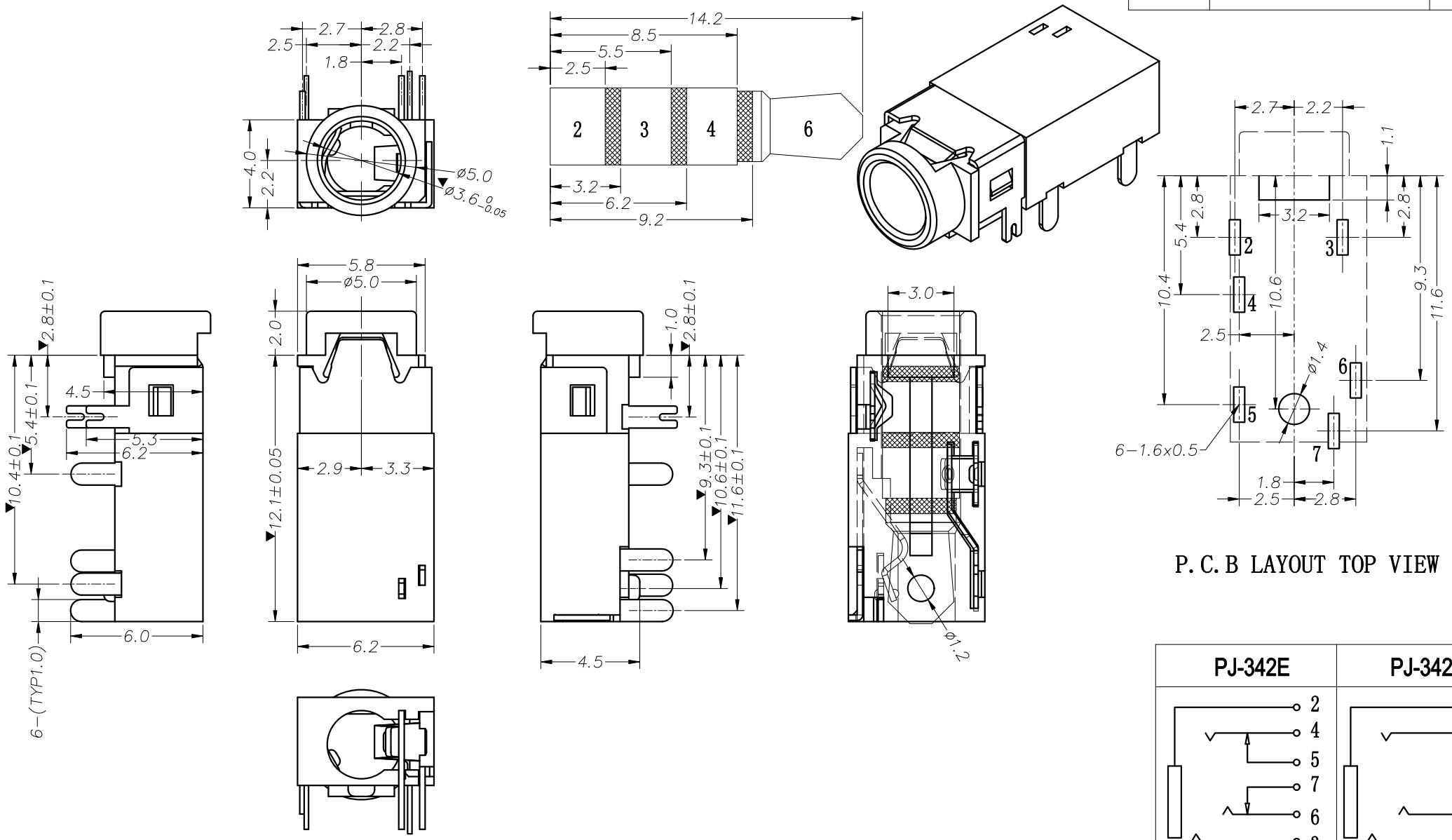

P.C.B LAYOUT TOP VIEW

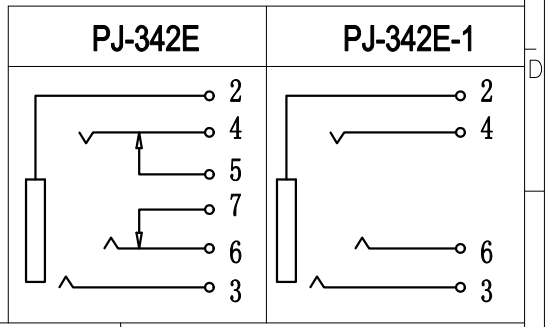

序号	产品编号	产品名称	数量	材料	规格	处理	主要技术性能		公差	设计	蒋元桥	部门会签			
7	PJ-342E-07	4#开关脚	1	磷 铜	0.2T	镀 金									
6	PJ-342E-06	4#弹片脚	1	铍青铜	0.2T	镀 金	额定电负荷	DC 30V \0.5A	X.±0.20	版 次	A 1	装配部		市场部	
5	PJ-342E-05	3#开关脚	1	磷 铜	0.2T	镀 金	接触电阻	≤0.03 Ω	.X ±0.10	日 期	2010.12.19	注塑部			
4	PJ-342E-04	3# 脚	1	铍青铜	0.2T	镀 金	绝缘电阻	≥100MΩ	.XX ±0.05	材 料		冲压部			
3	PJ-342E-03	2# 脚	1	磷 铜	0.2T	镀 金	耐　压	AC500V(50Hz)/min	.XXX±0.02	工 艺		视 角		重 量	比 例
2	PJ-342E-02	盖 脚	1	磷 铜	0.25T	镀 金	插拔力	3-20N	X.°±2°	数 量					
1	PJ-342E-01	基 座	1	PPA		黑 色	使用温度范围	-30-70℃	.X°±1°	审 核					4 : 1
							使用寿命	5000次	.XX°±0.5°	核 准		共 8 张		第 1 张	

QSC/RWD-GC-J-0038-2010

PJ-342直插

3.5耳机插座

深圳市广德众电子科技有限公司