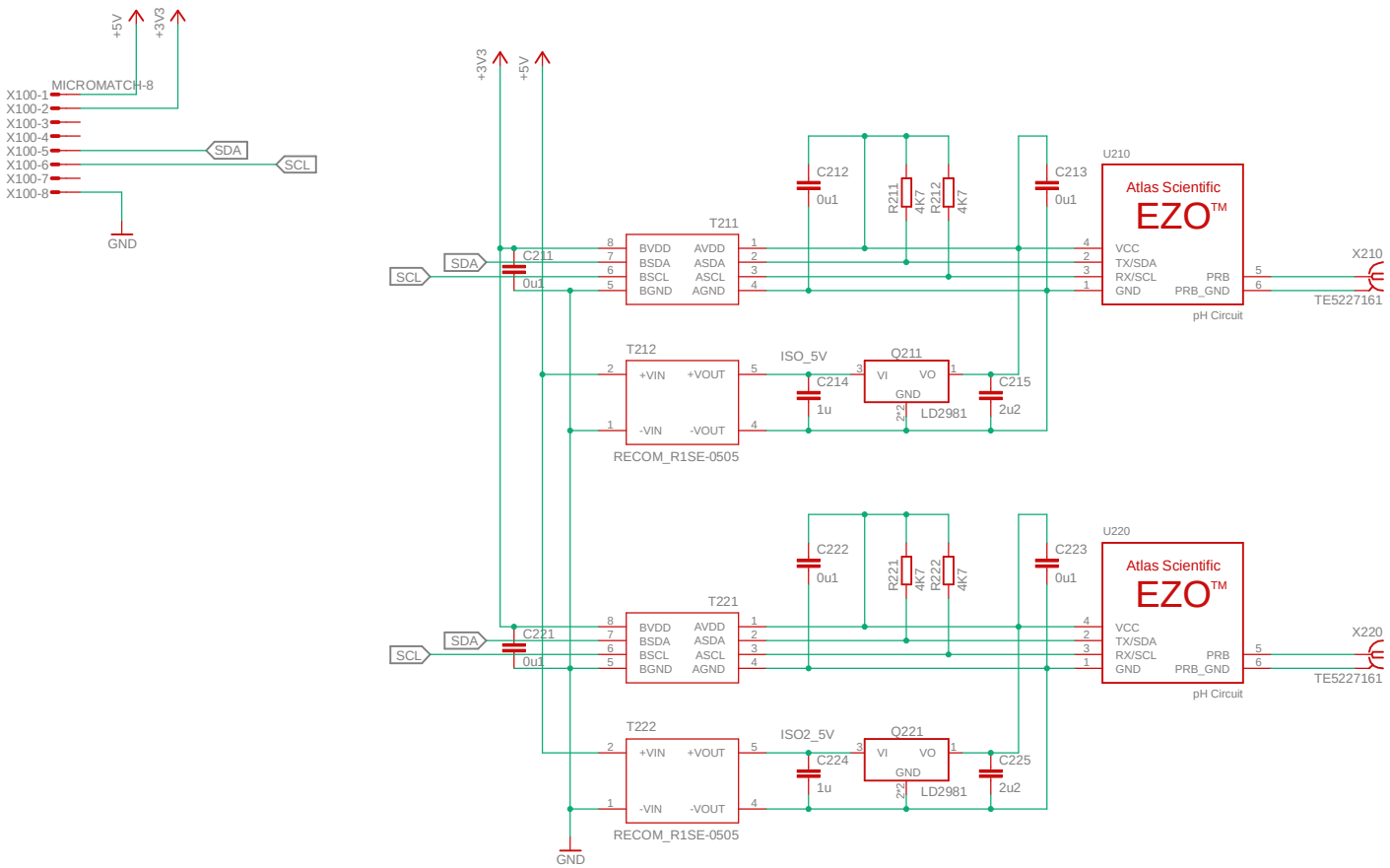

TITLE: WaterAnalyticRiser v12	
Document Number:	REV:
Date: nicht gespeichert!	Sheet: 1/1