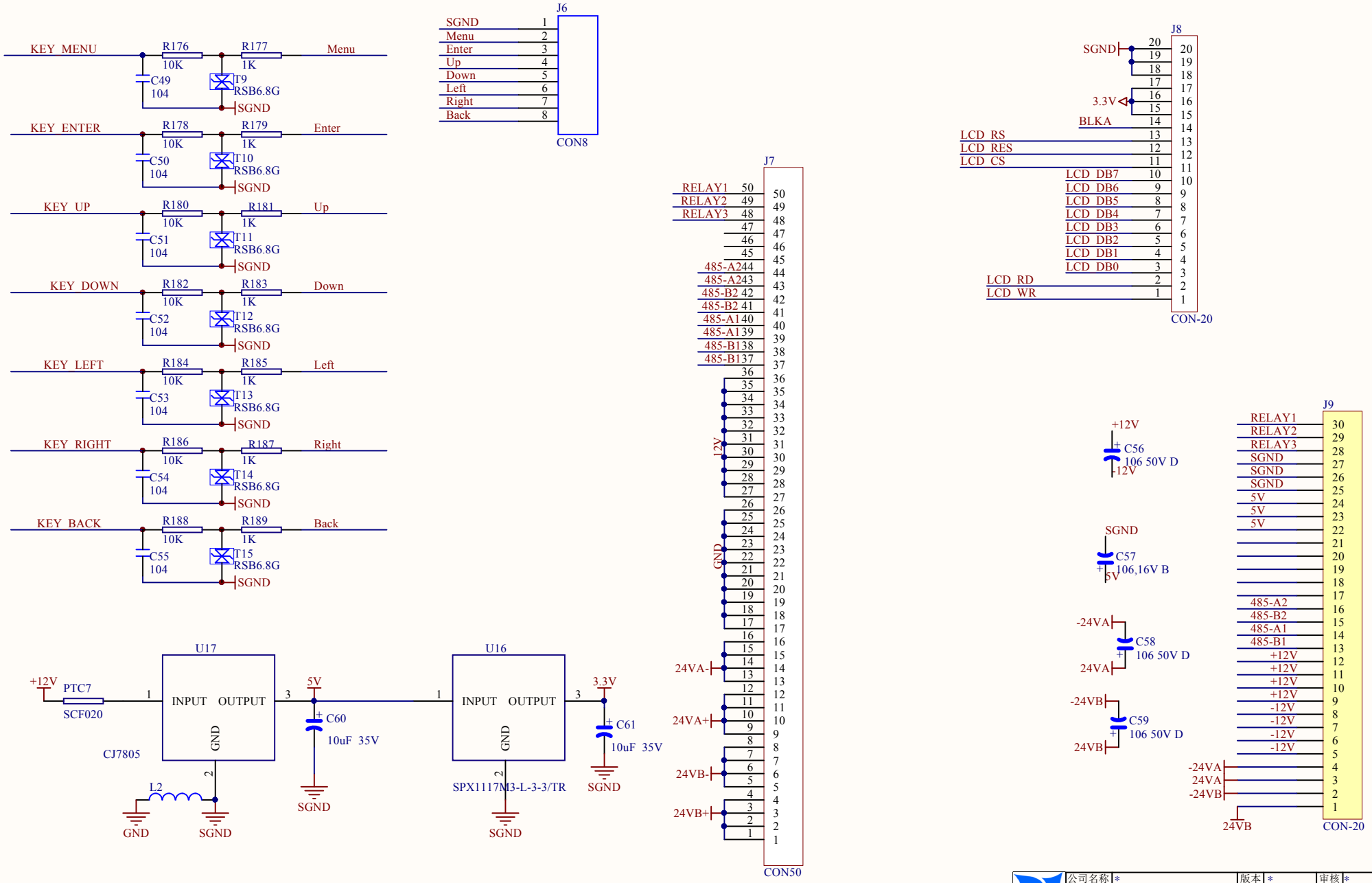

公司名称	*	版本 *	审核 *
文件名	KEY-T2.SchDoc	创建时间	*
作者	*	最后访问时间	2015-04-01 0:36:32
修改人	*	修改时间	2015-04-01