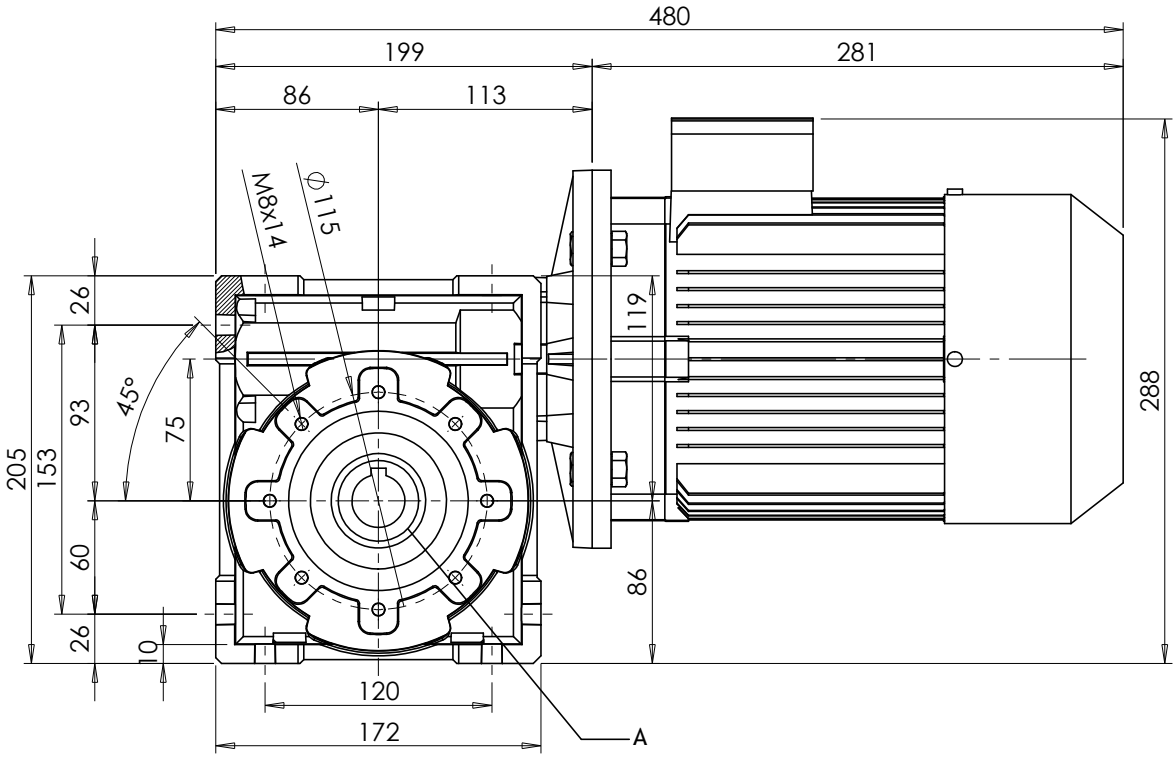

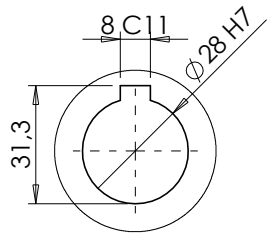

DETALLE A
SALIDA

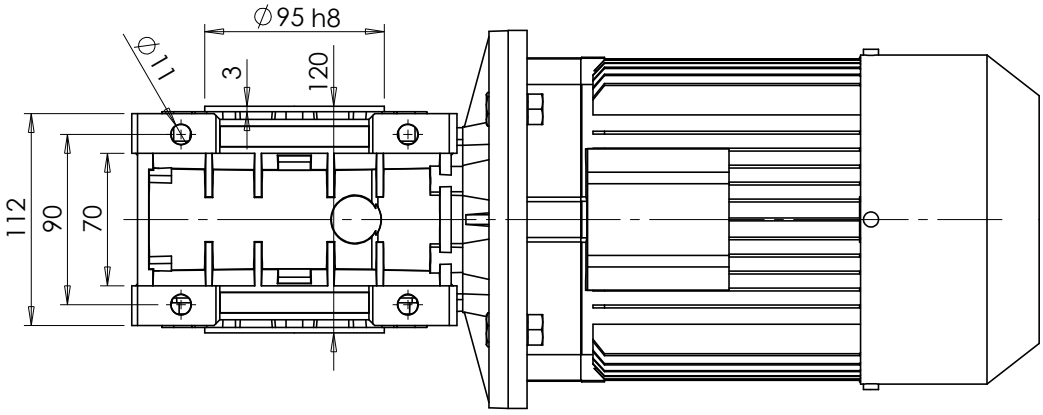

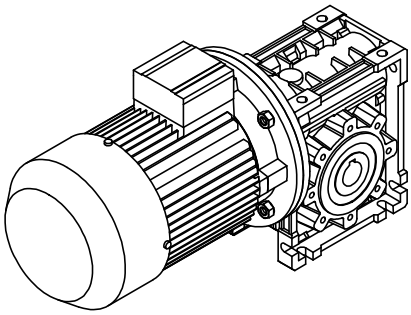

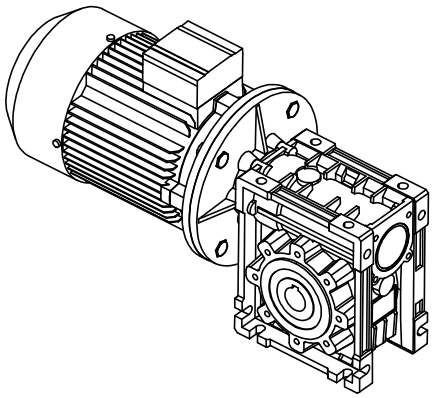

FAMILIA	KM
TAMAÑO	75
POTENCIA	1,5-2 CV
POSICIÓN MONTAJE	

cidepa
A GEARS BOXES COMPANY