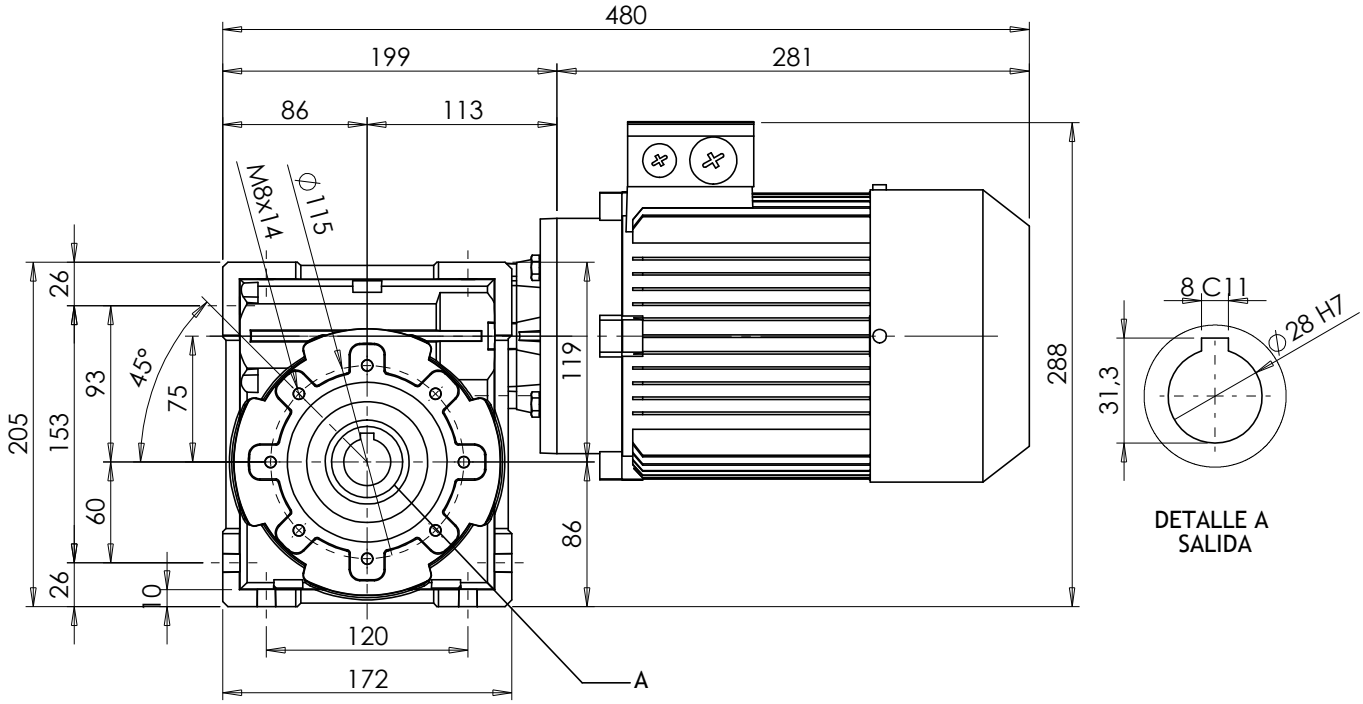

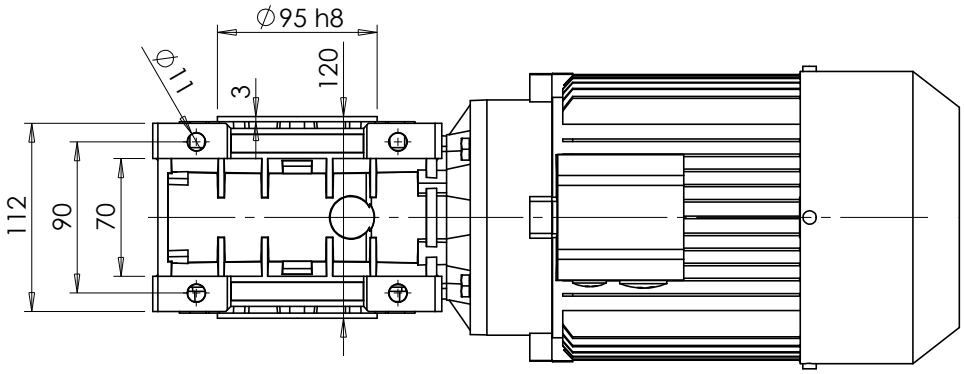

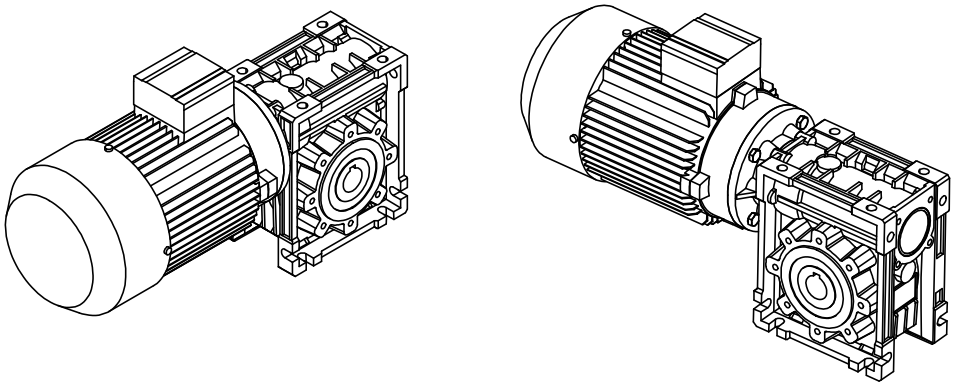

FAMILIA	KM
TAMAÑO	75
POTENCIA	1,5-2 CV B14
POSICIÓN MONTAJE	

cidepa
A GEARS BOXES COMPANY