Kỹ Thuật Phân Cấp Thừa Kế.

B_1: Liệt kê đặc điểm của các loại đối tượng cần quan tâm

B_2: Tìm tập giao của các tính chất giữa các lớp, tách tập giao này để xd lớp cha

B_3: Đặt 1 tên gọi có ý nghĩa cho lớp cha

B_4: Phần còn lại sau khi tách tập giao là các lớp con.

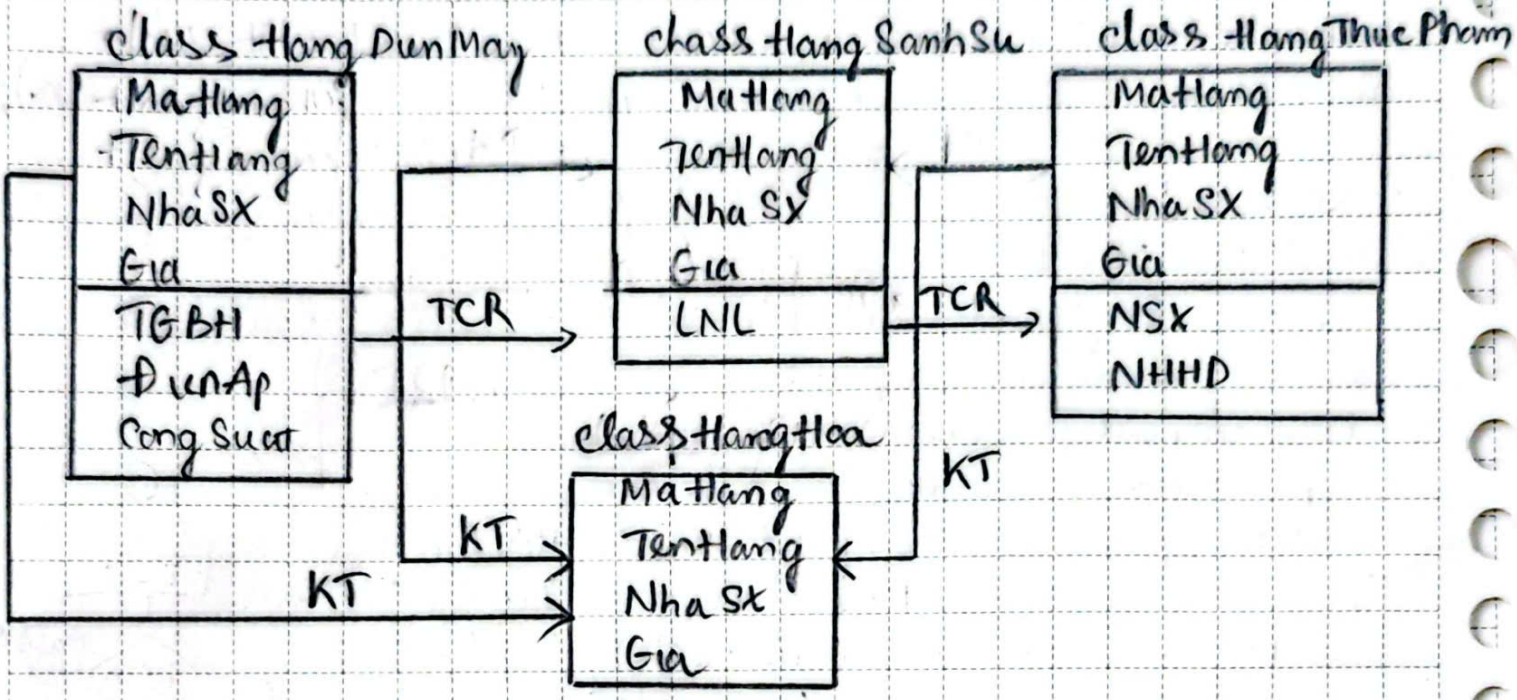

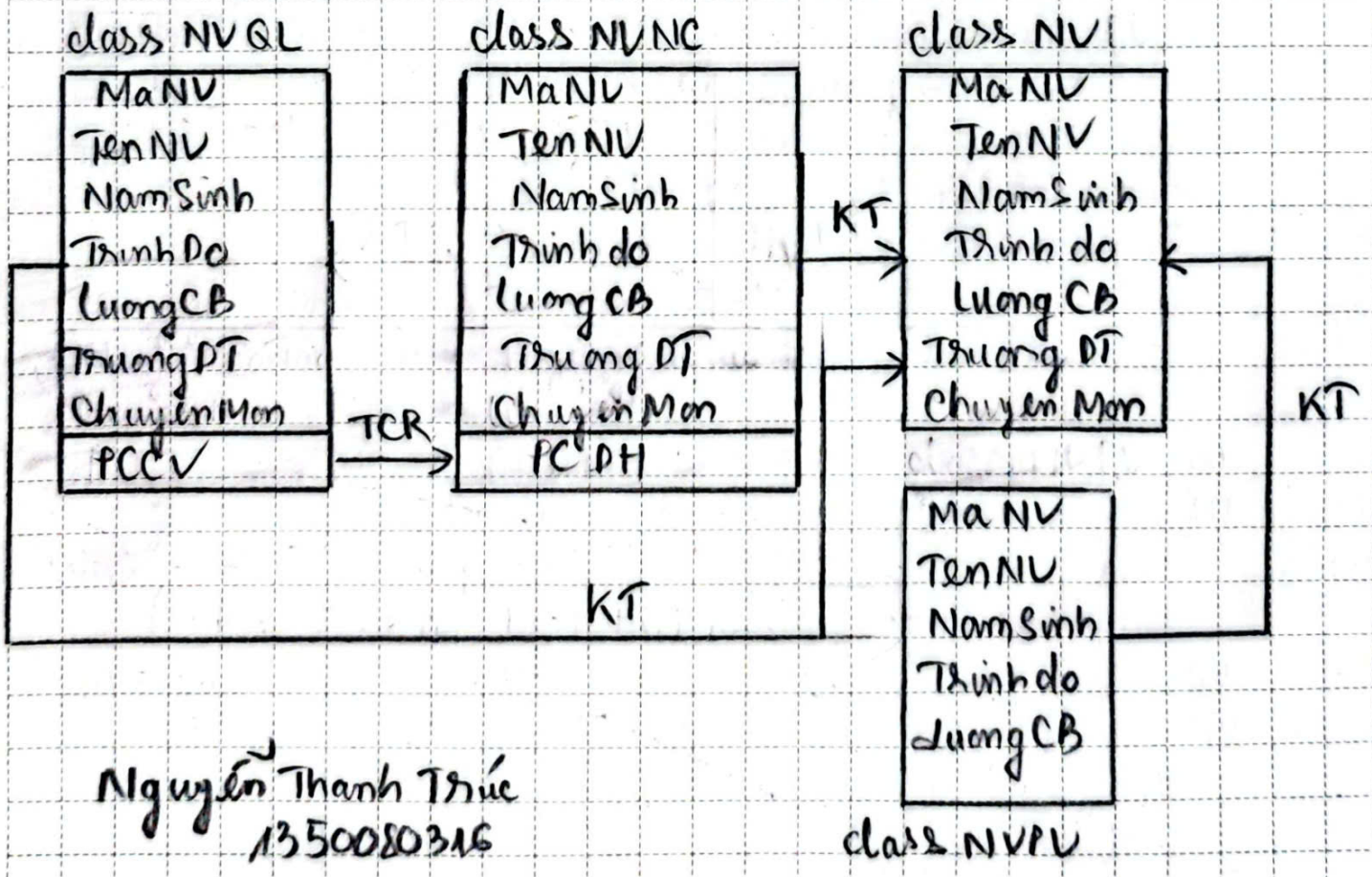

Nguyễn Thanh Trúc
1350080316

KLONG

class SV	class SVCNTT
MSSV	MSSV
Hoten	Hoten
Lop	Lop
Truong	learn LTHDT
	do LTCB
	set CNPM

```
public class SVCNTT
  {
    public String Hoten;
    private int MSSV;
    protected String Lop;
    String do LTCB ( );
    String learn LTHDT ( );
    String set CNPM ( );
  }
  class SV
  {
    public String Hoten;
    private int MSSV;
    protected String Lop;
    public static String Truong = "DHDTM";
  }
```

KLONG