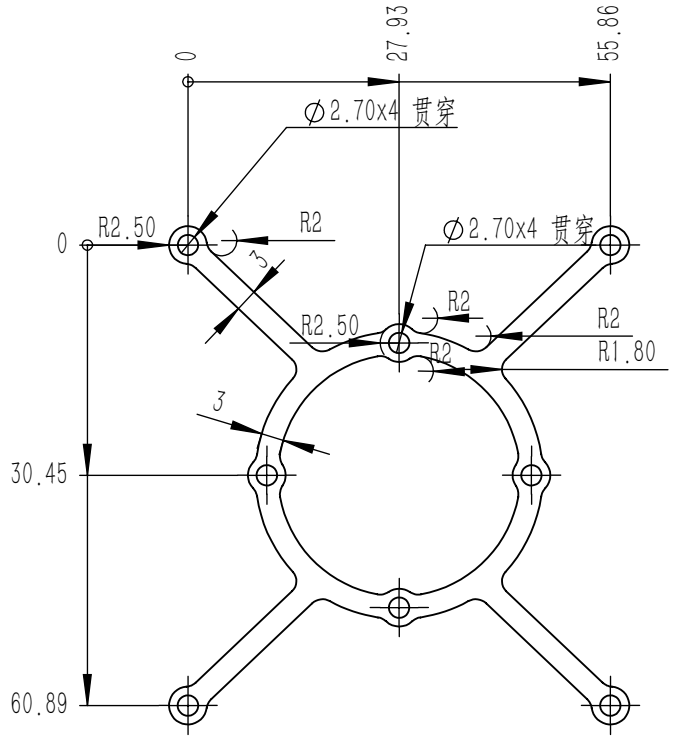

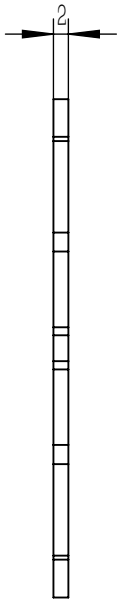

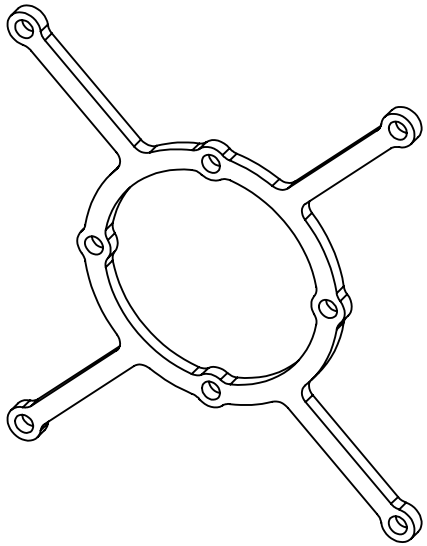

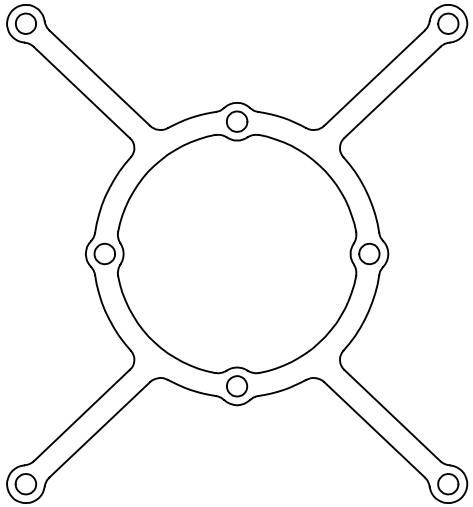

2mm玻纤			
数量	质量	比例	外框连接板V1.0
3	0.001	1:1	
2022/4/13			YC.JGJ.000003
共1 张　第 1 张	版本		替代