Autodesk

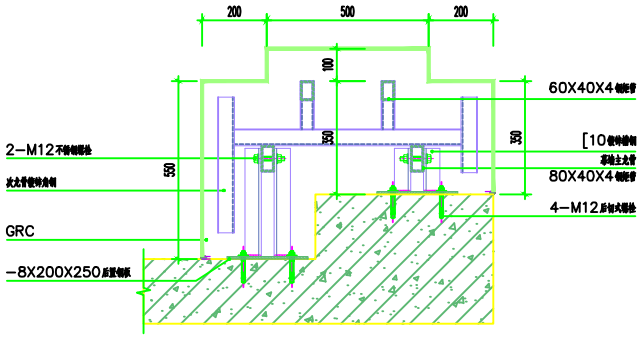

①

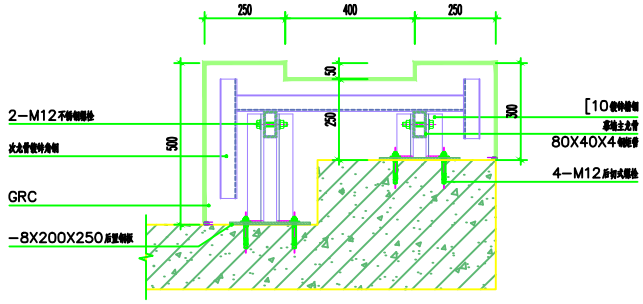

②

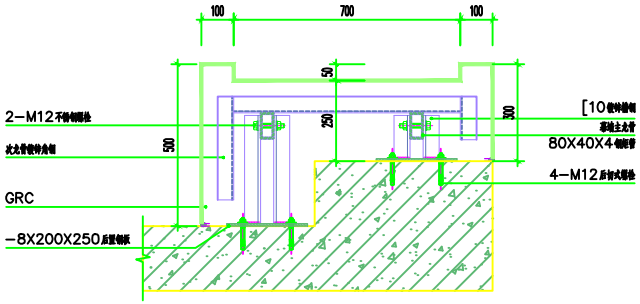

③

会签 Joint Check up

总图		给排水	
建筑		暖通	
结构		电气	

备注 Notes

× 本图纸版权属于中外建华城市建筑规划设计有限公司所有，不得用于本工程以外范围。

× 本图纸需于现场会签方可用于施工。

平面示意 Plane Diagram

单位印章 Company Seal

中外建华城市建筑规划设计有限公司
HCU Urban Architectural Planning and Designing Co.,Ltd.

建筑工程甲级 A111000085
市政行业专业甲级 A111000085
城乡规划编制甲级 [建]城规编 (141029)
风景园林专项乙级 A211000082

签署 Signature

项目负责人 Item Prin	李志刚	李志刚
专业负责人 Chief	李志刚	李志刚
审定 Approved	周文华	周文华
审核 Examined	周文华	周文华
校对 Checked	李志刚	李志刚
设计 Designed	施宝江	施宝江

工程名称 Project

青岛、青新一、二、三期

子项名称 Sub Item

幕墙工程

图纸名称 Title

大样图

工程号 PR. No.		图号 Dwg. No.	JP12
专业 Dept.	幕墙	阶段 Stage	施工图
比例 Scale	1:10	日期 Date	2018/4/8

Autodesk
Autodesk
Autodesk