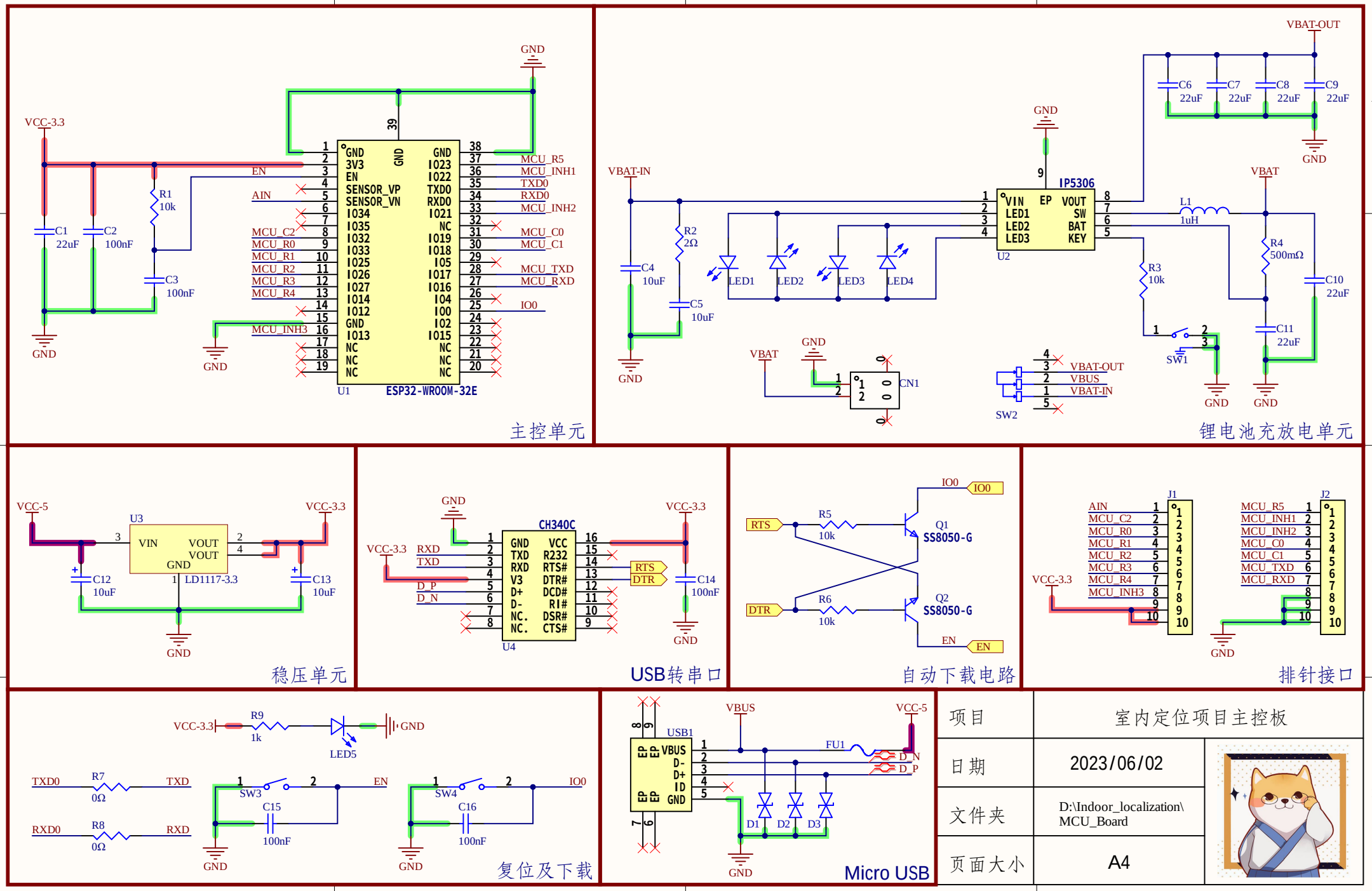
主控单元
ESP32-WROOM-32E
U1
VCC-3.3
GND
EN
AIN
MCU_C2
MCU_R0
MCU_R1
MCU_R2
MCU_R3
MCU_R4
MCU_INH3
MCU_R5
MCU_INH1
TXD0
RXD0
MCU_INH2
MCU_C0
MCU_C1
MCU_TXD
MCU_RXD
IO0
R1 10k
C1 22uF
C2 100nF
C3 100nF
锂电池充放电单元
IP5306
U2
VBAT-IN
VBAT-OUT
VBAT
VBUS
R2 2Ω
C4 10uF
C5 10uF
LED1
LED2
LED3
LED4
C6 22uF
C7 22uF
C8 22uF
C9 22uF
L1 1uH
R3 10k
R4 500mΩ
C10 22uF
C11 22uF
SW1
SW2
CN1
稳压单元
VCC-5
U3
LD1117-3.3
C12 10uF
C13 10uF
USB转串口
CH340C
U4
RXD
TXD
D_P
D_N
RTS
DTR
C14 100nF
自动下载电路
R5 10k
R6 10k
Q1 SS8050-G
Q2 SS8050-G
排针接口
J1
J2
复位及下载
R9 1k
LED5
R7 0Ω
R8 0Ω
SW3
SW4
C15 100nF
C16 100nF
Micro USB
USB1
FU1
D1
D2
D3
项目
室内定位项目主控板
日期
2023/06/02
文件夹
D:\Indoor_localization\MCU_Board
页面大小
A4