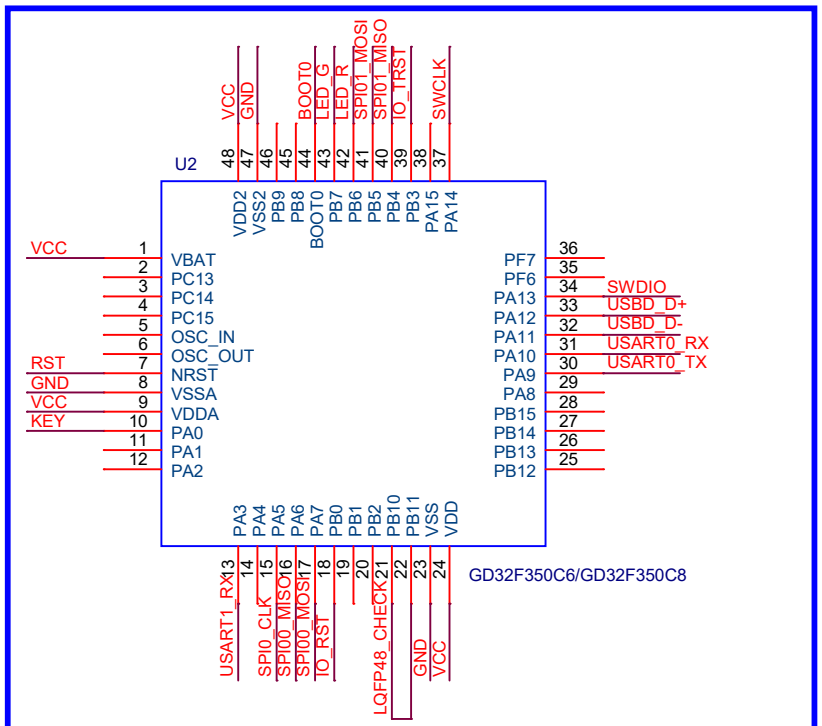

二选一

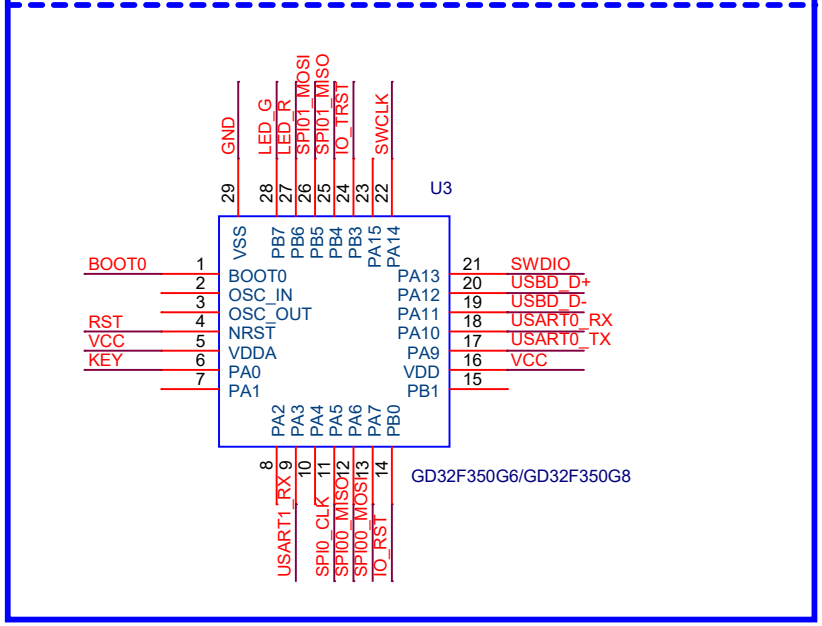

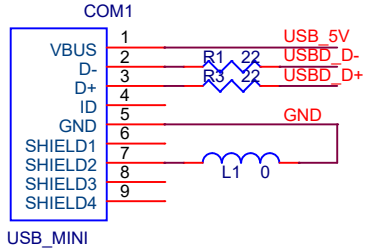

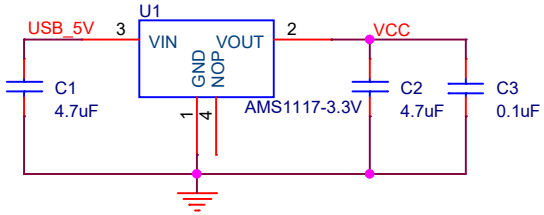

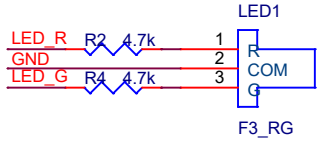

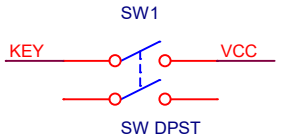

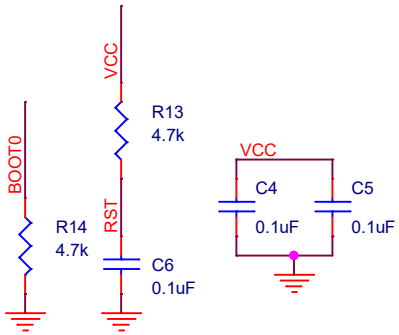

牛角接口

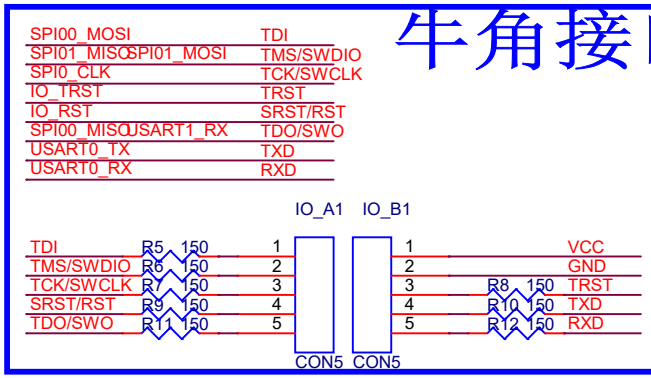

调试及烧录接口

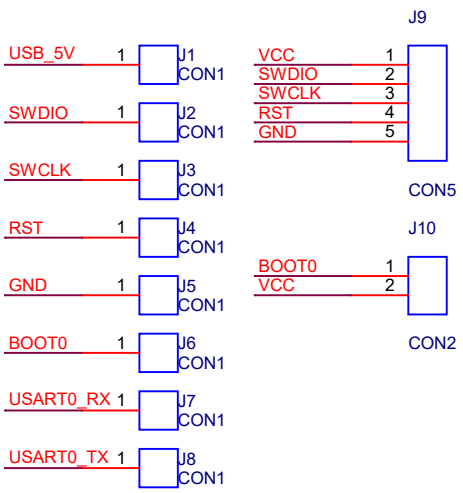

支持通过外部按键进入ISP模式。
此功能对于GD32F350x6有用。
对于已集成U盘Bootloader的GD32F350x8无用。

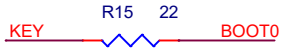

Title <Title>		
Size A4	Document Number <Doc>	Rev <RevCo
Date: Friday, November 02, 2018	Sheet 1 of 1	