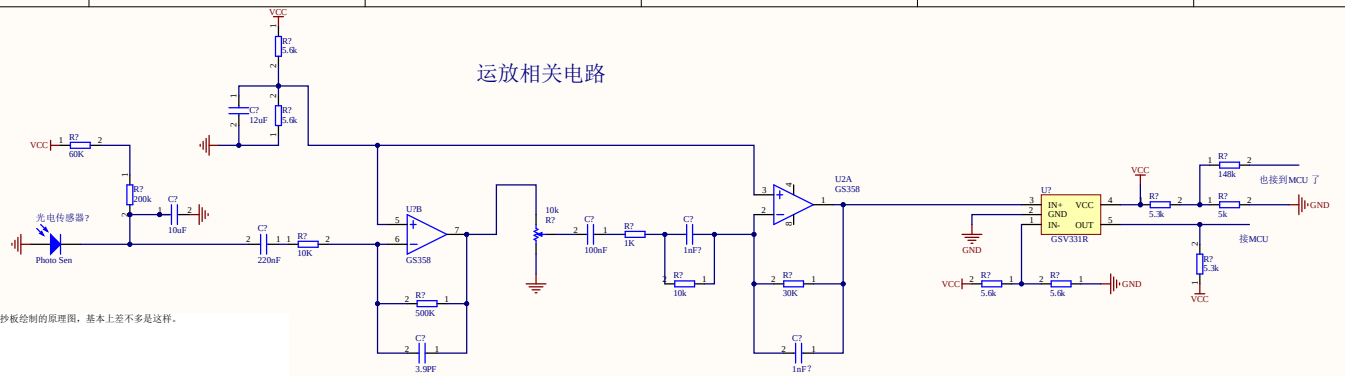

根据手抄板绘制的原理图，基本上差不多是这样。

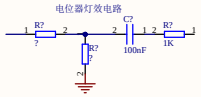

接收面（正面）-元器件位置图

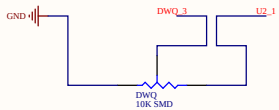

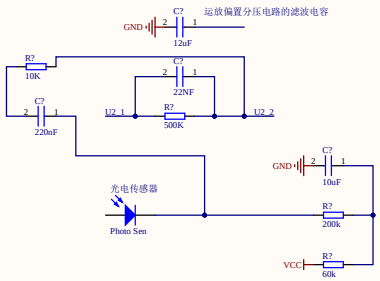

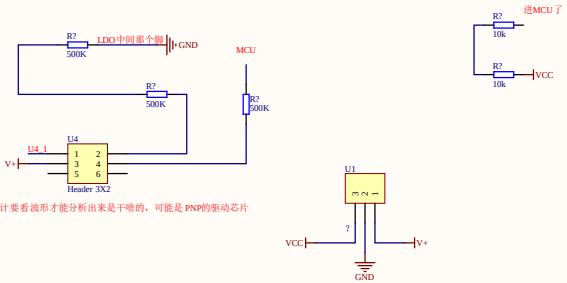

芯片那面（背面）-元器件位置图

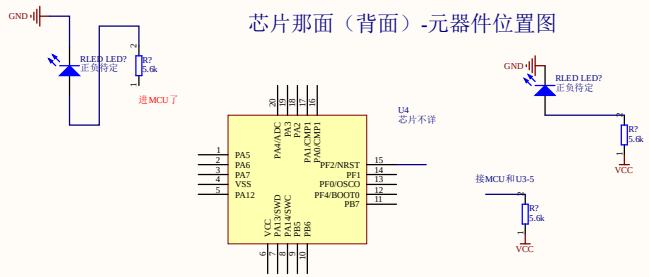

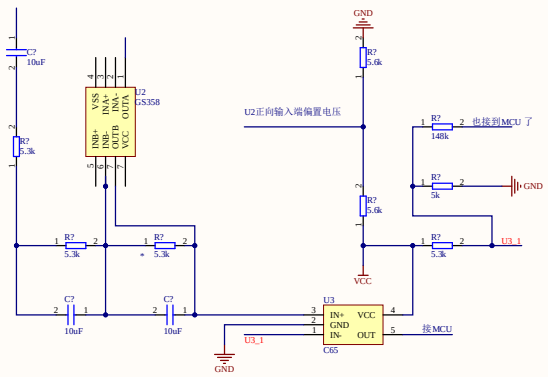

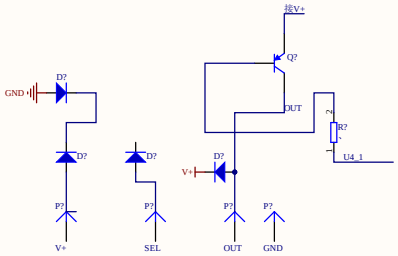

Title		
Size A2	Number	Revision
Date: 6/09/2026	Sheet of	
File: C:\Users\...\对射光电接收板-反面万发.PcbDoc		

Created with KiCad 20260609.SchDoc

Comment	Description	Designator	Footprint	LibRef	Quantity