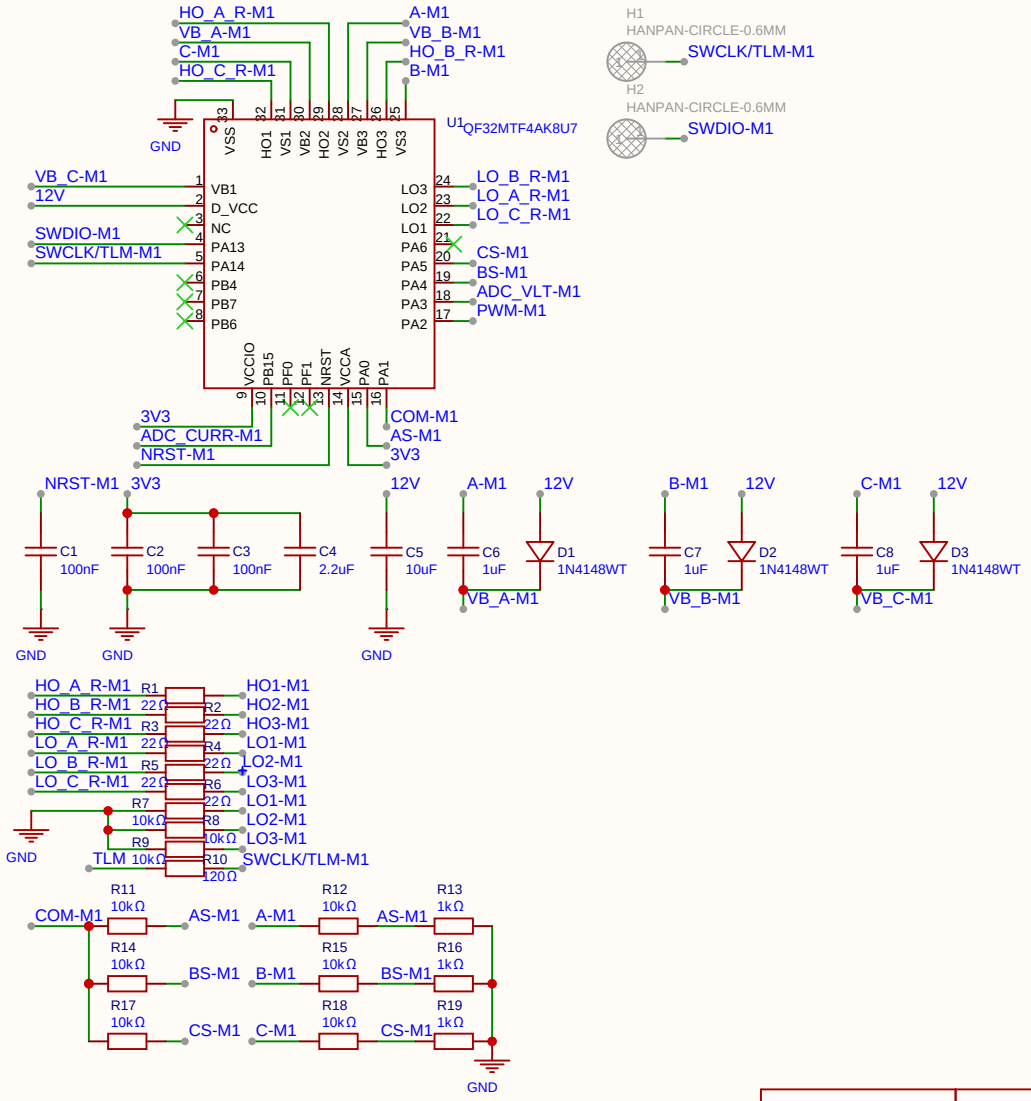

原理图	Schematic1	创建日期	2026-03-17
		更新日期	2026-03-17
板子	FlyingRC_4IN1-ESC V3.1	图页	M1
绘制		四合一电调指导板	
审阅			
		版本	尺寸	页 1 共 7
嘉立创EDA		V1.0	A4	嘉立创EDA

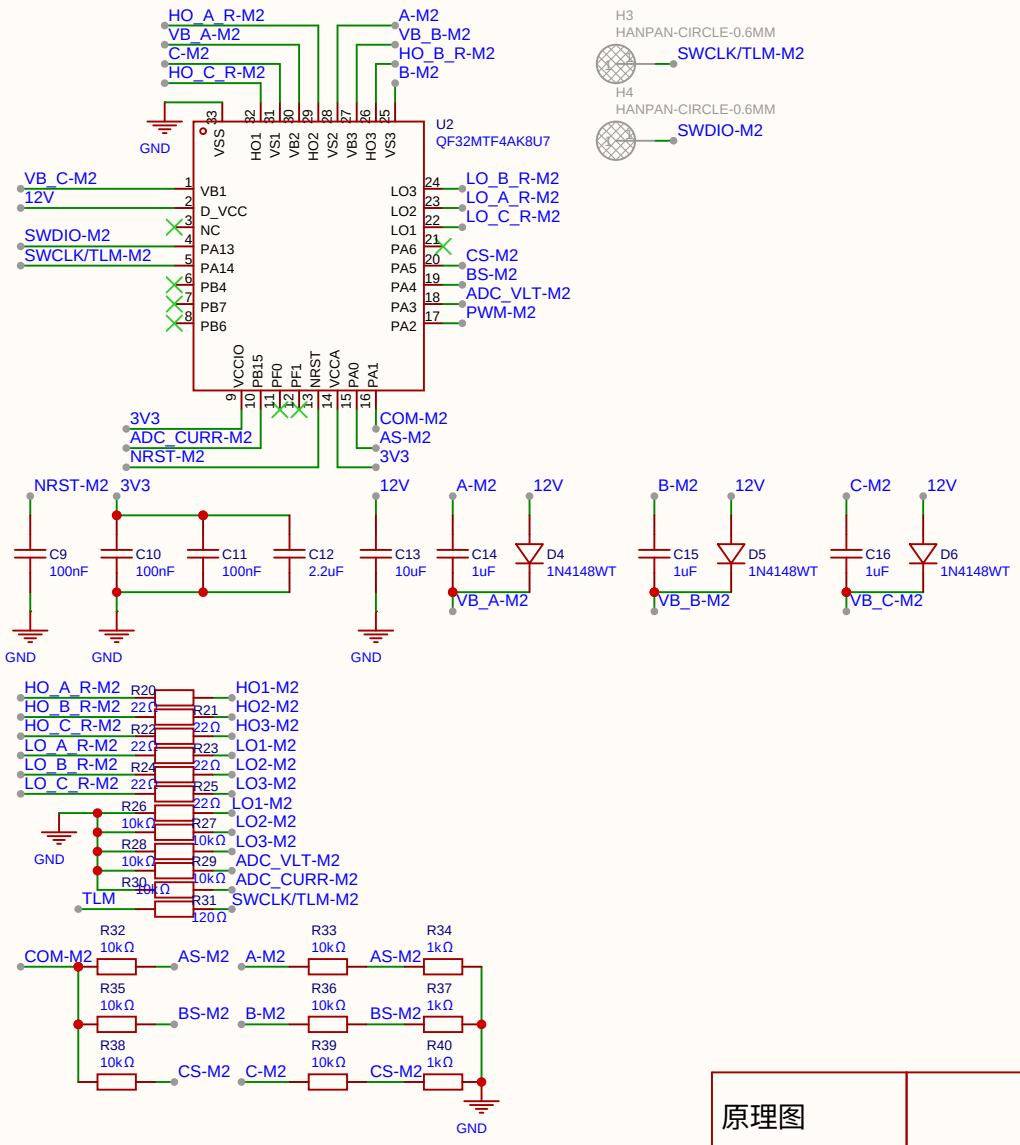

原理图	Schematic1	创建日期	2026-03-17
		更新日期	2026-03-17
板子	FlyingRC_4IN1-ESC V3.1	图页	M2
绘制		四合一电调指导板	
审阅			
		版本	尺寸	页 2 共 7
嘉立创EDA		V1.0	A4	嘉立创EDA

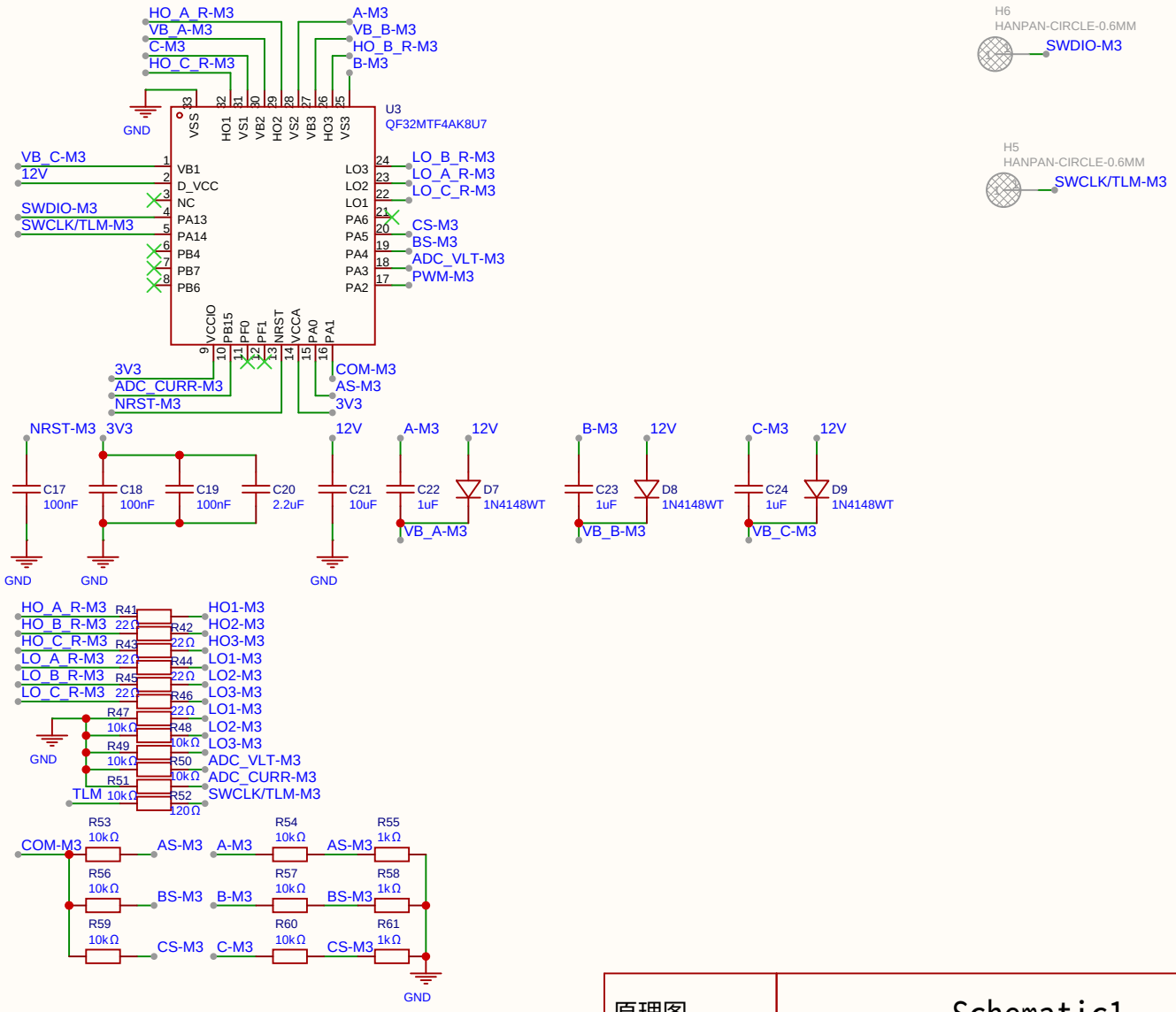

原理图	Schematic1	创建日期	2026-03-17
		更新日期	2026-03-17
板子	FlyingRC_4IN1-ESC V3.1	图页	M3
绘制		四合一电调指导板	
审阅			
		版本	尺寸	页 3 共 7
嘉立创EDA		V1.0	A4	嘉立创EDA

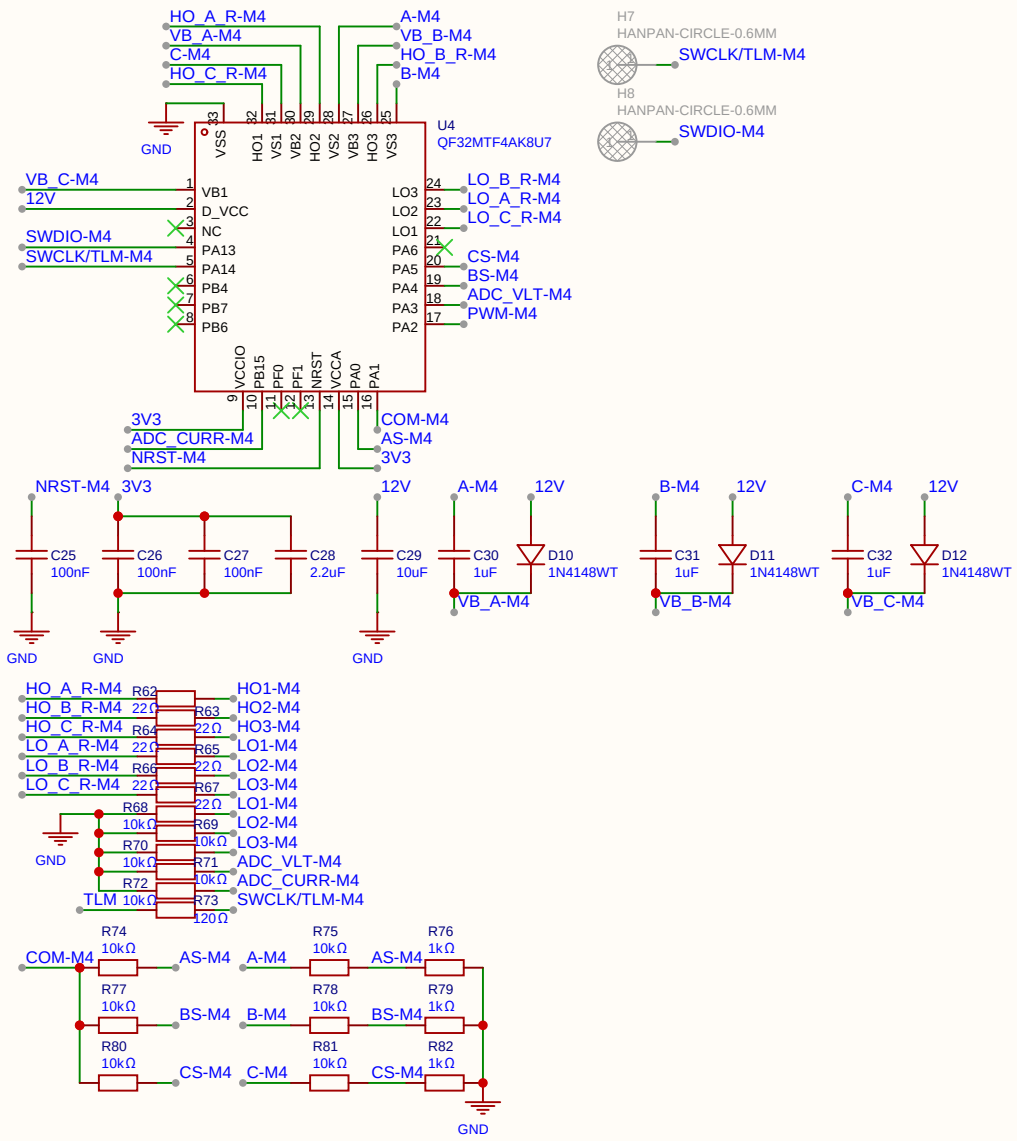

原理图	Schematic1	创建日期	2026-03-17
		更新日期	2026-03-17
板子	FlyingRC_4IN1-ESC V3.1	图页	M4
绘制		四合一电调指导板	
审阅			
		版本	尺寸	页 4 共 7
嘉立创EDA		V1.0	A4	嘉立创EDA

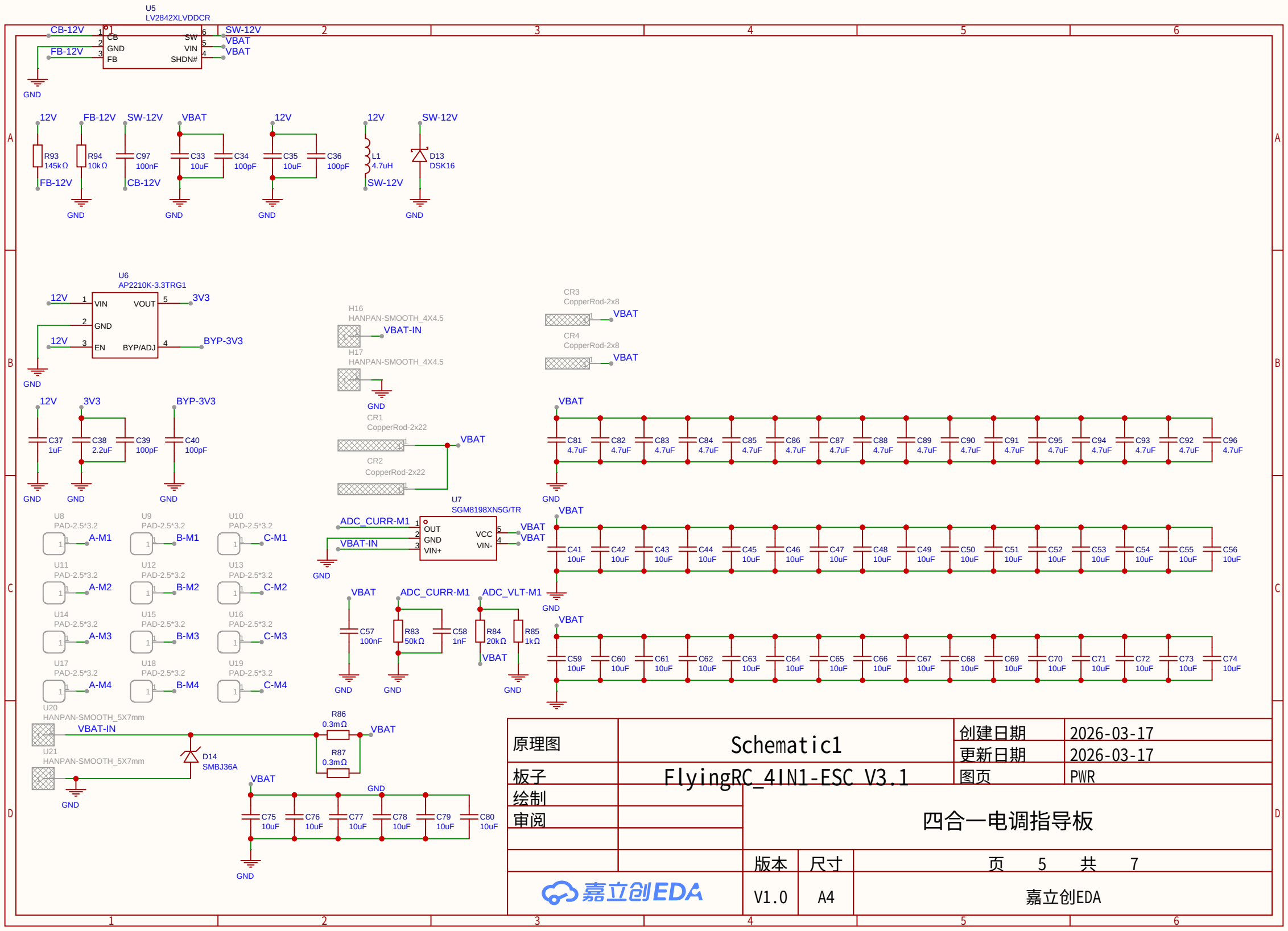

原理图	Schematic1	创建日期	2026-03-17
		更新日期	2026-03-17
板子	FlyingRC_4IN1-ESC V3.1	图页	PWR
绘制		四合一电调指导板	
审阅			
		版本	尺寸	页 5 共 7
嘉立创EDA		V1.0	A4	嘉立创EDA

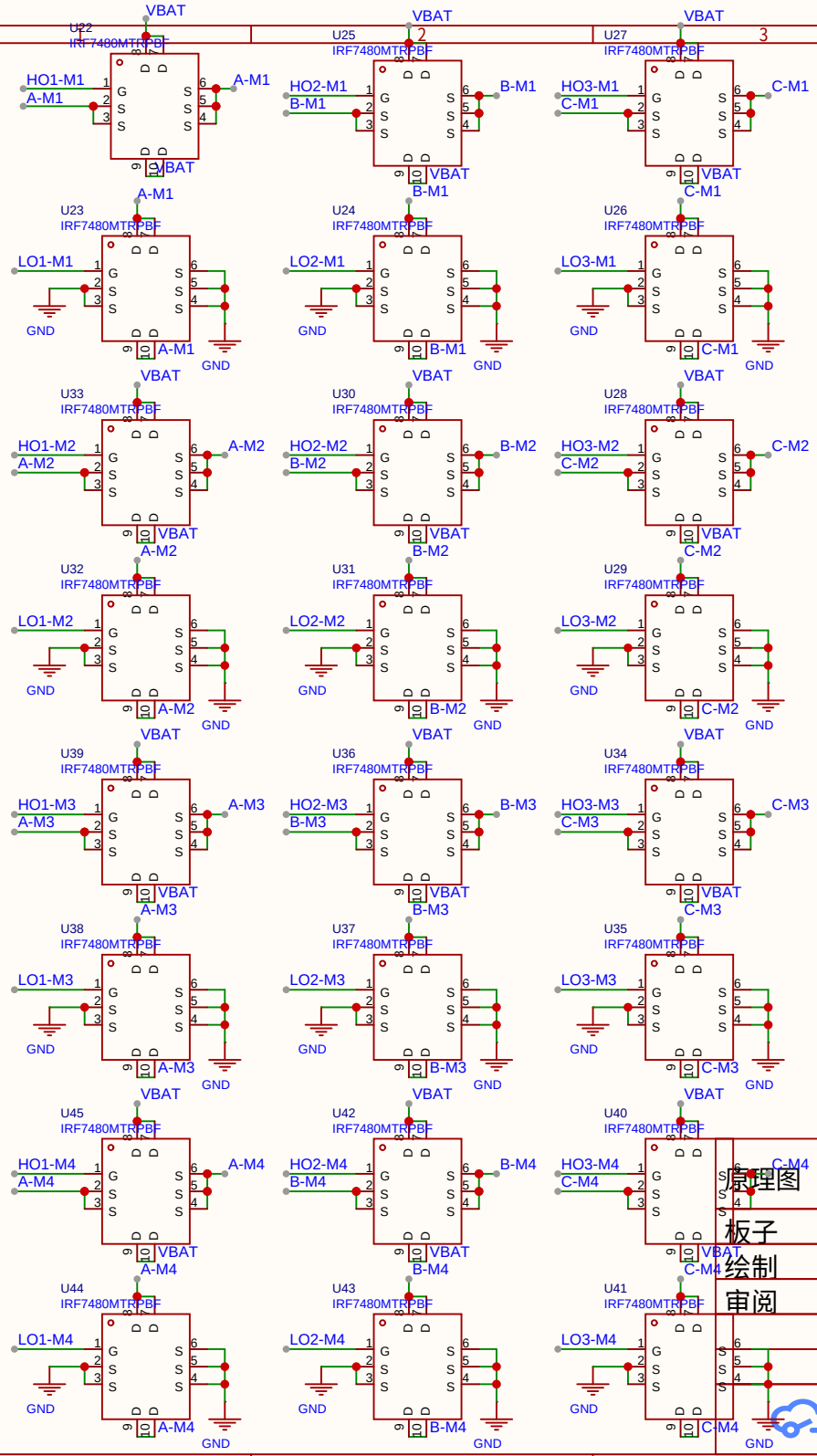

原理图	Schematic1	创建日期	2026-03-17
		更新日期	2026-03-17
板子	FlyingRC_4IN1-ESC V3.1	图页	MOS
绘制			
审阅			

四合一电调指导板

版本	尺寸	页 6 共 7
V1.0	A4	嘉立创EDA

嘉立创EDA

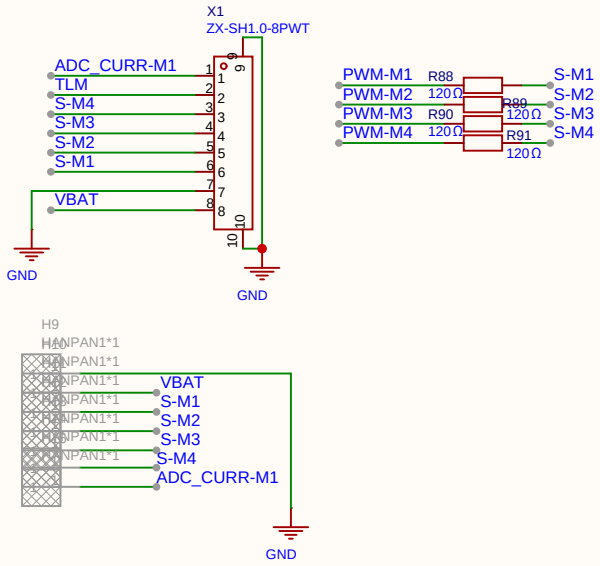

原理图	Schematic1	创建日期	2026-03-17
		更新日期	2026-03-17
板子	FlyingRC_4IN1-ESC V3.1	图页	Connector
绘制		四合一电调指导板	
审阅			
		版本	尺寸	页 7 共 7
嘉立创EDA		V1.0	A4	嘉立创EDA