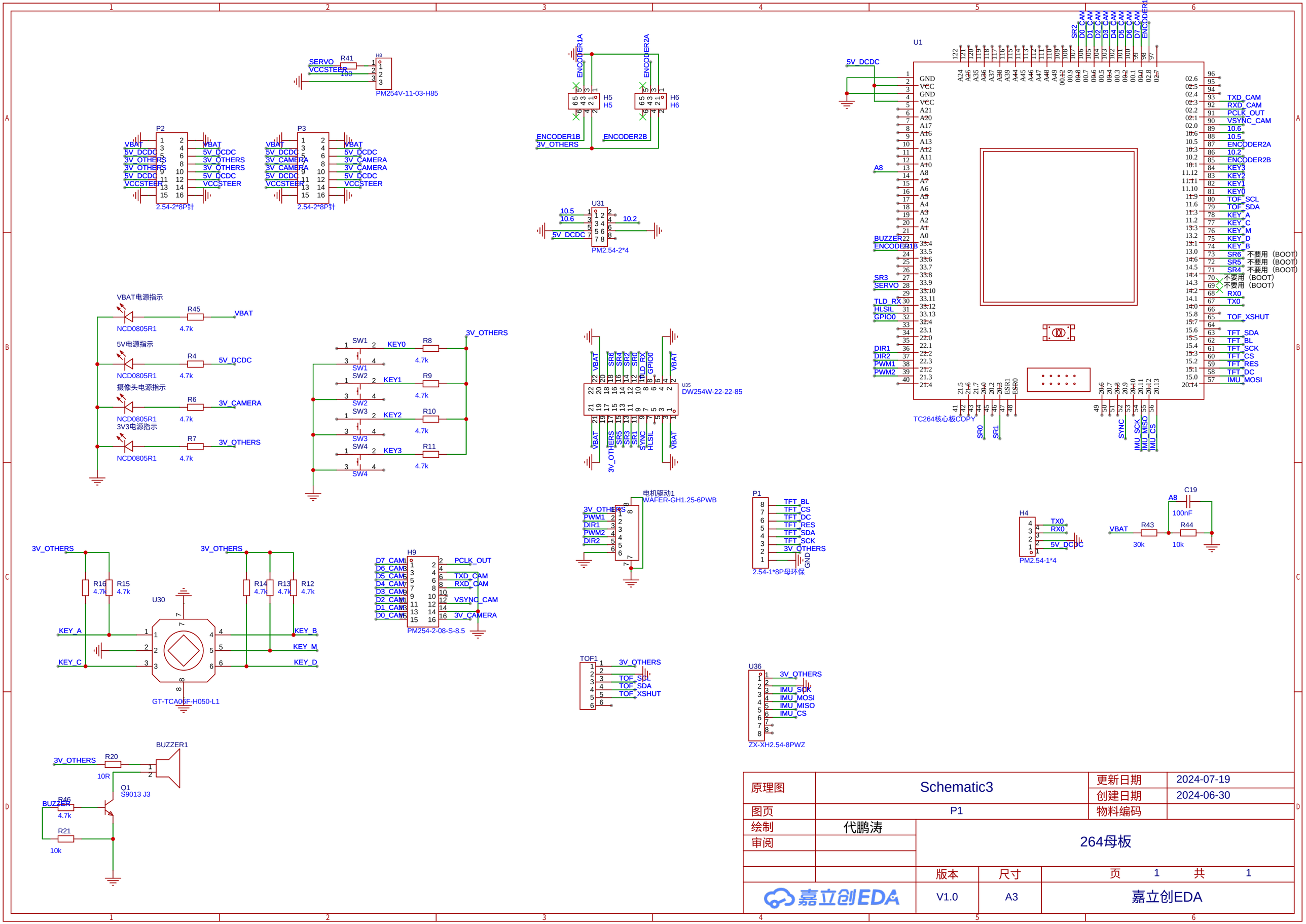

原理图	Schematic3	更新日期	2024-07-19
		创建日期	2024-06-30
图页	P1	物料编码	
绘制	代鹏涛	264母板	
审阅			
		版本	尺寸
		V1.0	A3
		页 1 共 1	
嘉立创EDA		嘉立创EDA	