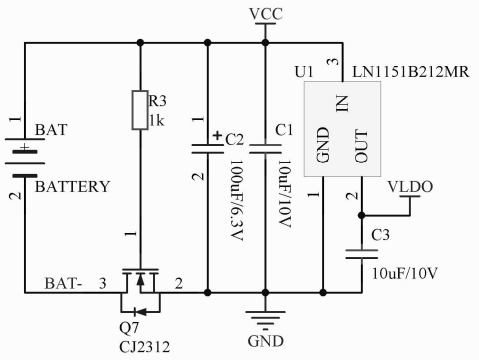

电池防反接

电池供电
Battery supply

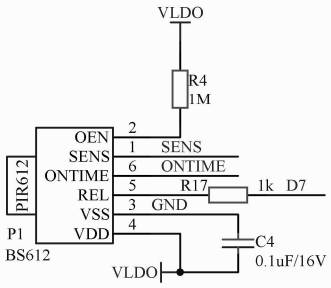

灵敏度要求较高时，sensor建议加LDO稳压

有人状态-高电平（高有效）

PIR传感
PIR SENSOR

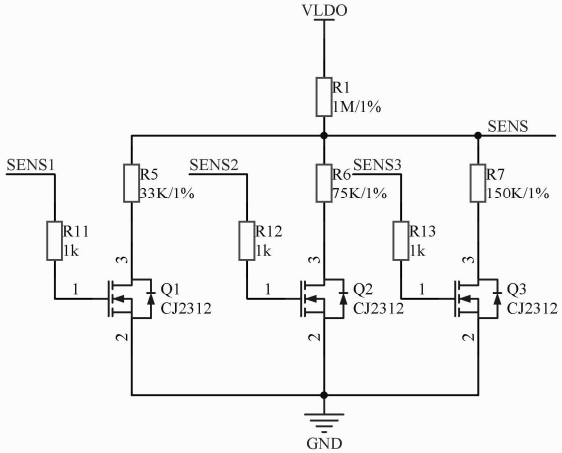

SENS3/2/1=001 距离7m左右
SENS3/2/1=010 距离5m左右
SENS3/2/1=100 距离3m左右

灵敏度设定

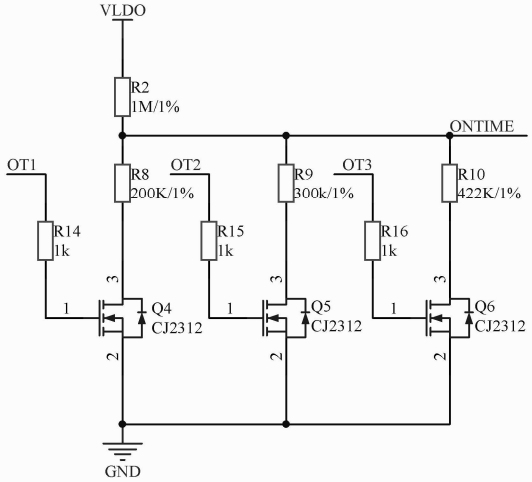

OT3/2/1=001 ONTIME=30s左右
OT3/2/1=010 ONTIME=60s左右
OT3/2/1=100 ONTIME=90s左右

ONTIME设定

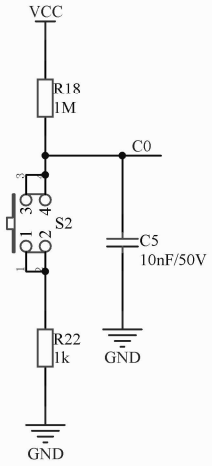

按键按下低电平（低有效）

按键
Switch

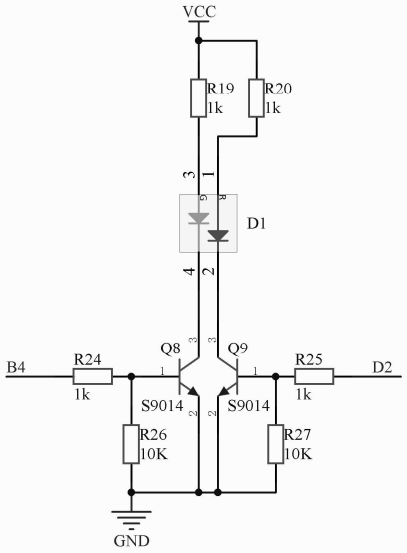

高电平点亮LED（高有效）

NOTE：
模组对应IO驱动能力较弱，增加三极管驱动电路

指示灯
Indicator

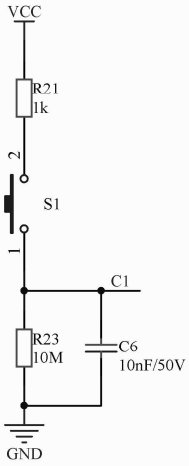

低电平防拆触发（低有效）

NOTE：
若调整为高电平触发，上拉电阻＞3M时会有输出信号达不到高电平判断门限的风险，且漏电流增加，建议选择低电平触发方式

防拆按键
Tamper switch

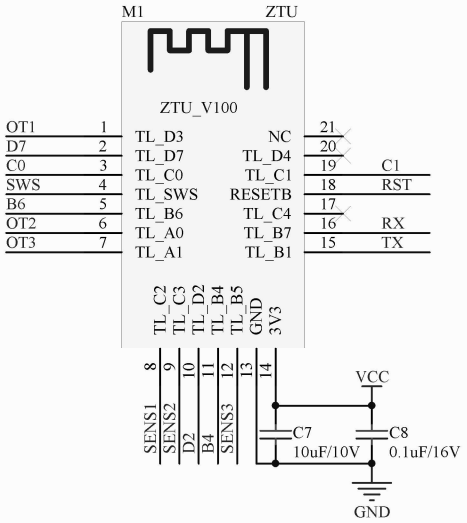

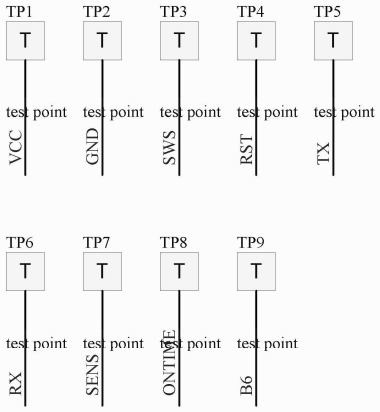

产测时读取电压用

说明：
TX & RX作为产测串口，避免复用并预留测点

Zigbee模块
Zigbee Module

Title		
Size A4	Number	Revision
Date: 2021/5/19		Sheet of
File: D:\单品类项目\..\ZTU版PIR原理图（电池供电）V100.SchDoc		Drawn By: