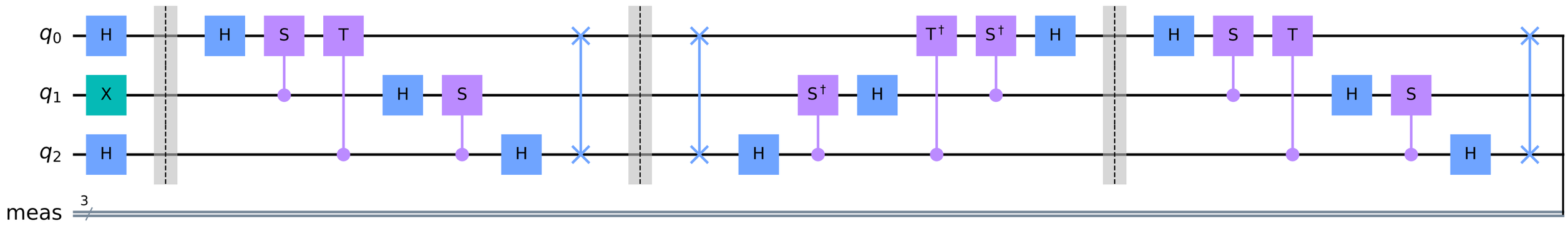
q0
q1
q2
meas
3

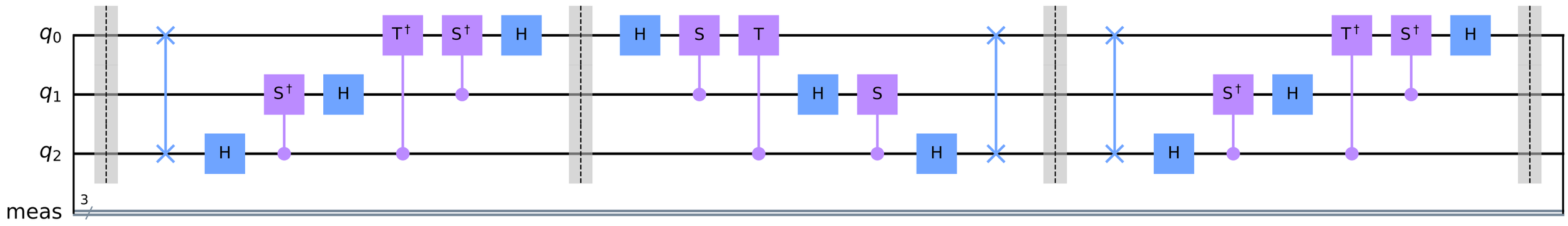
q0
q1
q2
meas
3

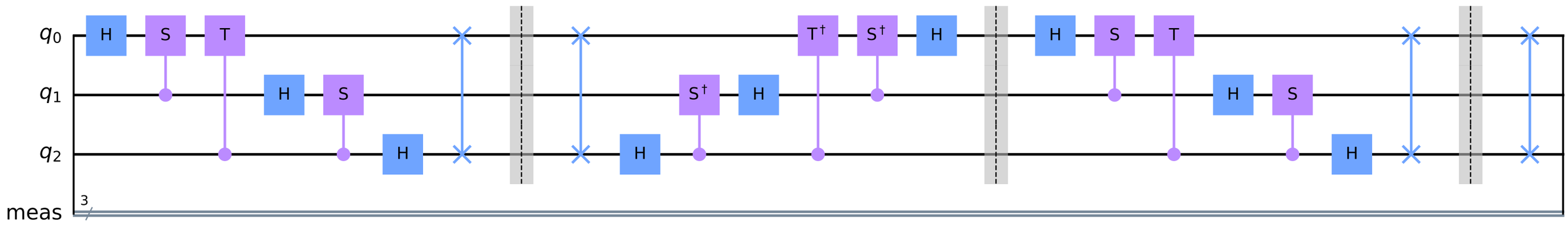
q0
q1
q2
meas
3

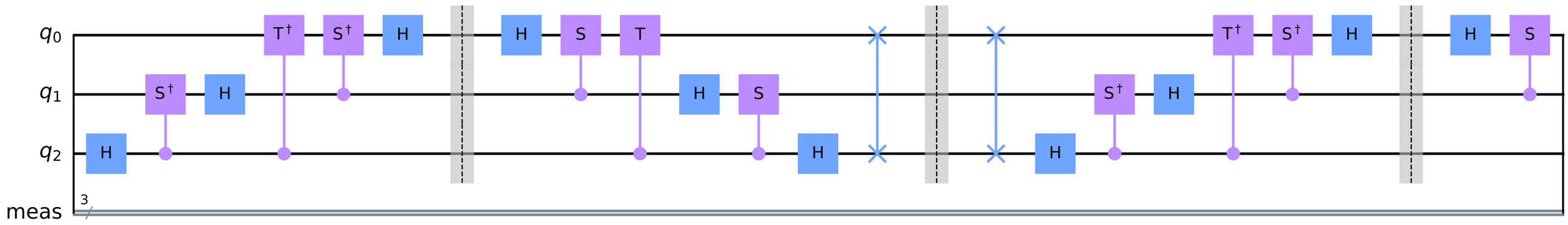
q0
q1
q2
meas
3

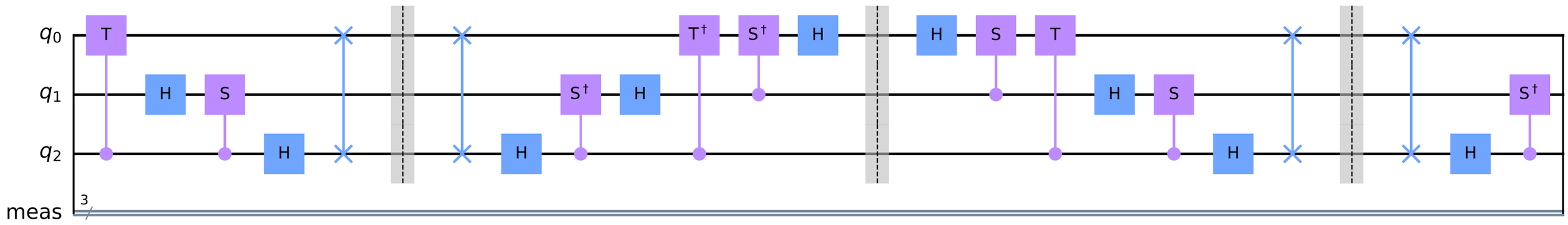
q0
q1
q2
meas
3

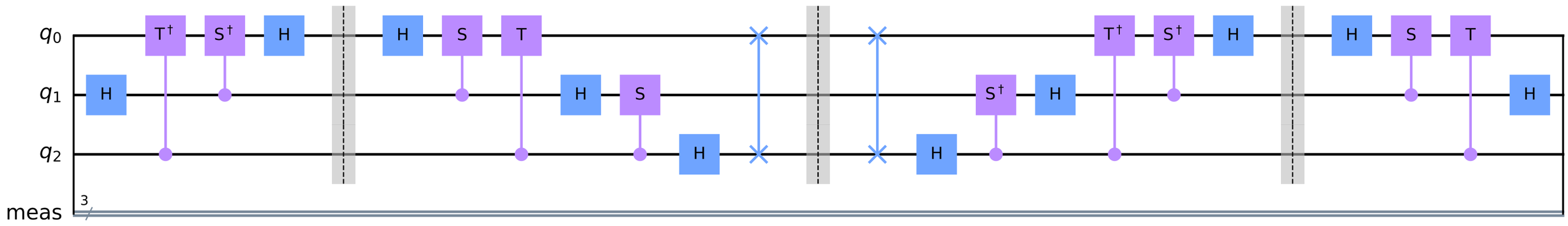
q0
q1
q2
meas
3

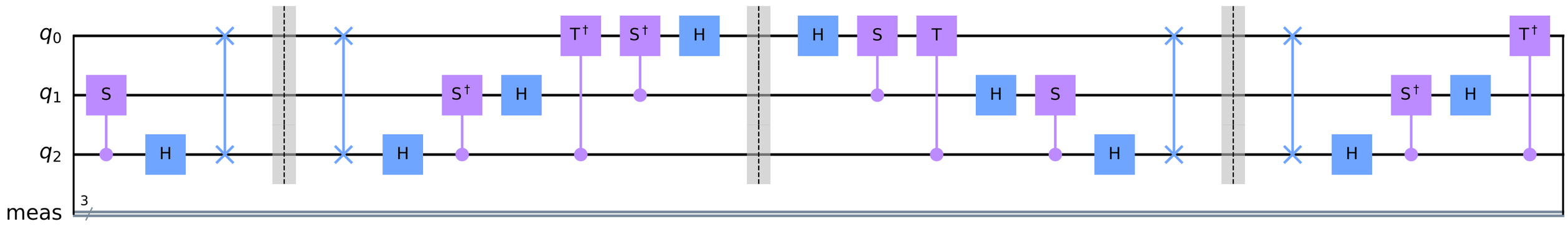
q0
q1
q2
meas
3

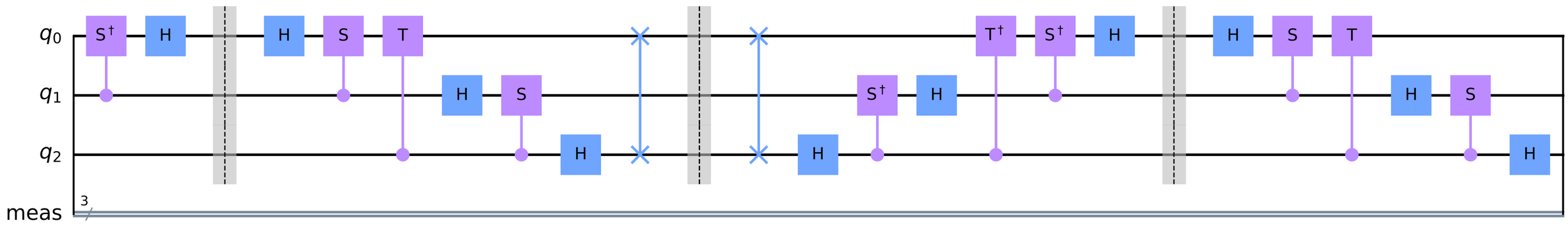
q0
q1
q2
meas
3

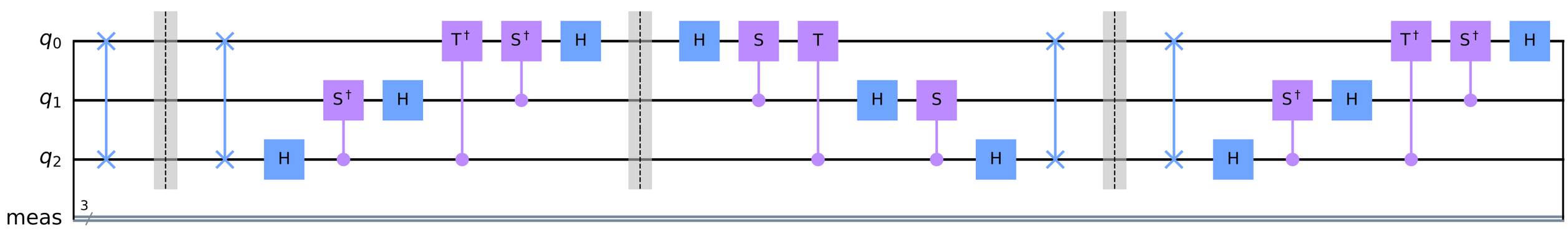
q0
q1
q2
meas
3
0
1
2