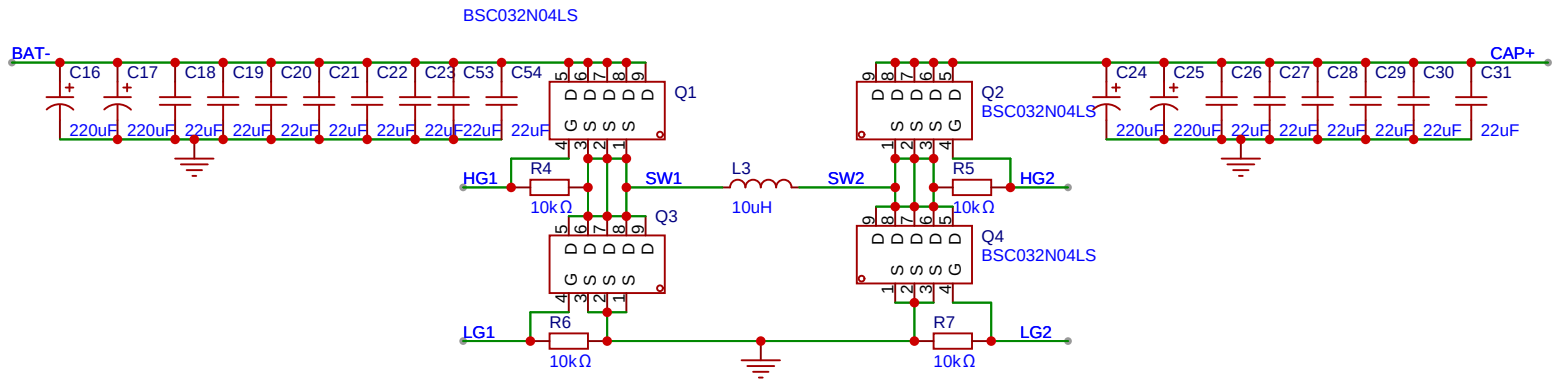

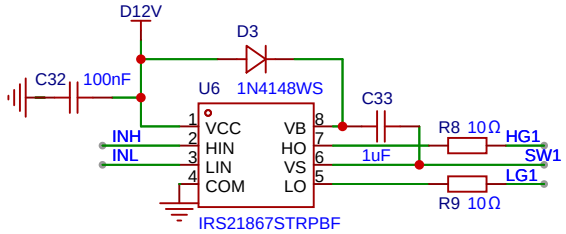

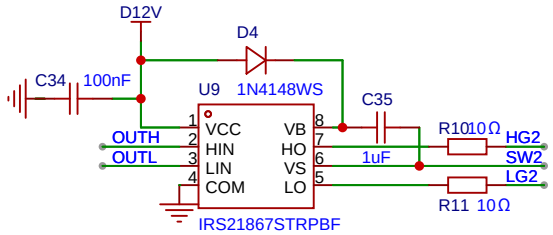

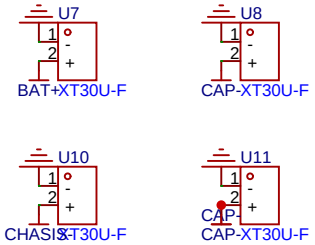

原理图	Schematic1	更新日期	2025-05-08
		创建日期	2025-04-30
图页	主拓扑	物料编码	
绘制		supercap_G4_mini	
审阅			
		版本	尺寸	页 1 共 4
嘉立创EDA		V1.0	A4	嘉立创EDA

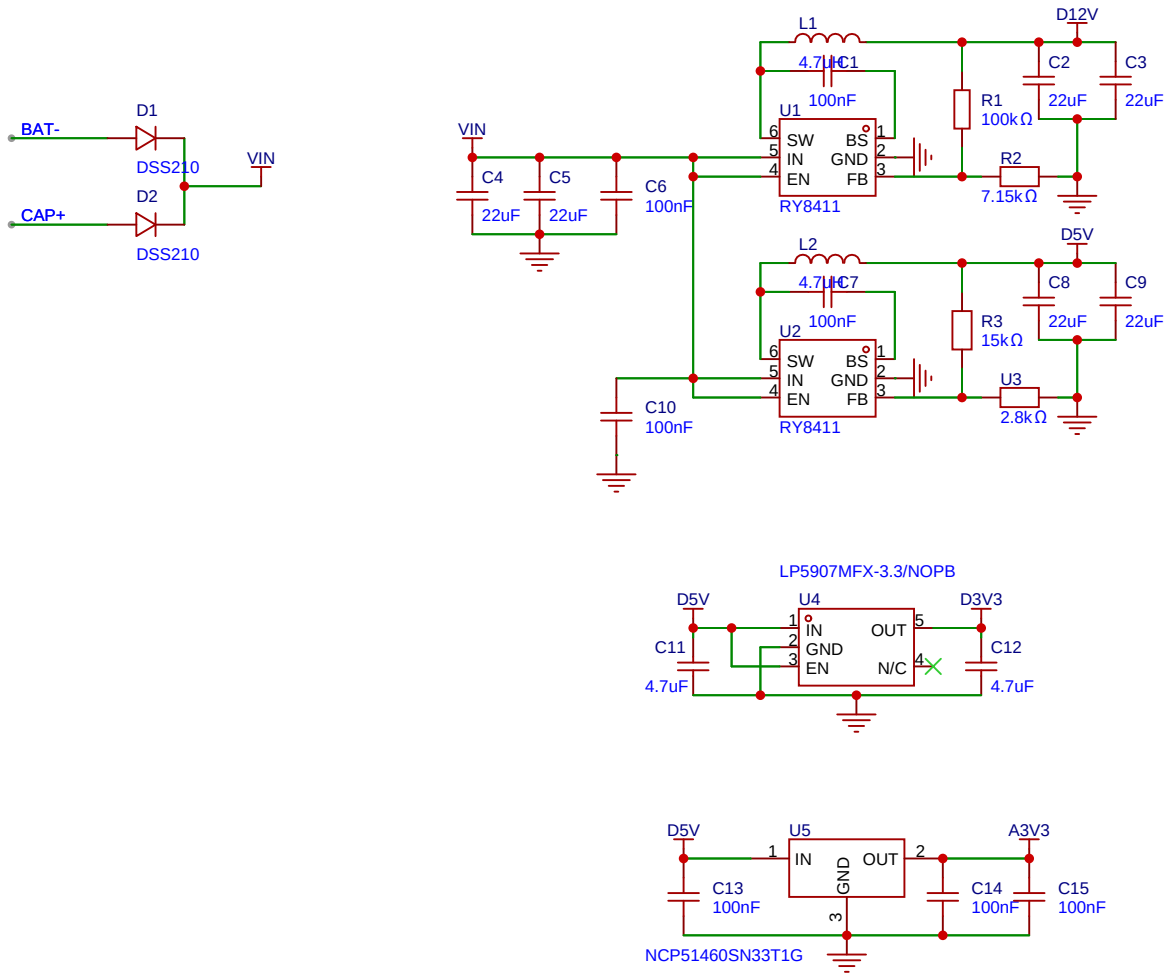

原理图	Schematic1	更新日期	2025-05-02
		创建日期	2025-04-30
图页	辅助电源	物料编码	
绘制		supercap_G4_mini	
审阅			
		版本	尺寸	页 2 共 4
嘉立创EDA		V1.0	A4	嘉立创EDA

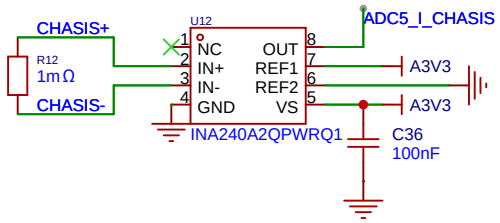

负载电流采样，极性为负

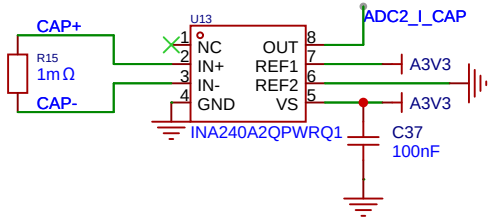

电容电流采样，极性为负

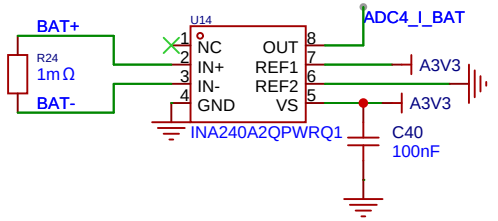

电源电流采样，极性为正

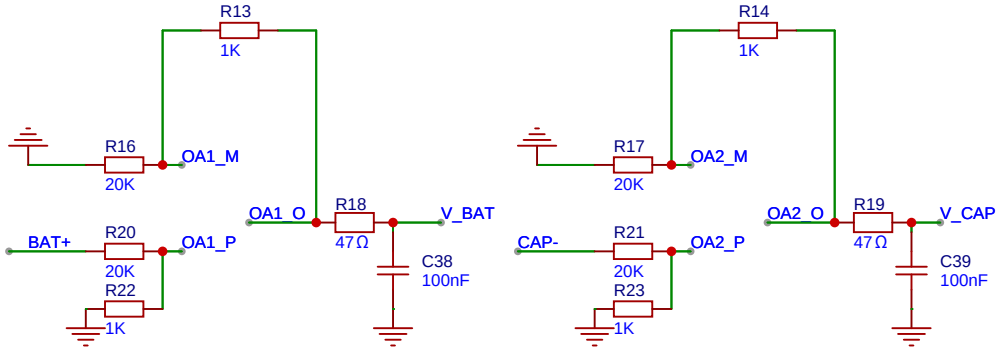

内运放

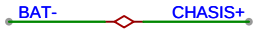

原理图	Schematic1	更新日期	2025-05-02
		创建日期	2025-04-30
图页	采样电路	物料编码	
绘制		supercap_G4_mini	
审阅			
		版本	尺寸	页 3 共 4
嘉立创EDA		V1.0	A4	嘉立创EDA

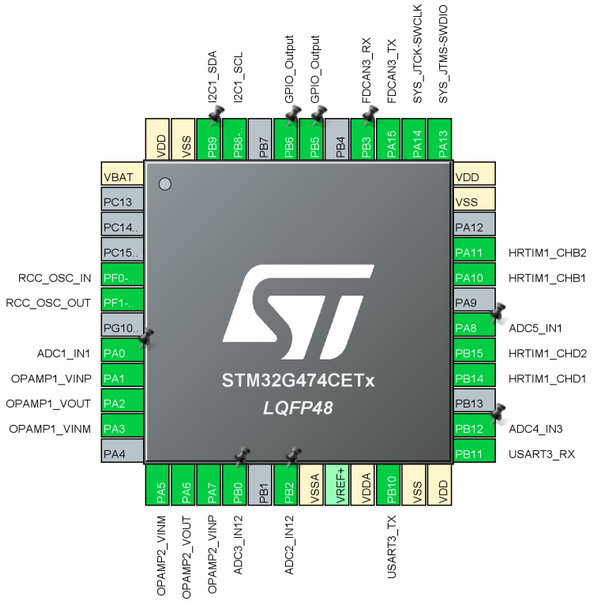

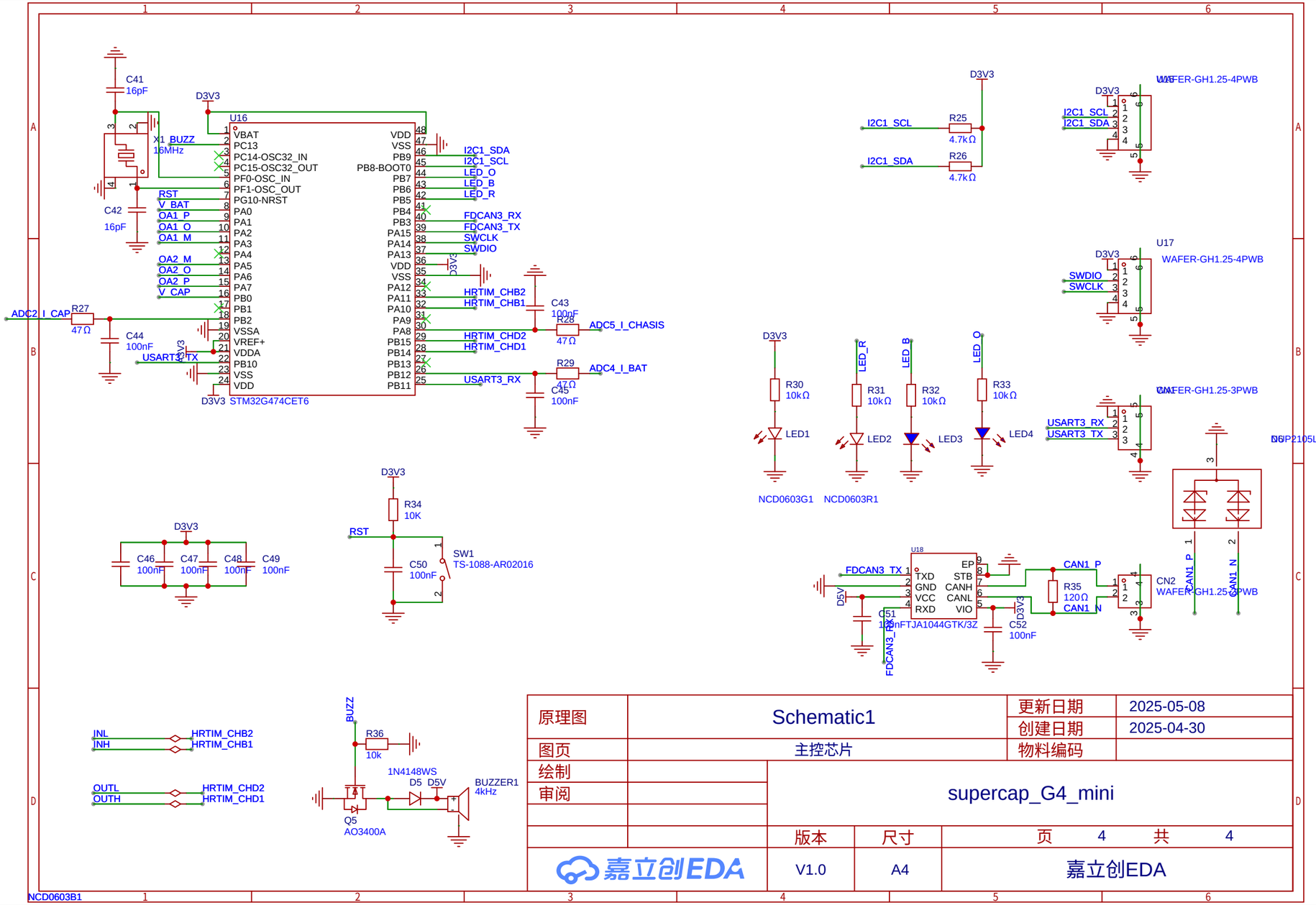

原理图	Schematic1	更新日期	2025-05-08
		创建日期	2025-04-30
图页	主控芯片	物料编码	
绘制			
审阅			
	supercap_G4_mini		
	版本	尺寸	页 4 共 4
嘉立创EDA	V1.0	A4	嘉立创EDA