电源转换电路

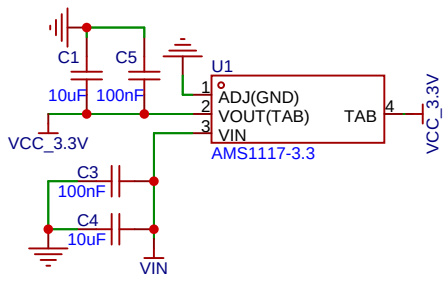

晶振电路

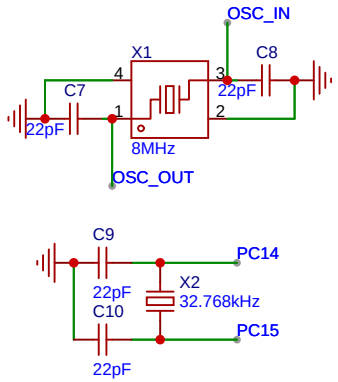

烧录口

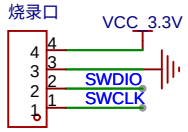

模块接口

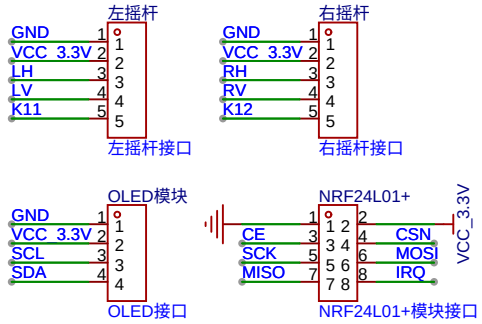

按键阵列

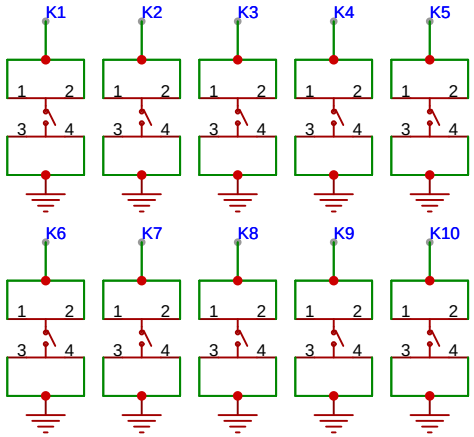

供电电路

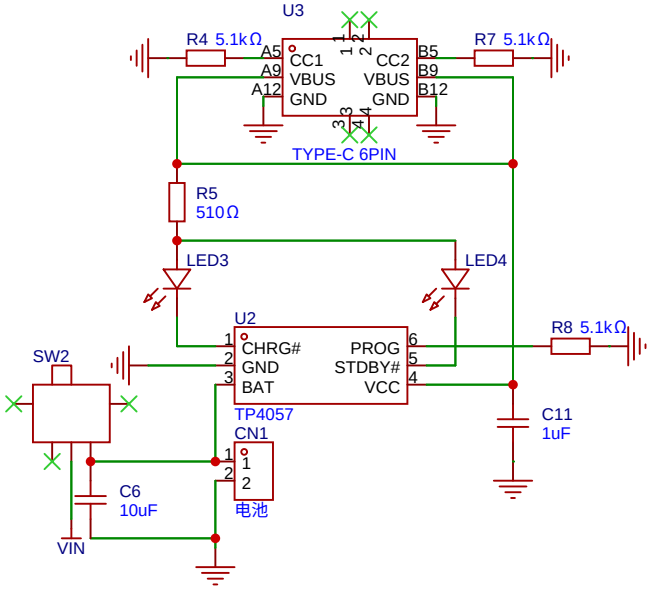

MCU

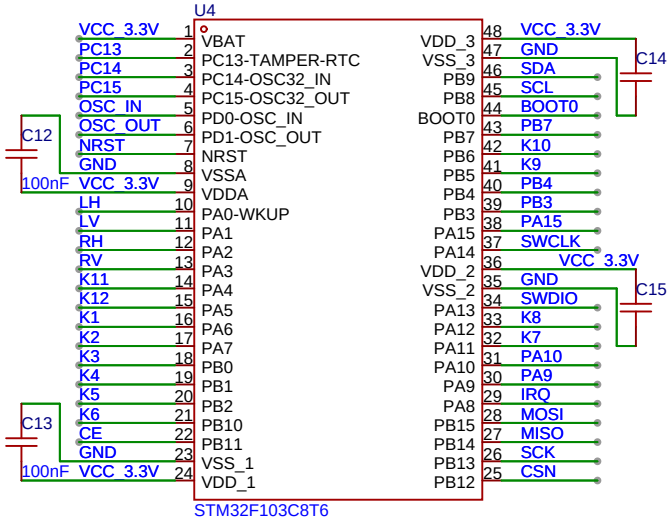

复位电路

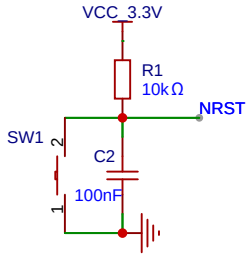

电源指示灯

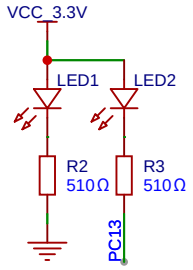

BOOT跳线

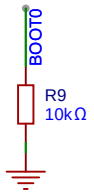

原理图	遥控器系统板	更新日期	2026-03-06
		创建日期	2026-02-09
图页	P1	物料编码	
绘制		STM32F103C8T6	
审阅			
		版本	尺寸	页 1 共 1
嘉立创EDA		V1.0	A4	嘉立创EDA