电源转换电路

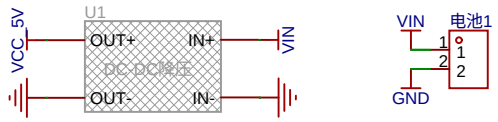

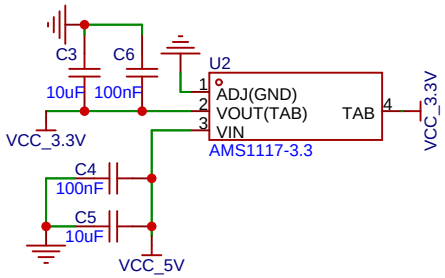

复位电路

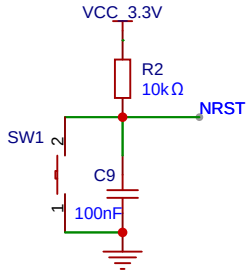

电源指示灯

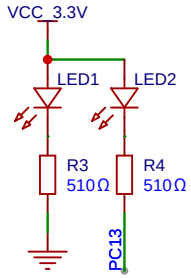

烧录口

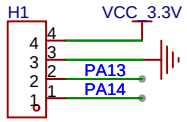

MCU

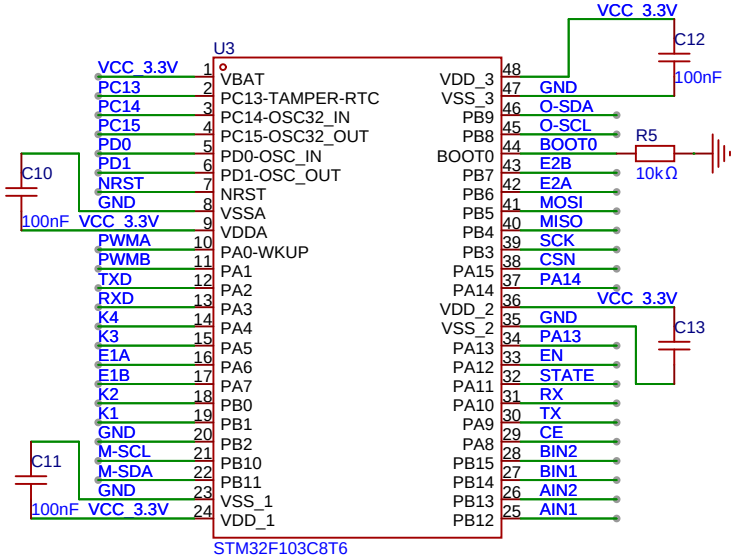

晶振电路

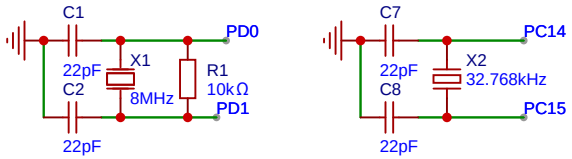

原理图	平衡车系统板v3	更新日期	2026-03-04
		创建日期	2026-02-11
图页	最小系统板	物料编码	
绘制	STM32F103C8T6		
审阅			
	版本	尺寸	页 1 共 2
嘉立创EDA	V1.0	A4	嘉立创EDA

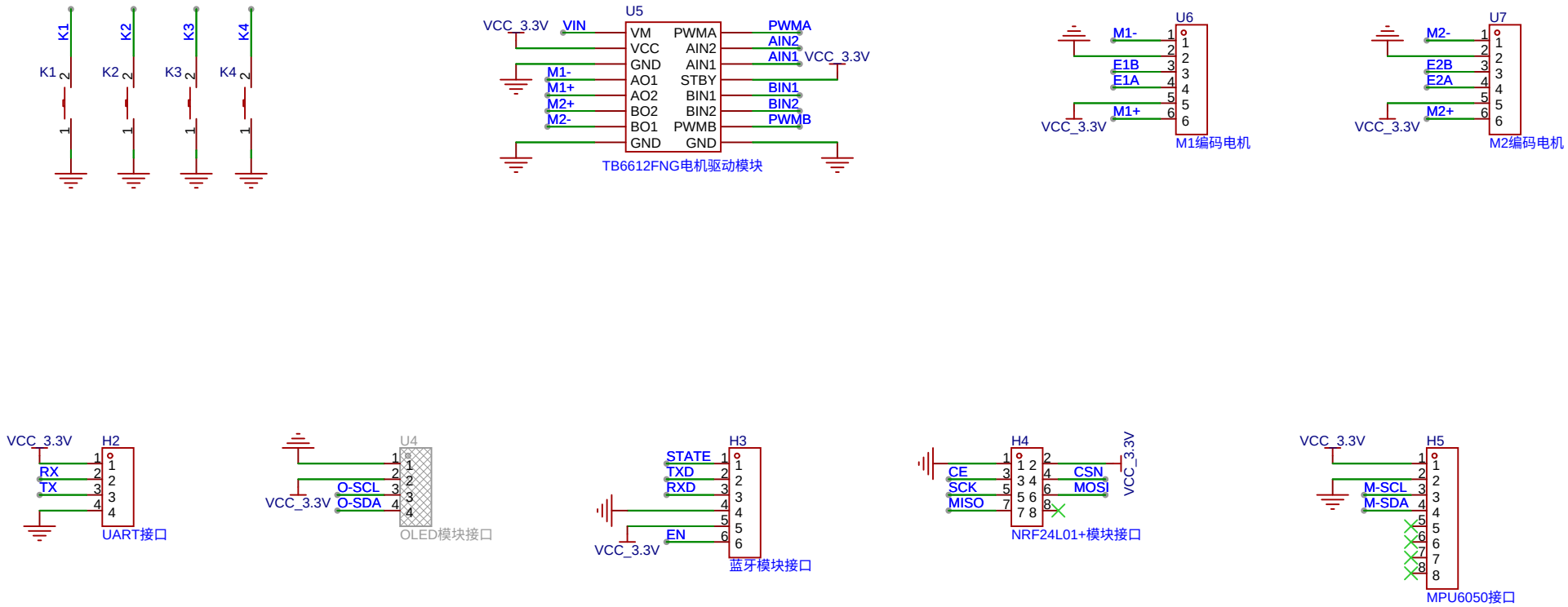

原理图	平衡车系统板v3	更新日期	2026-04-07
		创建日期	2026-02-11
图页	系统外设	物料编码	
绘制		STM32F103C8T6	
审阅			
		版本	尺寸	页 2 共 2
嘉立创EDA		V1.0	A4	嘉立创EDA