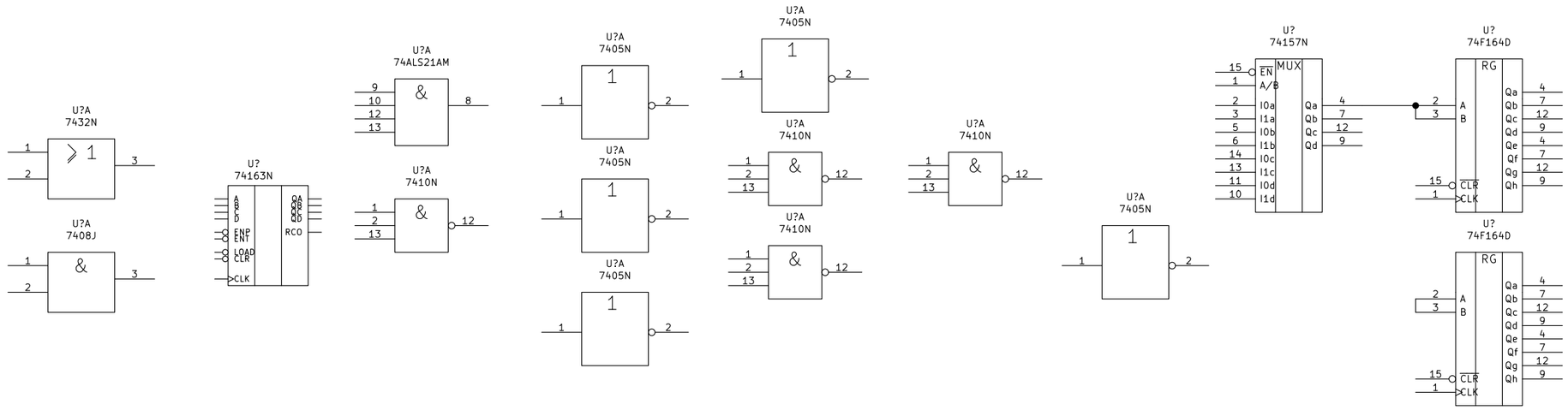

Перв. примен.

Справ. №

Подп. и дата

Инв.№дубл.

Взам.инв.№

Подп. и дата

Инв.№подл.

Код Баркера

Изм.	Лист	№докум.	Подп.	Дата
Разраб.				
Пров.	Захаров М.А.			
Т.контр.				
Н.контр.				
Утв.				

Код Баркера

Схема электрическая принципиальная

Лит.	Масса	Масштаб

Лист 1 Листов 1

МГТУ им. Н.Э. Баумана
группа ИУ6-64Б

Копировал

Формат А3