Код баркера

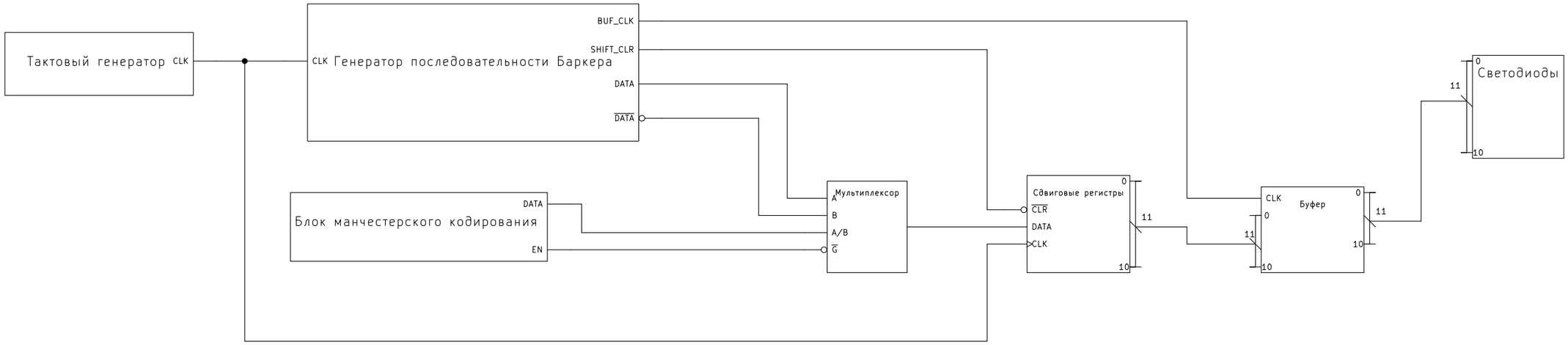

Изм.	Лист	N°докум.	Подп.	Дата	Код Баркера		
Разраб.		Рожнов В.Д.			Схема электрическая функциональная	Лит.	Масса / Масштаб
Пров.		Захаров М.А.				Лист 1	Листов 1
Т.контр.						МГТУ им. Н.Э. Баумана группа ИУ6-64Б	
Н.контр.							
Утв.							

Перв. примен. | Справ. N° | Подп. и дата | Инв.N°дубл. | Взам.инв.N° | Подп. и дата | Инв.N°подл.

Копировал | Формат А3