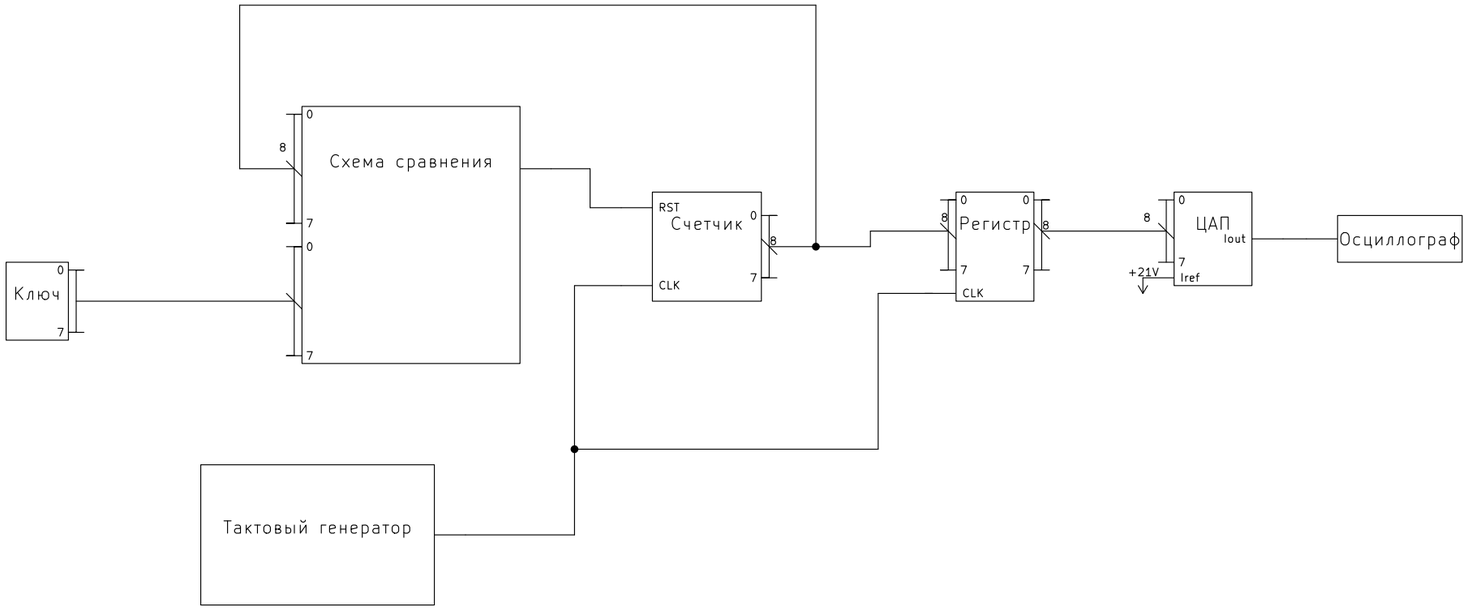

Изм.	Лист	N°докум.	Подп.	Дата
Разраб.		Прохорова А.В.		
Пров.		Захаров М.А.		
Т.контр.				
Н.контр.				
Утв.				

Генератор пилы на ЦАП

Схема электрическая функциональная

Лит.	Масса	Масштаб
Лист 1	Листов 1	

МГТУ им. Н.Э. Баумана
группа ИУ6-64Б

Копировал

Формат А3

Перв. примен.

Справ. N°

Подп. и дата

Инв.N°дубл.

Взам.инв.N°

Подп. и дата

Инв.N°подл.

Генератор пилы на ЦАП