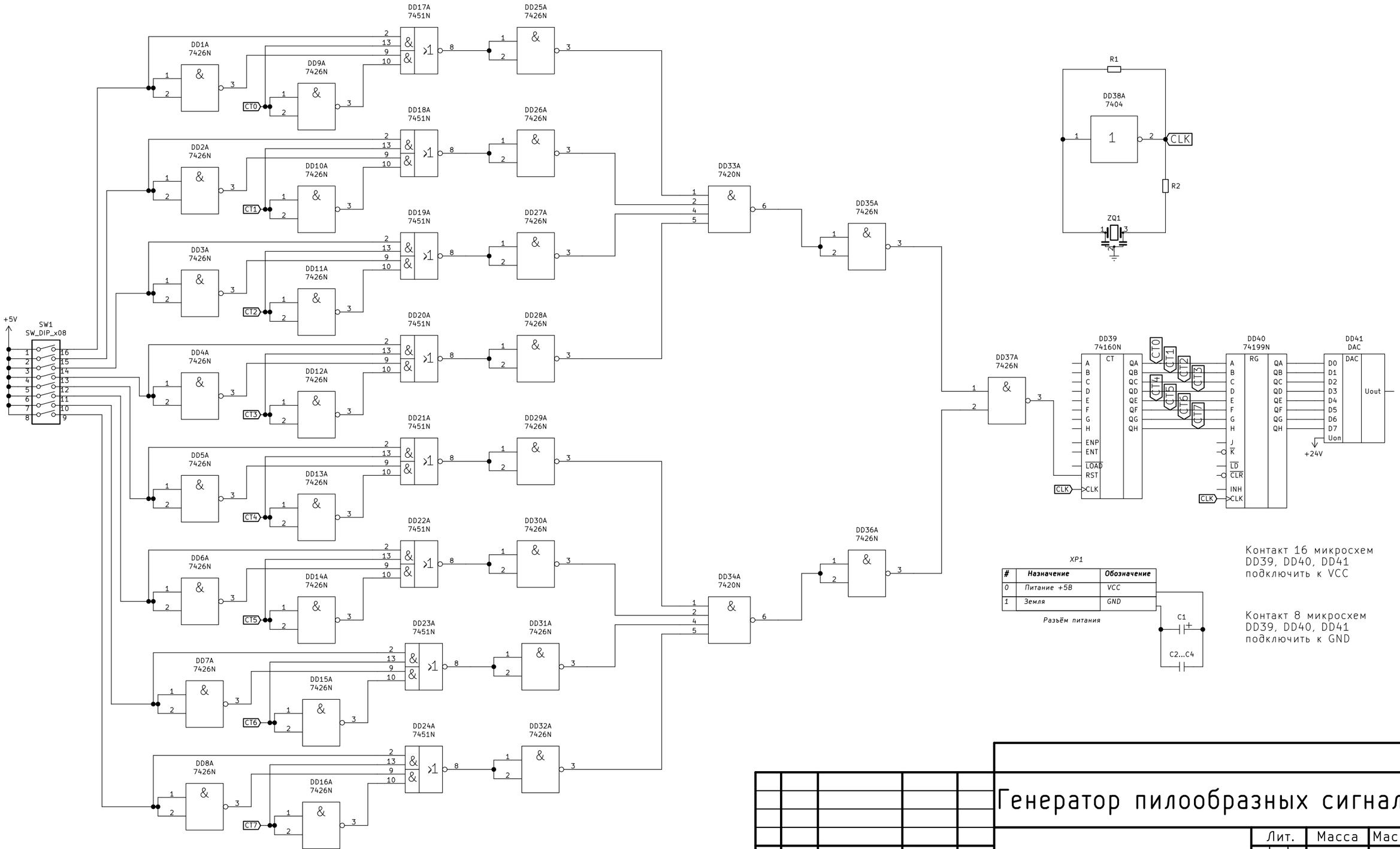

#	Назначение	Обозначение
0	Питание +5В	VCC
1	Земля	GND

Разъём питания

Изм.	Лист	N°докум.	Подп.	Дата
Разраб.		Прохорова А.В.		
Пров.		Захаров М.А.		
Т.контр.				
Н.контр.				
Утв.				

Генератор пилообразных сигналов

Схема электрическая принципиальная

Лит.	Масса	Масштаб

Лист 1 Листов 1

МГТУ им. Н.Э. Баумана
группа ИУ6-64Б

Перв. примен.

Справ. N°

Подп. и дата

Инв.N°дубл.

Взам.инв.N°

Подп. и дата

Инв.N°подл.

Копировал

Формат А3