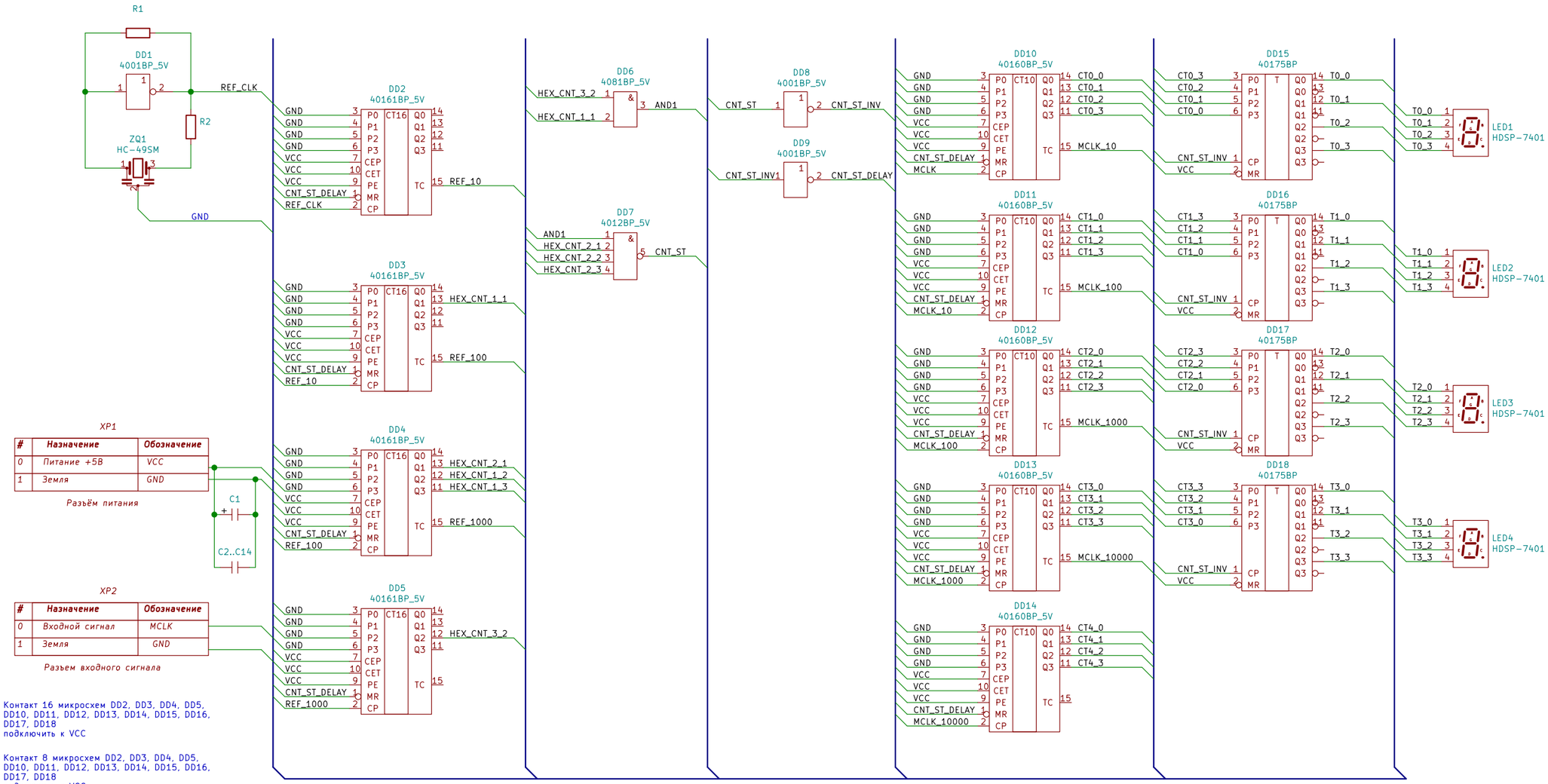

XP1

#	Назначение	Обозначение
0	Питание +5В	VCC
1	Земля	GND

Разъём питания

XP2

#	Назначение	Обозначение
0	Входной сигнал	MCLK
1	Земля	GND

Разъем входного сигнала

Контакт 16 микросхем DD2, DD3, DD4, DD5, DD10, DD11, DD12, DD13, DD14, DD15, DD16, DD17, DD18 подключить к VCC

Контакт 8 микросхем DD2, DD3, DD4, DD5, DD10, DD11, DD12, DD13, DD14, DD15, DD16, DD17, DD18 подключить к VCC

Изм.	Лист	N°докум.	Подп.	Дата
Разраб.		Валуев И.Е.		
Пров.		Захаров М.А.		
Т.контр.				
Н.контр.				
Утв.				

Измеритель частоты импульсов

Схема электрическая принципиальная

Лит.	Масса	Масштаб

Лист 1 | Листов 1

МГТУ им. Н.Э. Баумана
Группа ИУ6-64Б

Копировал | Формат А3

Перв. примен. | Справ. N° | Подп. и дата | Инв.N°дубл. | Взам.инв.N° | Подп. и дата | Инв.N°подл.