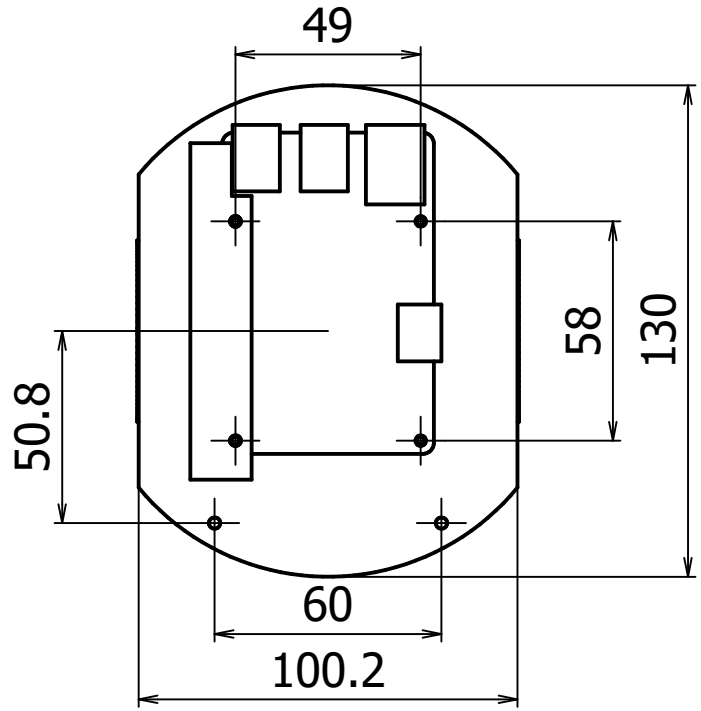

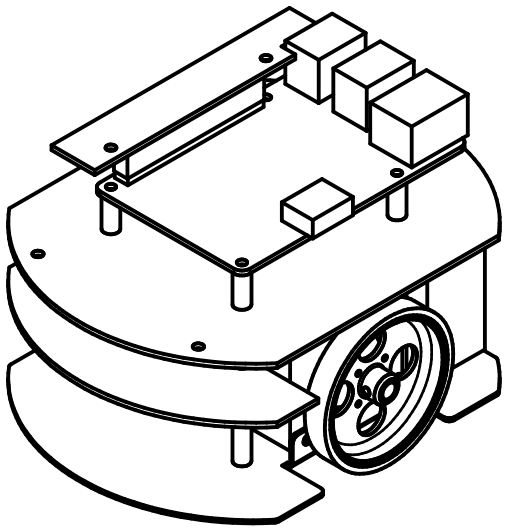

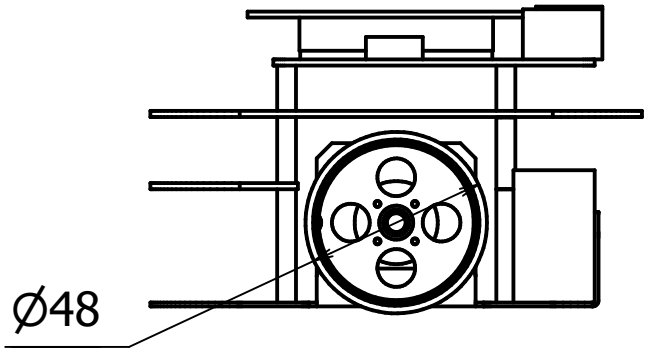

		1:2	RT Corporation
	名前	日付	Raspberry Pi Mouse ver.2
作成者	NN	2016/06/15	
確認者			
承認者			
			RasPiMouse

1 / 1

A4