康軒校用 數學 第05回 答案

1下 第5回

五、有多長

一年____班____號

姓名_____

得分

① 比比看，在□裡畫○。(每題6分，共18分)

(1)哪一枝比較長？

(2)哪一朵比較高？

(3)哪一個最長？

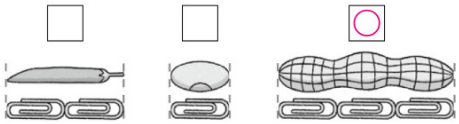

② 看圖回答問題。(每格4分，共40分)

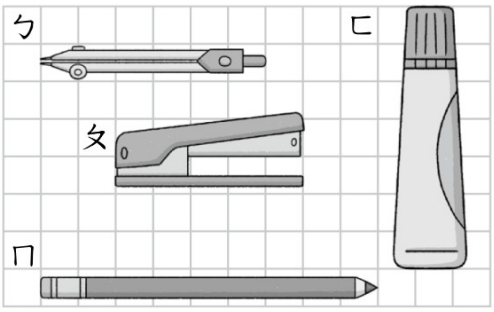

(1)每一種物品的長度分別和幾個□一樣長？

ㄅ：(6)個　　ㄆ：(5)個

ㄇ：(9)個　　ㄈ：(7)個

(2)ㄅ和ㄈ合起來會和(13)個□一樣長。

(3)ㄆ比ㄇ少(4)個□長。

(4)從長到短排出來：

(ㄇ)→(ㄈ)→(ㄅ)→(ㄆ)

③ 看圖填填看。(每格6分，共24分)

(1)

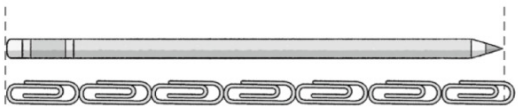

大約和(7)個一樣長。

(2)

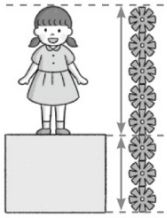

布偶和(5)個花片一樣高，積木和(3)個花片一樣高，合起來和(8)個花片一樣高。

④ 寫出做法和答案。(每題6分，共18分)

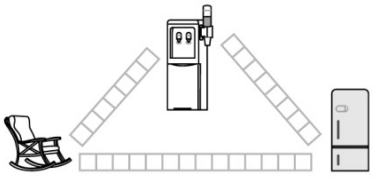

(1)瑄瑄先從走到，再走到，共要走幾個□？

算式：7＋8＝15

答：要走(15)個□

(2)爸爸從走到，比從走到要多走幾個□？

算式：14－8＝6

答：多走(6)個□

(3)媽媽從走到，比從走到要少走幾個□？

算式：14－7＝7

答：少走(7)個□

有著作權・翻印必究