# 康軒校用 數學 第05回

## 五、有多長

一年____班____號

姓名_____

得分

① 比比看，在□裡畫○。(每題6分，共18分)

(1)哪一枝比較長？

(2)哪一朵比較高？

(3)哪一個最長？

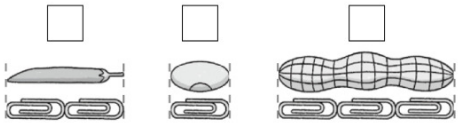

② 看圖回答問題。(每格4分，共40分)

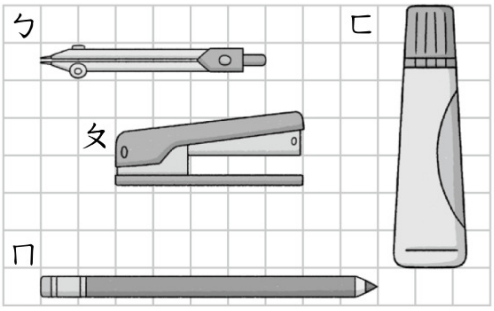


(1)每一種物品的長度分別和幾個□一樣長？

ㄅ：(　　)個　　ㄆ：(　　)個

ㄇ：(　　)個　　ㄈ：(　　)個

(2)ㄅ和ㄈ合起來會和(　　)個□一樣長。

(3)ㄆ比ㄇ少(　　)個□長。

(4)從長到短排出來：

(　　)→(　　)→(　　)→(　　)

③ 看圖填填看。(每格6分，共24分)

(1)

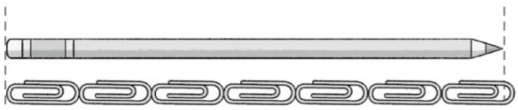

大約和(　　)個一樣長。

(2)

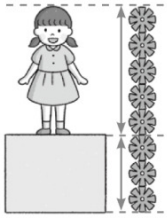

布偶和(　　)個花片一樣高，積木和(　　)個花片一樣高，合起來和(　　)個花片一樣高。

④ 寫出做法和答案。(每題6分，共18分)

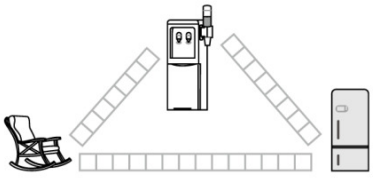

(1)瑄瑄先從走到，再走到，共要走幾個□？

算式：

答：要走(　　)個□

(2)爸爸從走到，比從走到要多走幾個□？

算式：

答：多走(　　)個□

(3)媽媽從走到，比從走到要少走幾個□？

算式：

答：少走(　　)個□



有著作權・翻印必究