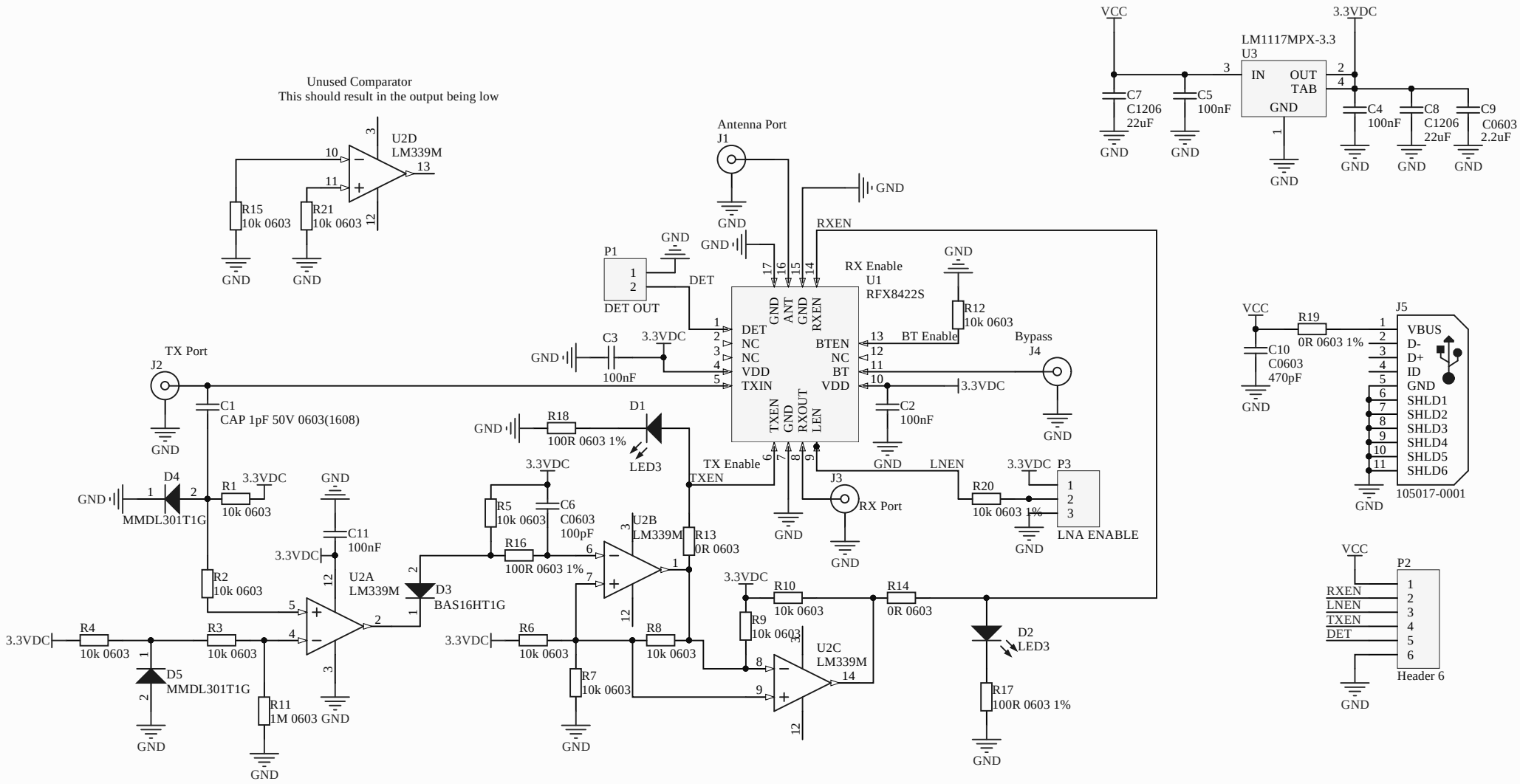

Title		
Size A4	Number	Revision
Date: 11.11.2017		Sheet of
File: C:\Data\..\2GHz_TDD_Driver.SchDoc		Drawn By:

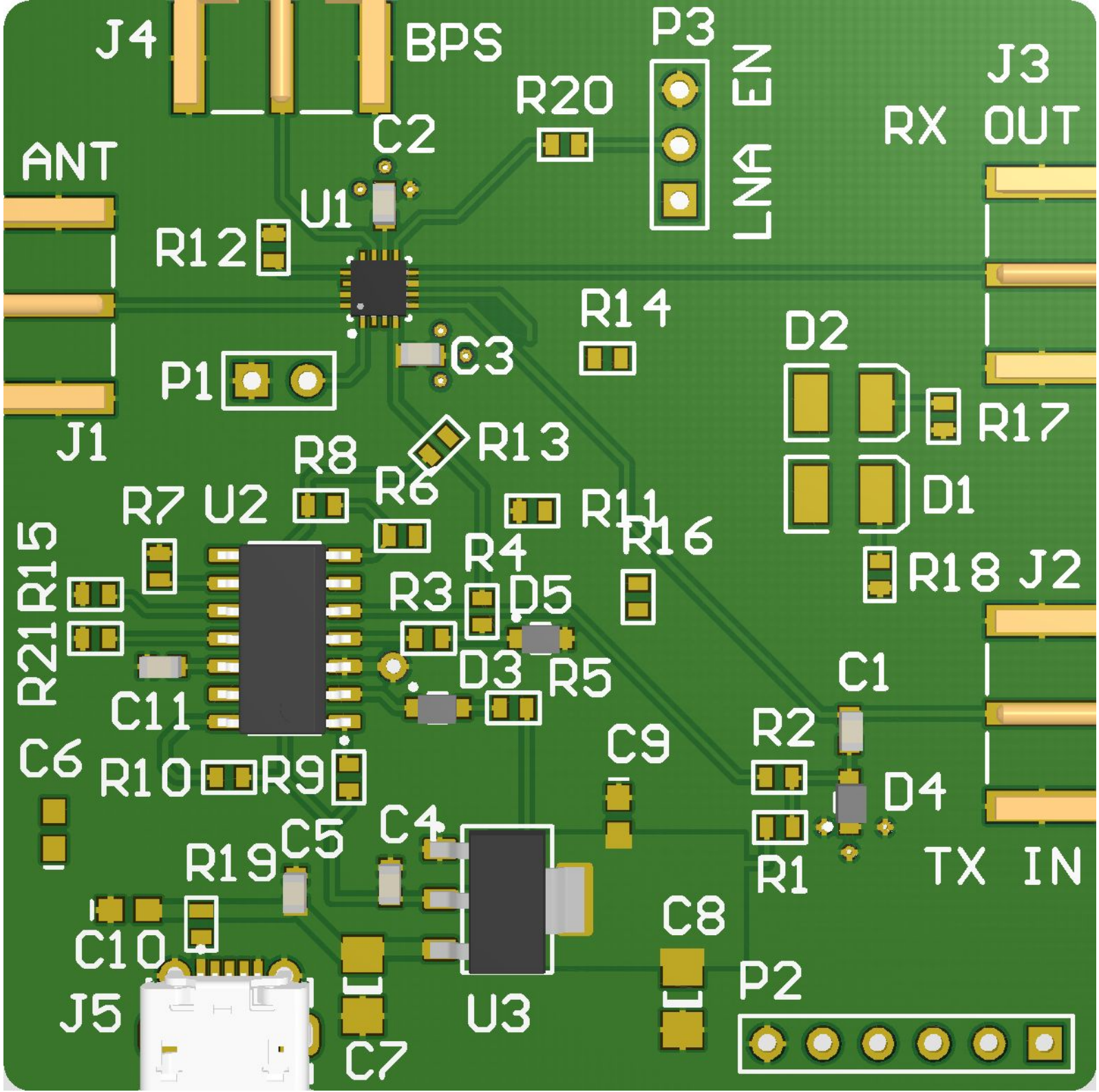
J4
BPS
P3
EN
LNA
J3
RX
OUT
R20
C2
ANT
U1
R12
R14
D2
C3
P1
R17
J1
R13
R8
R6
D1
R7
U2
R11
R16
R4
R18
J2
R15
R3
D5
R21
D3
R5
C1
C11
C9
R2
C6
R10
R9
D4
C4
C5
R19
R1
TX
IN
C8
C10
P2
J5
U3
C7

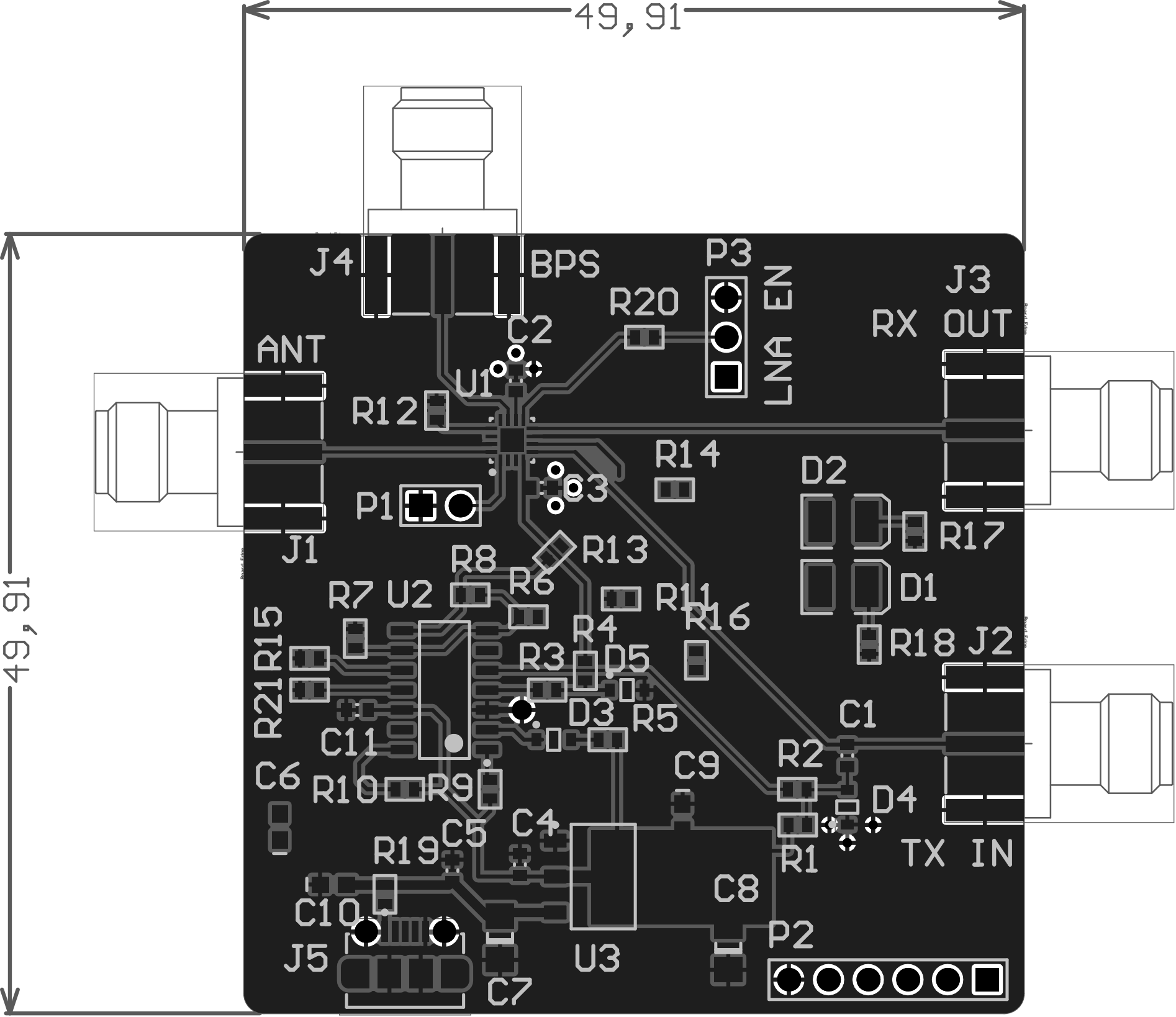
49,91
49,91
J4
BPS
P3
EN
LNA
R20
C2
U1
ANT
R12
J3
RX
OUT
R14
D2
P1
C3
R17
J1
R13
R8
R6
D1
R7
U2
R11
R16
R4
R18
J2
R15
R3
D5
R21
D3
R5
C1
C11
R2
C9
C6
R10
R9
D4
C4
C5
R19
R1
TX
IN
C8
C10
P2
J5
U3
C7

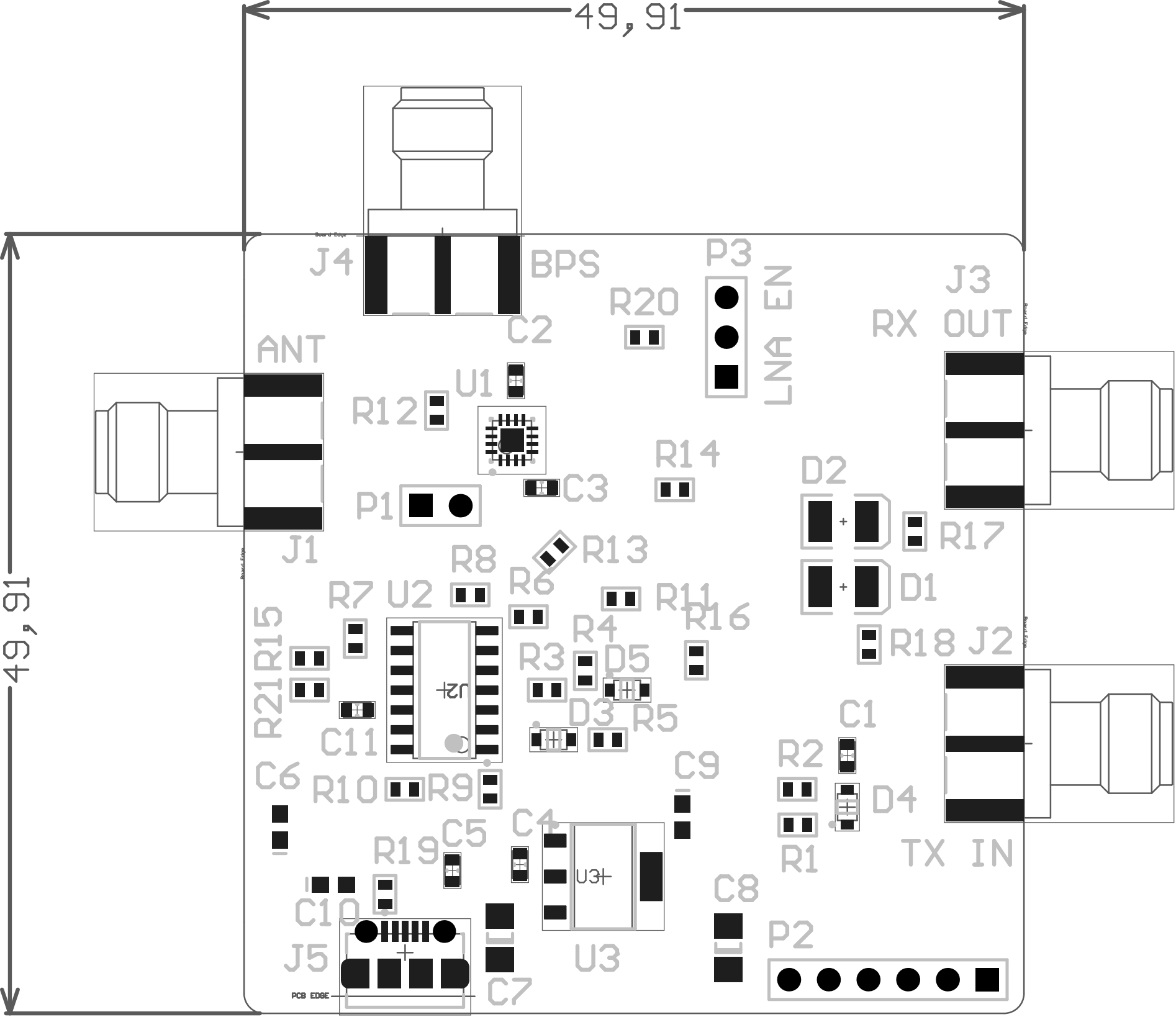
49,91
49,91
J4
BPS
P3
LNA EN
J3
RX OUT
R20
C2
ANT
U1
R12
R14
C3
D2
P1
R17
J1
R8
R13
R6
D1
R7
U2
R11
R16
R4
R18
J2
R15
R3
D5
R21
U2
D3
R5
C1
C11
R2
C9
C6
R10
R9
D4
C4
C5
R1
TX IN
R19
U3
C8
C10
P2
J5
U3
C7
PCB EDGE

49,91
49,91
Board Edge
Board Edge
Board Edge
Board Edge
U2
U3
PCB EDGE