版 本	A1.1
物料编码	200605008537

其余 3.2

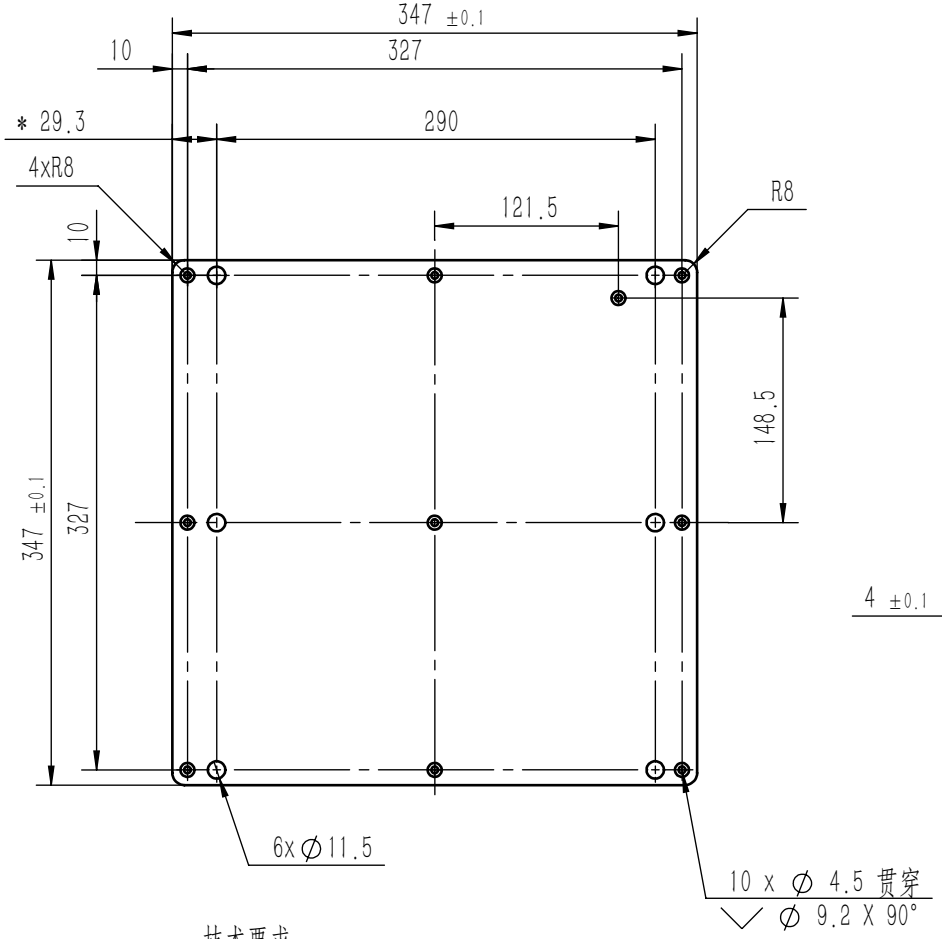

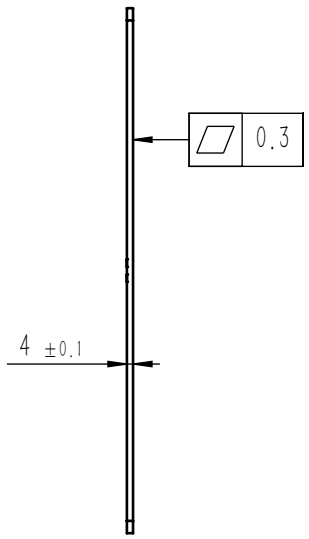

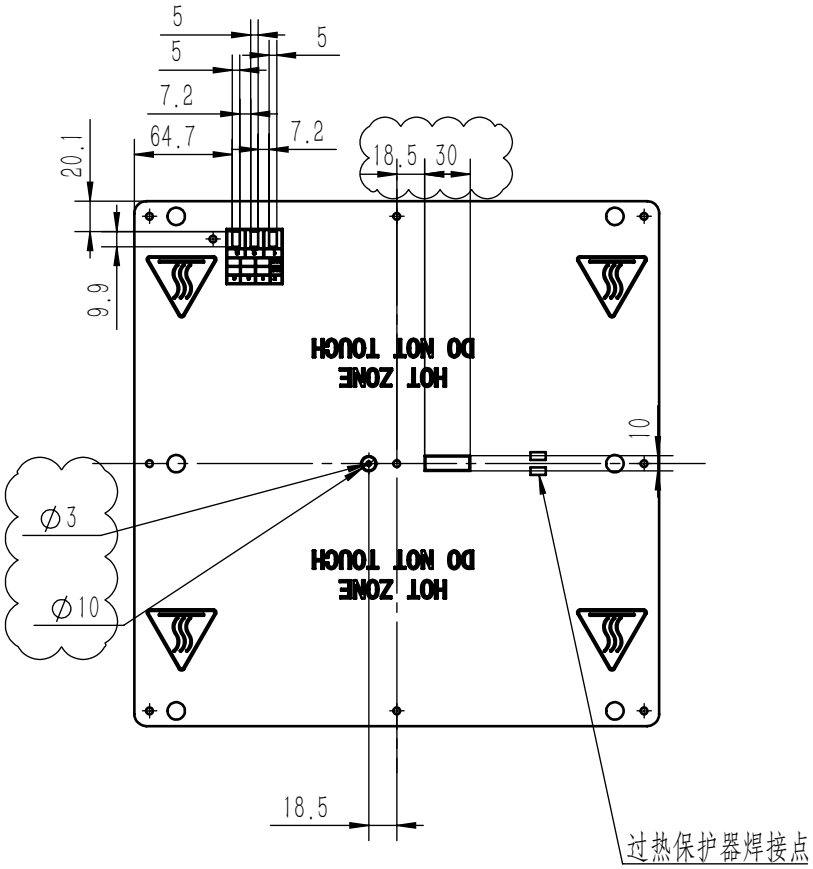

技术要求

1.去除毛刺，锐边倒钝；
2.未注孔距公差按±0.1；
3.双压适配110V和220V，功率均为1000W
4.图案丝印白色

版本	标记	变更内容	日期
A1.1	修订线	增加丝印方框和圆圈	2024.1.29

线性公差按GB/T1804-m级执行；形位公差按GB/T1184-K级执行

线性基本尺寸分段的极限偏差数值	>6~30	>30~120	>120~400	>400~1000	>1000~2000	>2000~4000
	±0.2	±0.3	±0.5	±0.8	±1.2	±2
直线度和平面度的未注公差值	≤10	>10~30	>30~100	>100~300	>300~1000	>1000~3000
	0.05	0.1	0.2	0.4	0.6	0.8

设 计	王恩达	2024/3/7	捷鑫华科技有限公司				材料	5052
审核							机型	SV05P
批 准			阶段标记	数量	重量	比例	图号	JXHSV05P-04008-f
	共1张	第1张		1	1.3	1:5	名称	交流加热铝基板PCBA