外形尺寸　　单位：mm

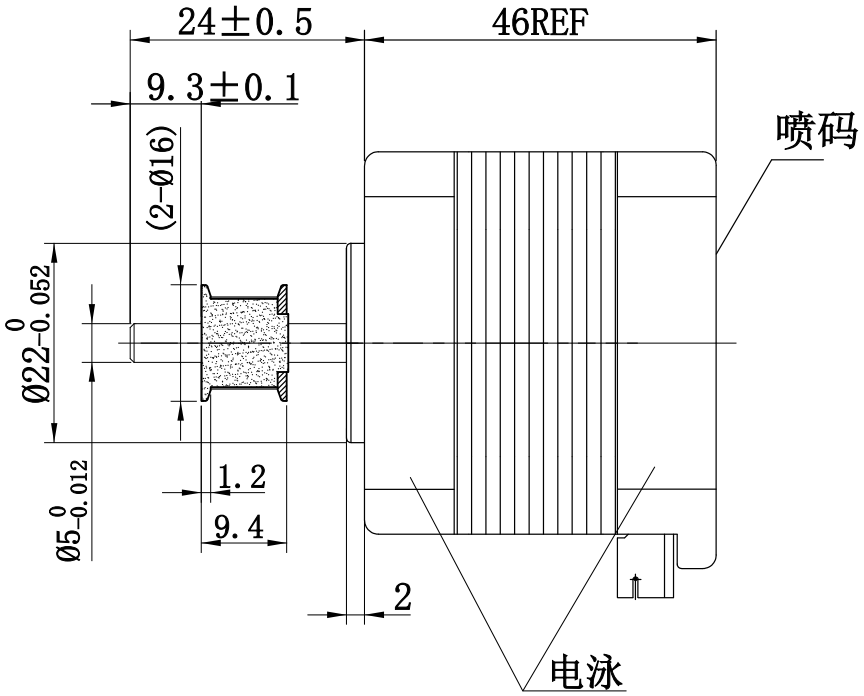

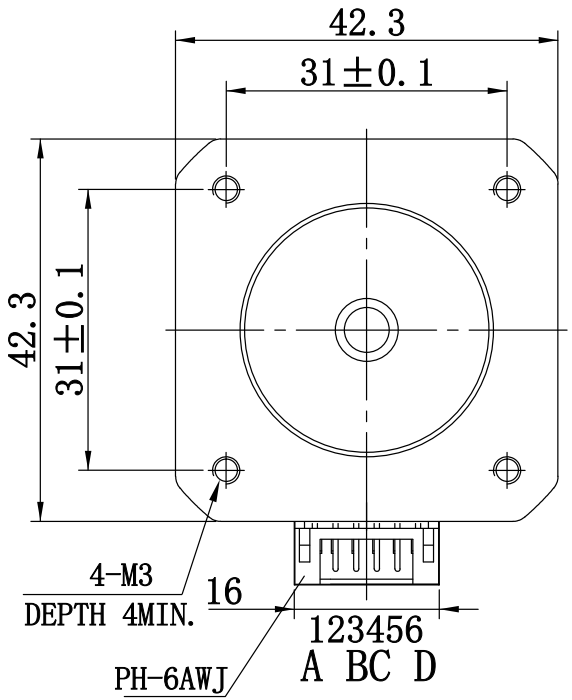

电 机 特 性

项　　目	规　　格
额定电压	DC 1.5V
额定电流	DC 1.5A / 相
步 距 角	1.8° ± 0.09°
相　　数	2
绕组直流电阻(25℃)	1.0×(1±10%) Ω
绕组电感（1KHz 0.1V）	2.0×(1±20%) mH
保持转矩（两相同时通电）	≥420 mN.m
最大空载起动频率	≥ 1500 PPS（半步）
最大空载运行频率	≥ 2500 PPS（半步）
绝缘电阻	≥ 100 MΩ(DC 500V)
绝缘等级	B级
质　　量	kg/pc　REF.

励磁顺序 VS. 旋转方向

CW ↓　　↑ CCW

STEP	A	B	C	D
1	+	+	−	−
2	−	+	+	−
3	−	−	+	+
4	+	−	−	+

从出轴端看，顺时针方向旋转CW

带轮参数

齿型	2GT
齿数（Z）	20
外径（d_o）	$Ø12.22^{+0.05}_{0}$
节径（d）	Ø12.73
节距（p_b）	2.0

喷码/铭牌

SHENGYANG MOTOR
42BYGH2904-A-24NQ1
MSY-XXXX-XXXXXX

电气原理图

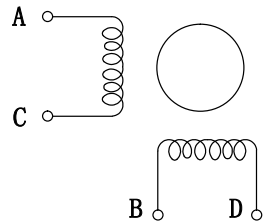

版本	更改内容	日期
A1	初次发放.	

以图纸标注尺寸为准
单位：mm　比例：nts
项目编号:

尺寸未注公差对照表

0°		0	±0.2
0.0°		0.0	±0.1
0.00°		0.00	

中山市胜洋电机有限公司

标题　42BYGH2904-A-24NQ1 外形图

设计者/日期
校对者/日期
标准化/日期
批准者/日期

图　号: SY4229-WXT-　　第 1 页，共 顶　　版本号: A