版　本	A0
物料编码	200603008569

4010轴流风扇

EFC-04D24L 24V 双滚珠轴承 5500r/min

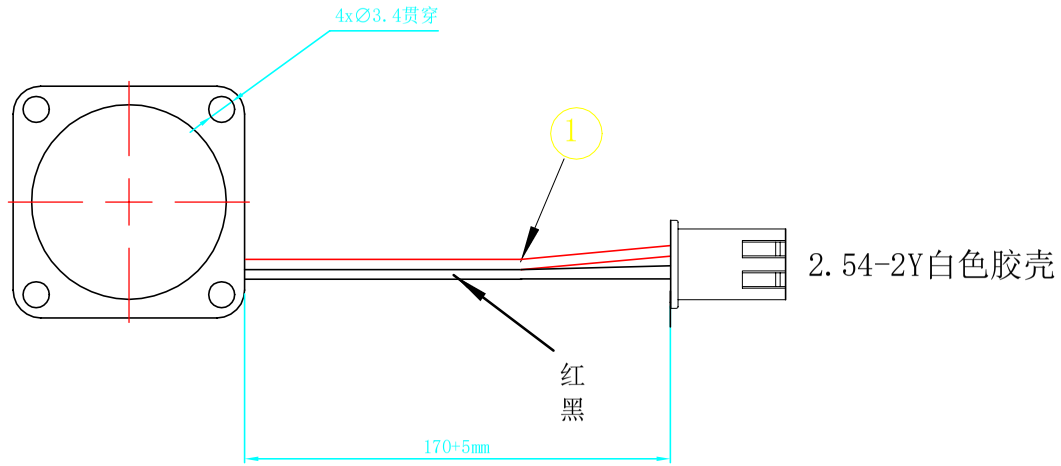

技术要求：

1、图中带"△"的尺寸为重要检验项目；
2、未注尺寸公差按±5mm；
△3、规格：华欣荣 EFC-04D24L 4010 24V 双滚珠轴承 5500r/min 6.3~7.7CFM 32.6~39.8dB；
△4、端子要套热缩管护套；
5、外观表面无脏污破损，导线内部不能有铜丝折断现象；
△6、接头承受58N/89N不松动；
7、线材无破损,端子无变形及生锈；
8、线材要符合UL认证；
9、符合公司异味测试标准，200℃/0.5h无异味；
10、符合RoHS(欧洲市场同时符合REACH要求)；
11、符合《电器电子产品有害物质限制使用管理办法》；

序号	描述	型号	数量	单位
1	线材	26AWG(0.08A)，UL2468，红黑线	2	PCS

线性公差按GB/T1804-m级执行；形位公差按GB/T1184-K级执行

线性基本尺寸分段的极限偏差数值	>6~30	>30~120	>120~400	>400~1000	>1000~2000	>2000~4000
	±0.2	±0.3	±0.5	±0.8	±1.2	±2

直线度和平面度的未注公差值	≤10	>10~30	>30~100	>100~300	>300~1000	>1000~3000
	0.05	0.1	0.2	0.4	0.6	0.8

版本	标记	变更内容	日期

设计	麦康日	2023/11/24	捷鑫华科技有限公司				材料	
审核							机型	SV05P
批准			阶段标记	数量	重量	比例	图号	JXHSV05P-01008-f
	共1张	第1张		1		1:1	名称	4010轴流风扇