版　本	A0
物料编码	200604008570

接近开关

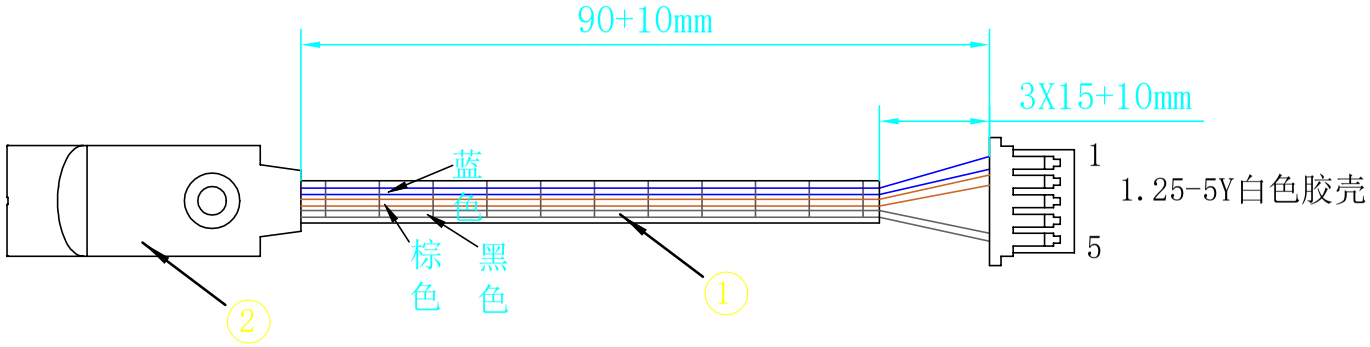

接线表

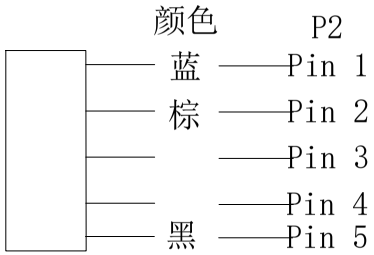

技术要求：
1、图中带"△"的尺寸为重要检验项目；
△2、标注尺寸公差均为正公差；
3、规格：感士达 GL8_NHK 接近开关 H2N-H4NB-24V-NPN-常闭 检测距离2mm；
△4、端子要套热缩管护套；
5、外观表面无脏污破损，导线内部不能有铜丝折断现象；
△6、接头承受58N/89N不松动；
7、线材无破损,端子无变形及生锈；
8、线材要符合UL认证；
9、符合公司异味测试标准，200℃/0.5h无异味；
10、符合RoHS(欧洲市场同时符合REACH要求)；
11、符合《电器电子产品有害物质限制使用管理办法》；

序号	描述	型号	数量	单位
2	接近开关	接近开关 H2N-H4NB-24V-NPN-常闭	1	PCS
1	线材	接近开关自配线材	90mm	mm

线性公差按GB/T1804-m级执行；形位公差按GB/T1184-K级执行

线性基本尺寸分段的极限偏差数值	>6~30	>30~120	>120~400	>400~1000	>1000~2000	>2000~4000
	±0.2	±0.3	±0.5	±0.8	±1.2	±2
直线度和平面度的未注公差值	≤10	>10~30	>30~100	>100~300	>300~1000	>1000~3000
	0.05	0.1	0.2	0.4	0.6	0.8

版本	标记	变更内容	日期

设计	麦康日	2023/11/24	捷鑫华科技有限公司				材料	
审核							机型	SV05P
批准			阶段标记	数量	重量	比例	图号	JXHSV05P-06040-f
	共1张	第1张		1		1:1	名称	接近开关