版 本	A1
物料编码	200199008453

其余 3.2

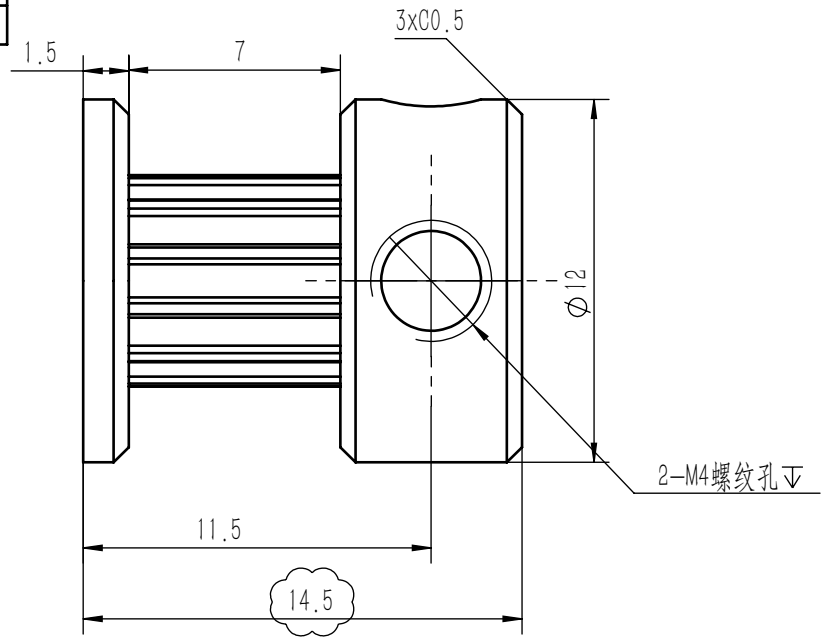

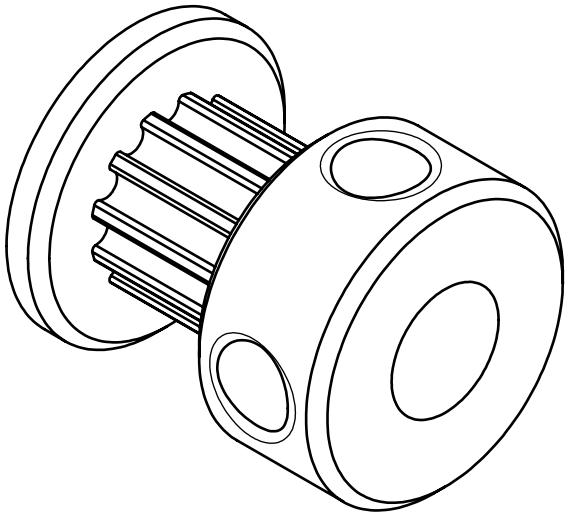

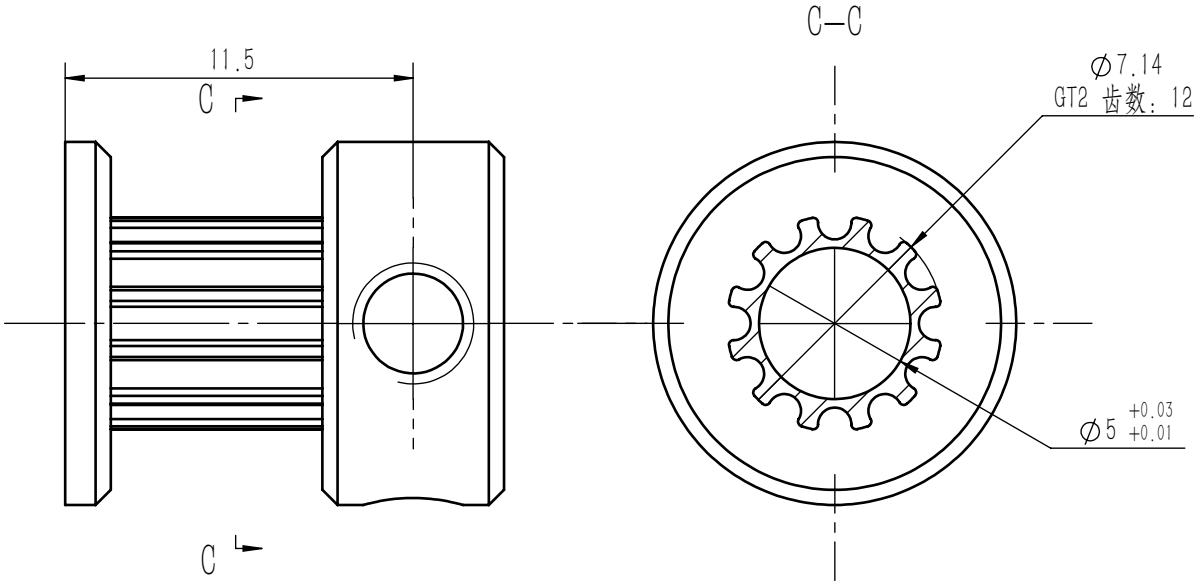

技术要求：
1.去毛刺，锐角倒钝；
2.未注倒角C0.2；
3.图纸所有孔位公差尺寸±0.1mm；
4.未注尺寸参照3D图；
5.表面防止刮花、碰伤、压伤、变形等不良。

版本	标记	变更内容	日期
A1		修改尺寸1处；	2024.3.18

线性公差按GB/T1804-m级执行；形位公差按GB/T1184-K级执行

线性基本尺寸分段的极限偏差数值	>6~30	>30~120	>120~400	>400~1000	>1000~2000	>2000~4000
	±0.2	±0.3	±0.5	±0.8	±1.2	±2
直线度和平面度的未注公差值	≤10	>10~30	>30~100	>100~300	>300~1000	>1000~3000
	0.05	0.1	0.2	0.4	0.6	0.8

设 计	王恩达	2024/4/11	捷鑫华科技有限公司				材料	6061
审核							机型	SV05P
批 准			阶段标记	数量	重量	比例	图号	JXHSV05P-02009-a
	共1张	第1张		1	0.0	4:1	名称	电机同步轮GT-12T