版 本	A0
物料编码	200402009145

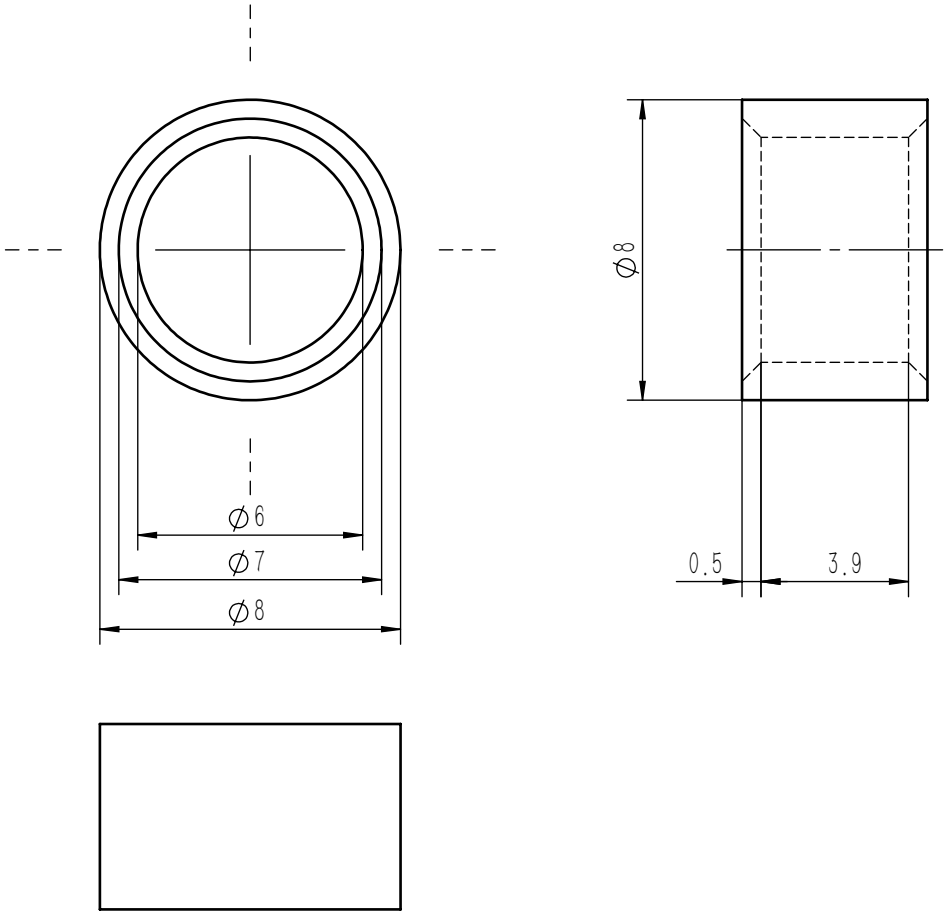

技术要求：
1、所有物料使用100%新料，
2、所有物料必须样品确认后方可生产；
3、外观面磨砂，纹路参照样板；
4、产品不可变形、不允许有拉伤、缩水及气纹等表面缺陷；
5、零件表面干净，无油污、切屑、灰尘等。
6、表面防止刮花、碰伤、压伤、变形等不良。
7、符合RoHS最新法规要求；
8、未注尺寸，参照3D图纸；
9、材料颜色：黑色
10、防火等级：材料阻燃,离开明火后10秒内自动熄灭；

版本	标记	变更内容	日期

线性公差按GB/T1804-m级执行；形位公差按GB/T1184-K级执行

线性基本尺寸分段的极限偏差数值	>6~30	>30~120	>120~400	>400~1000	>1000~2000	>2000~4000
	±0.2	±0.3	±0.5	±0.8	±1.2	±2
直线度和平面度的未注公差值	≤10	>10~30	>30~100	>100~300	>300~1000	>1000~3000
	0.05	0.1	0.2	0.4	0.6	0.8

设 计	肖泽芃	2024/3/13	捷鑫华科技有限公司					材料	赛钢
审核								机型	JXHSV05P
批 准			阶段标记			数量	重量	比例	图号	JXHSV05P-06042-d
	共1张	第1张				1	0.0	5:1	名称	隔离柱