版 本	A1.1
物料编码	201401008393

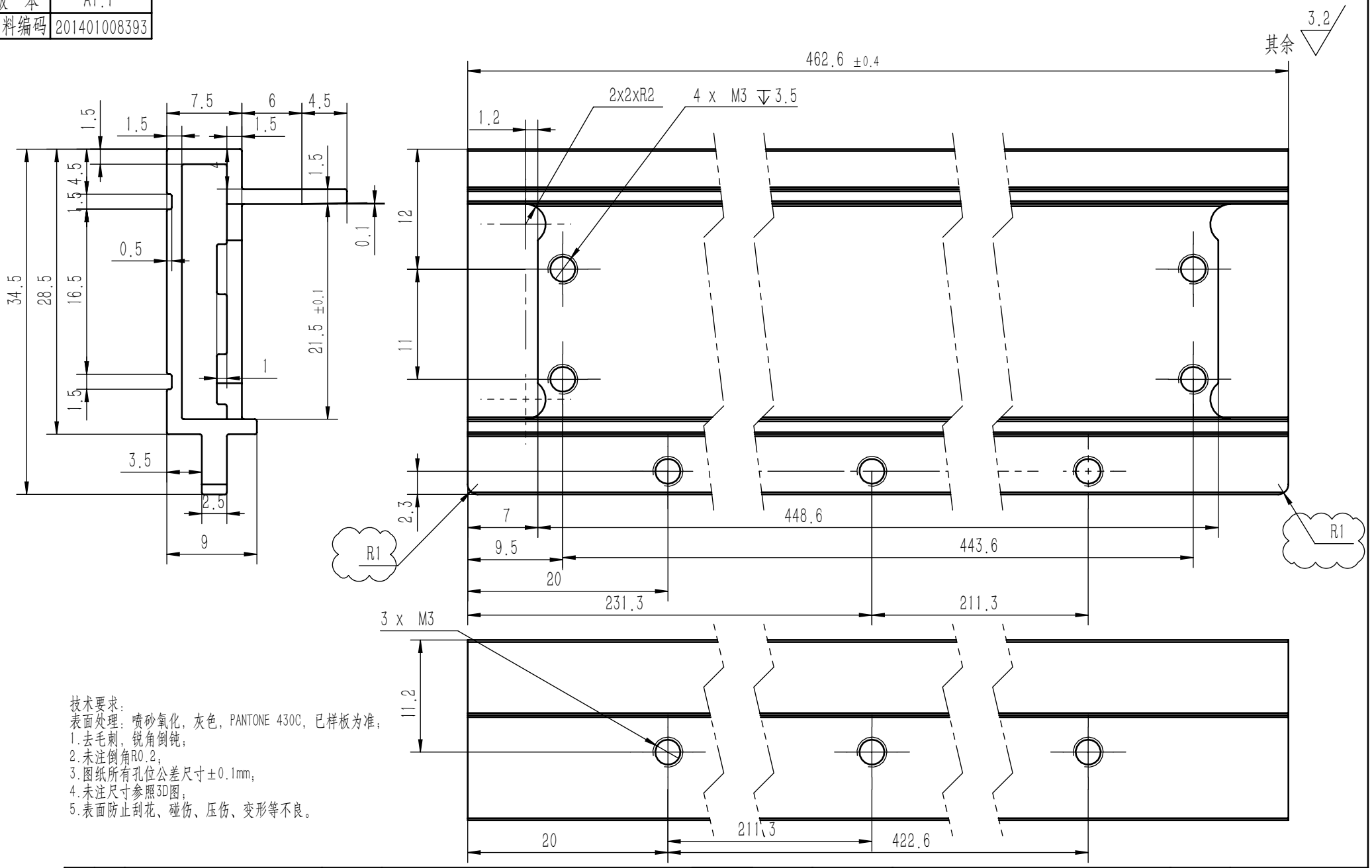

技术要求:
表面处理：喷砂氧化，灰色，PANTONE 430C，已样板为准；
1.去毛刺，锐角倒钝；
2.未注倒角R0.2；
3.图纸所有孔位公差尺寸±0.1mm；
4.未注尺寸参照3D图；
5.表面防止刮花、碰伤、压伤、变形等不良。

版本	标记	变更内容	日期
A1.1	修订线	增加倒圆角共2处；	2021.1.6

线性公差按GB/T1804-m级执行；形位公差按GB/T1184-K级执行

线性基本尺寸分段的极限偏差数值	>6~30	>30~120	>120~400	>400~1000	>1000~2000	>2000~4000
	±0.2	±0.3	±0.5	±0.8	±1.2	±2
直线度和平面度的未注公差值	≤10	>10~30	>30~100	>100~300	>300~1000	>1000~3000
	0.05	0.1	0.2	0.4	0.6	0.8

设 计	王恩达	2024/3/7
审核		
批 准		
共1张	第1张	

捷鑫华科技有限公司

阶段标记	数量	重量	比例
	1	0.2	2:1

材料	6061
机型	SV05P
图号	JXHSV05P-05102-a
名称	顶部型材2