The original size is 350mm, changed to 290mm A A1

版本	A1
物料编码	20059908575

技术要求:

1、图中带"△"的尺寸为重要检验项目;
△2、标注尺寸公差均为正公差;
3、外观表面无脏污破损，导线内部不能有铜丝折断现象;
4、线材无破损,端子无变形及生锈;
5、线材要符合UL认证;
6、符合公司异味测试标准，200℃/0.5h无异味;
7、符合RoHS(欧洲市场同时符合REACH要求);
8、符合《电器电子产品有害物质限制使用管理办法》;
9、端子卡簧压接紧，不能掉出

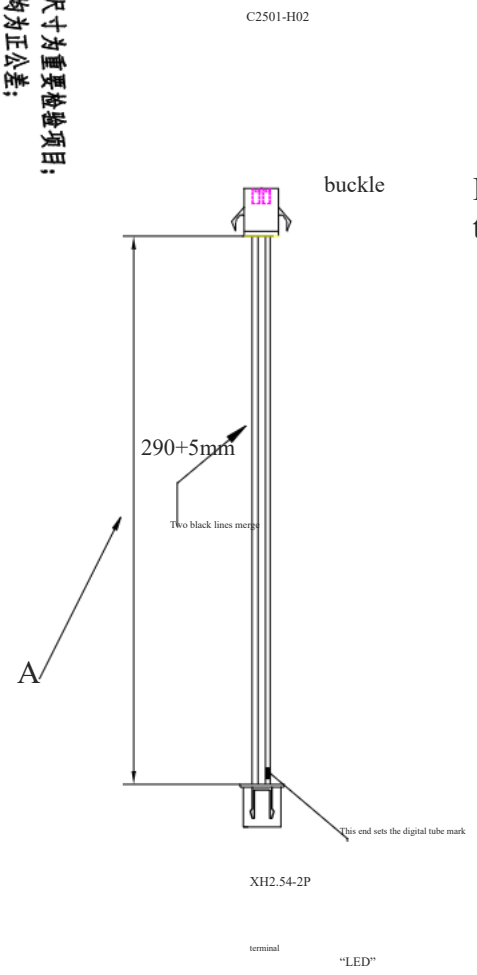

Light board_main board connection terminal

版本	标记	更改内容	日期
			2024/01/24

Unless otherwise specified for tolerance, refer to the tolerance table of the company's standard

除非全部按GB/T1804-m级执行，否则全部按GB/T1184-K级执行

0.05	0.1	0.2	0.4	0.6	0.8
≤3	>3-30	>30-120	>120-400	>400-1000	>1000-2000
±0.2	±0.3	±0.5	±0.8	±1.2	±2

设计		更新日	2024/01/24
审核			
批准			

Pin total

Picture 1

A

1

1:1

stage mark

quantity

weight

Proportion

name

Drawing number model

material

Light board_main board connection terminal

JXHSV05P-08032-g

SV05P

serial number	description	model	quantity	unit
1	Wire	1007 26AWG(0.2A) black line	1	PCS

深圳金华科技有限公司