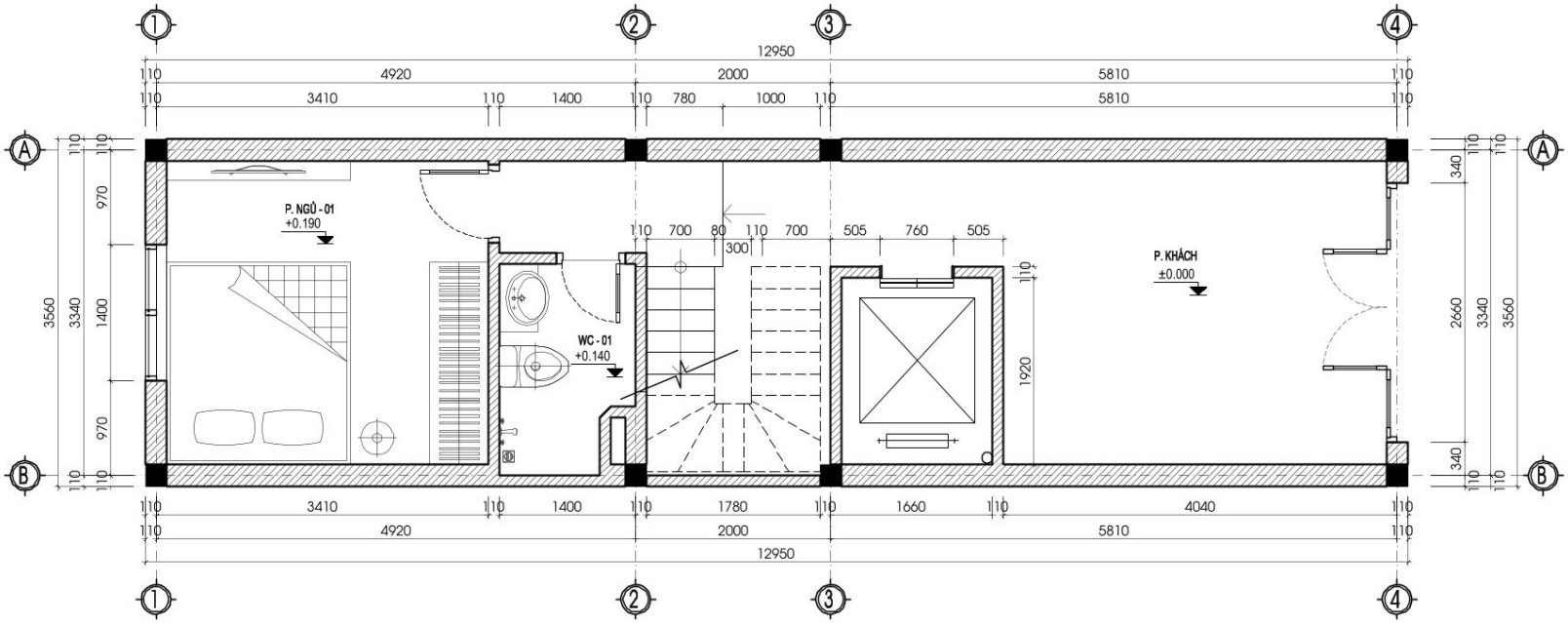

MẶT BẰNG KIẾN TRÚC TẦNG 1

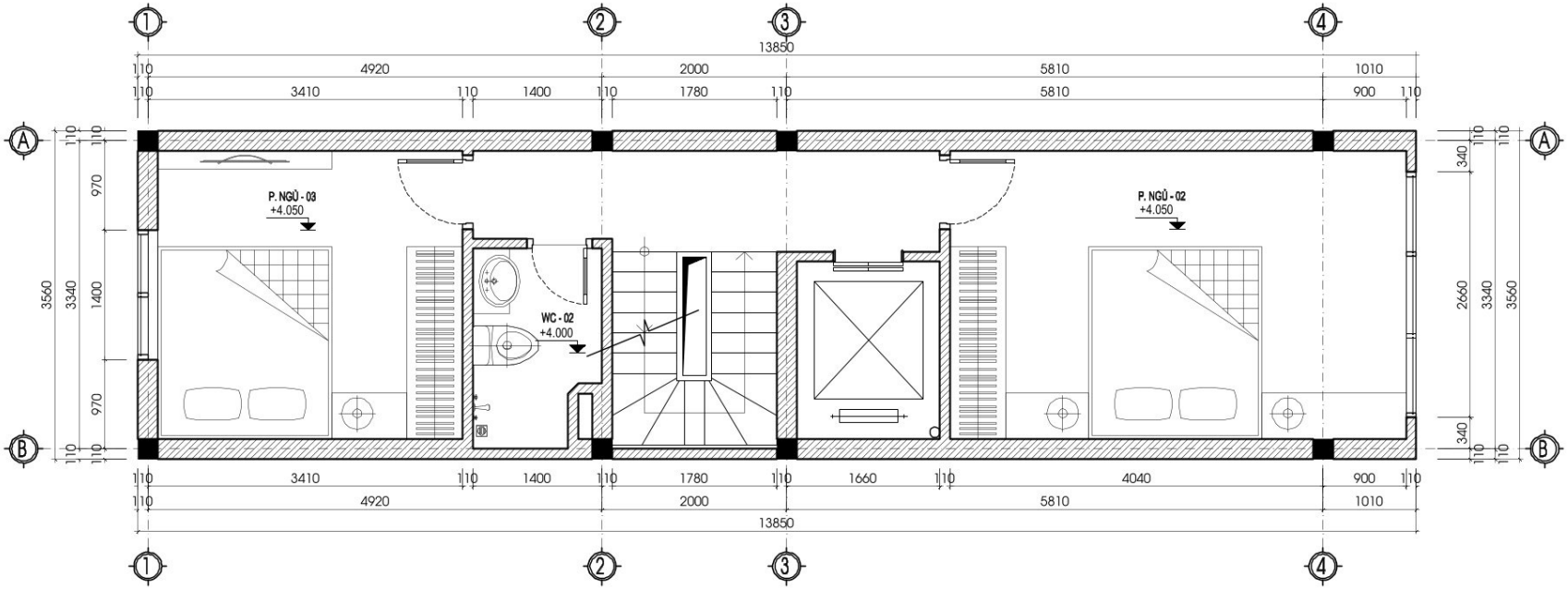

MẶT BẰNG KIẾN TRÚC TẦNG 2

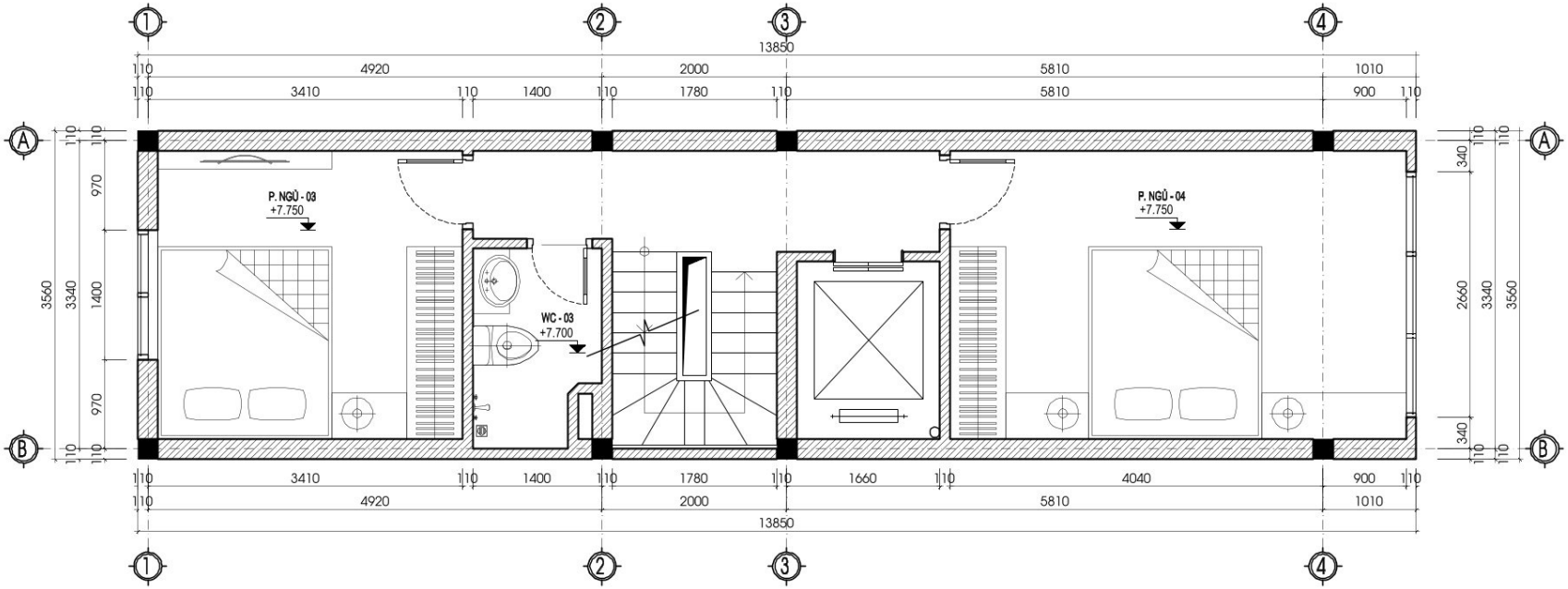

MẶT BẰNG KIẾN TRÚC TẦNG 3

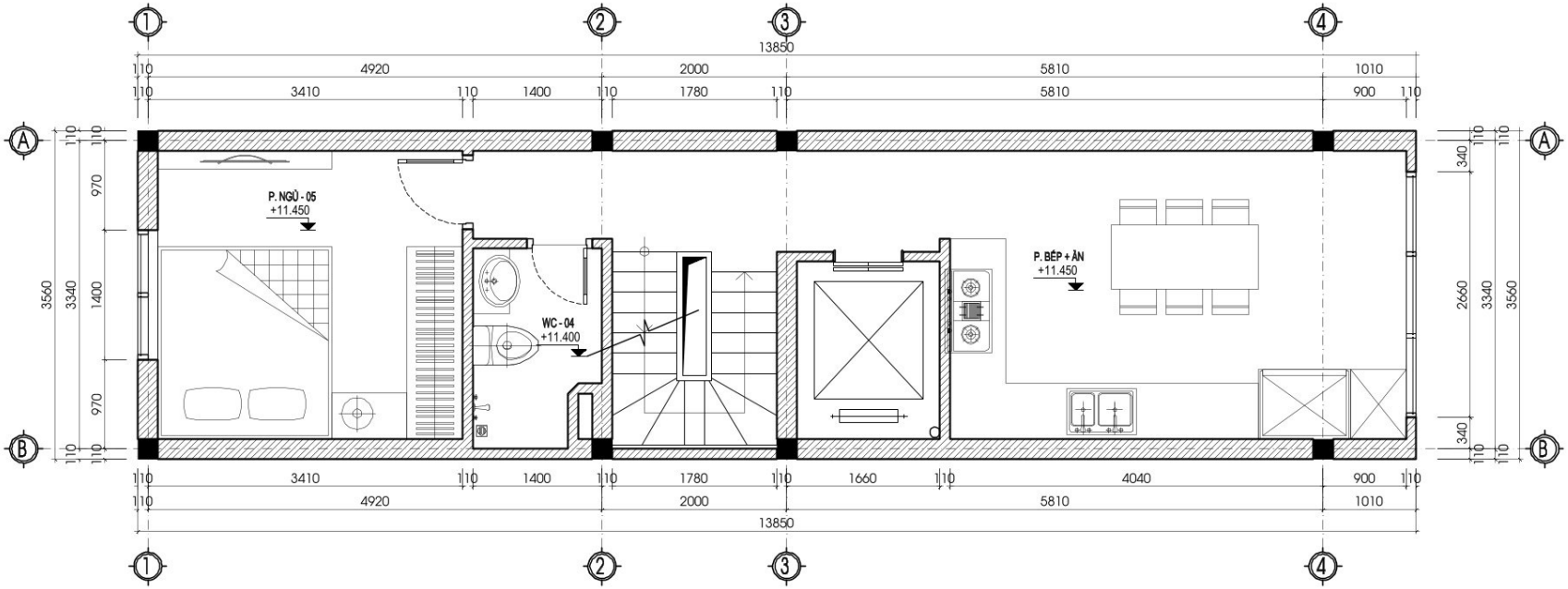

MẶT BẰNG KIẾN TRÚC TẦNG 4

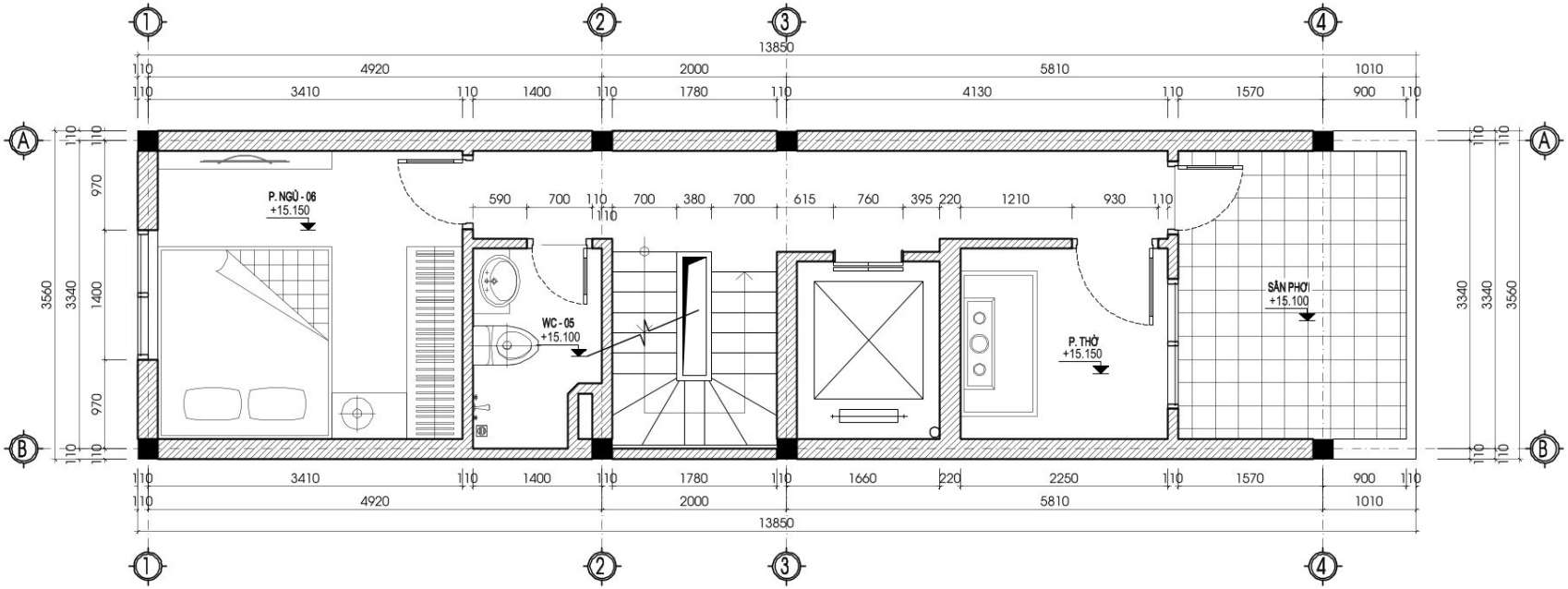

MẶT BẰNG KIẾN TRÚC TẦNG 5