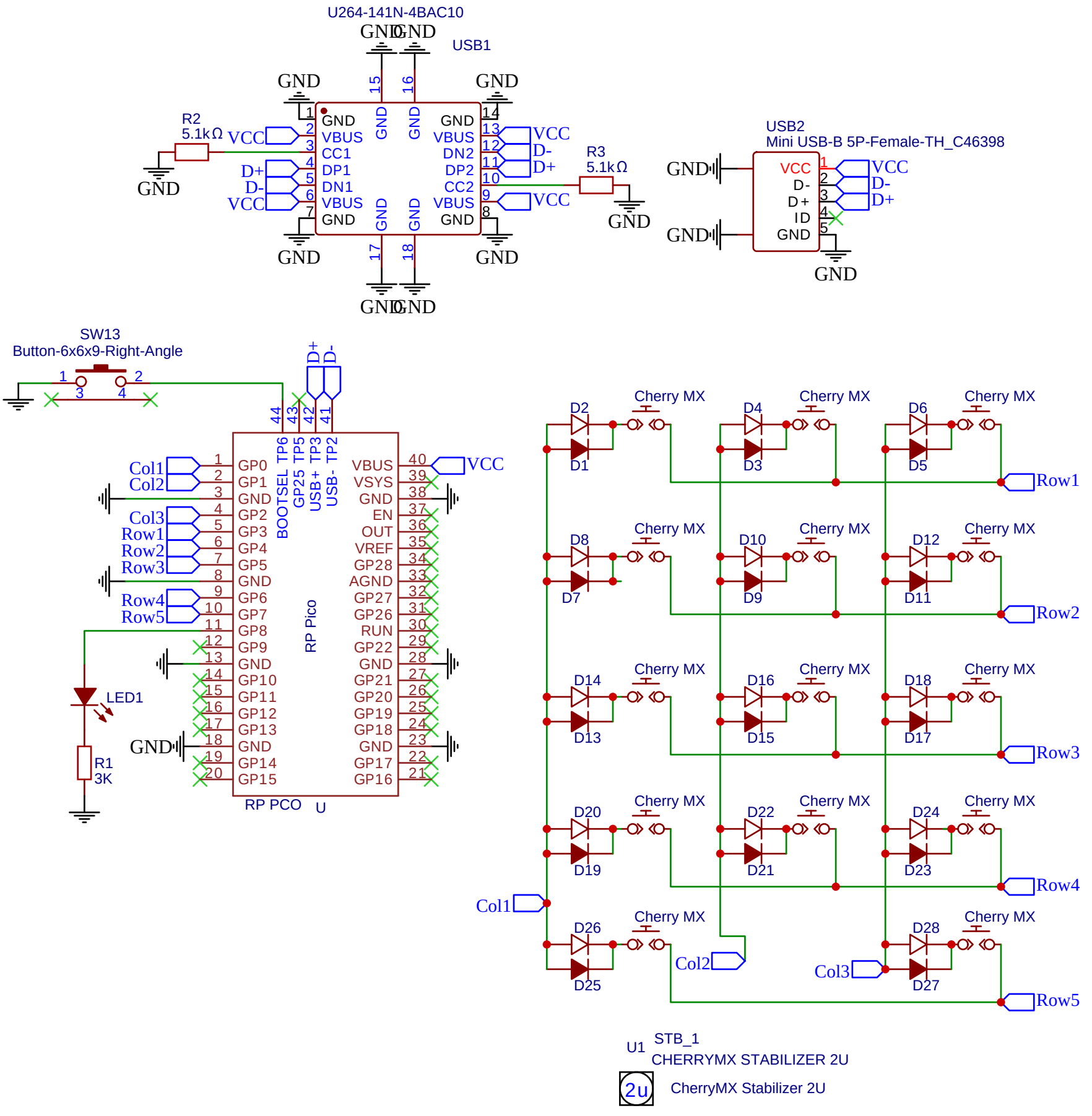
U264-141N-4BAC10
USB1
GND
VBUS
CC1
DP1
DN1
DN2
DP2
CC2
VCC
D-
D+
R2
5.1kΩ
R3
5.1kΩ
USB2
Mini USB-B 5P-Female-TH_C46398
D+
ID
SW13
Button-6x6x9-Right-Angle
BOOTSEL TP6
GP25 TP5
USB+ TP3
USB- TP2
Col1
Col2
Col3
Row1
Row2
Row3
Row4
Row5
LED1
R1
3K
RP Pico
RP PCO
U
Cherry MX
D1
D2
D3
D4
D5
D6
D7
D8
D9
D10
D11
D12
D13
D14
D15
D16
D17
D18
D19
D20
D21
D22
D23
D24
D25
D26
D27
D28
U1
STB_1
CHERRYMX STABILIZER 2U
2u
CherryMX Stabilizer 2U