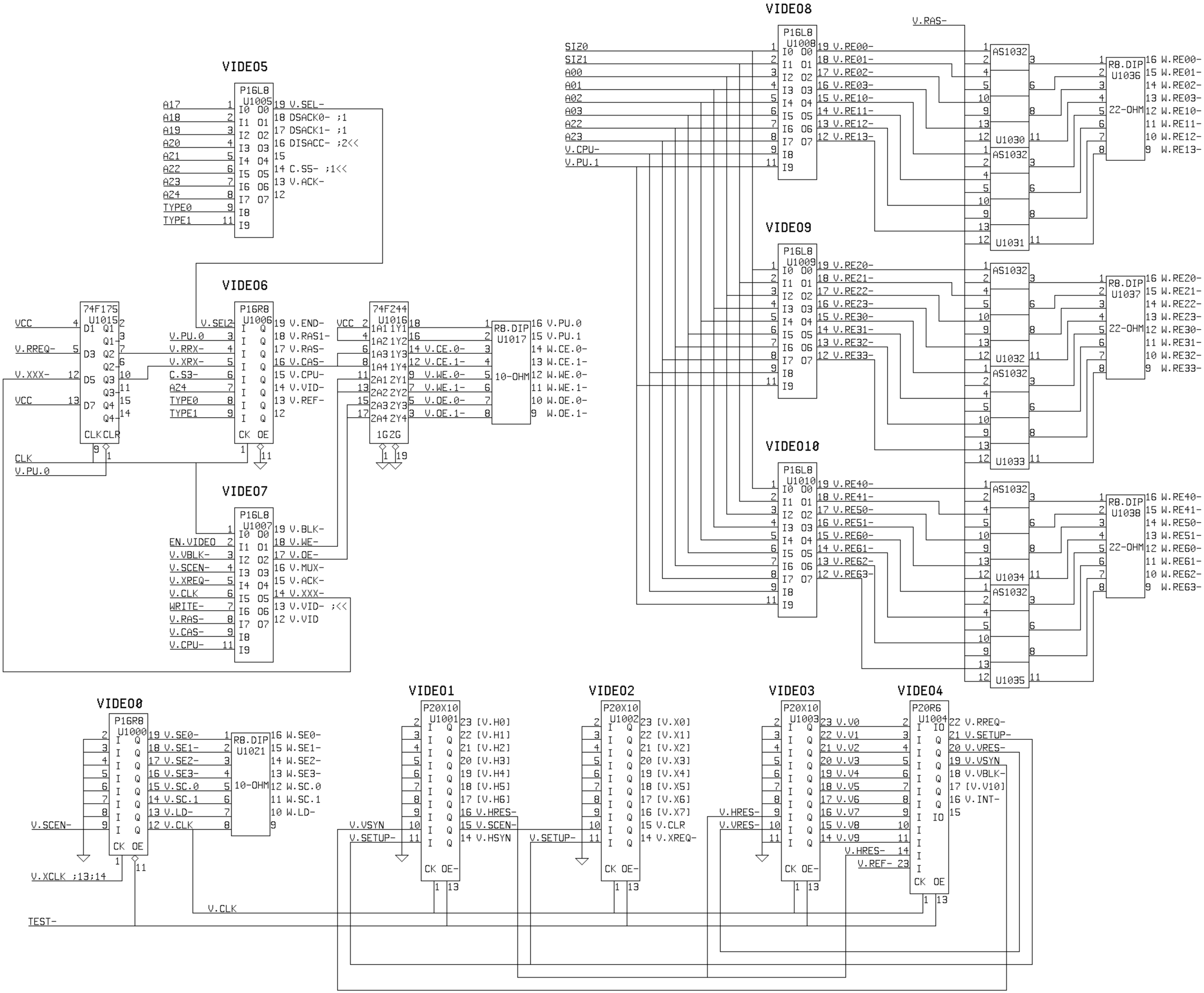

SUN-3/F VIDEO CONTROL ; X10

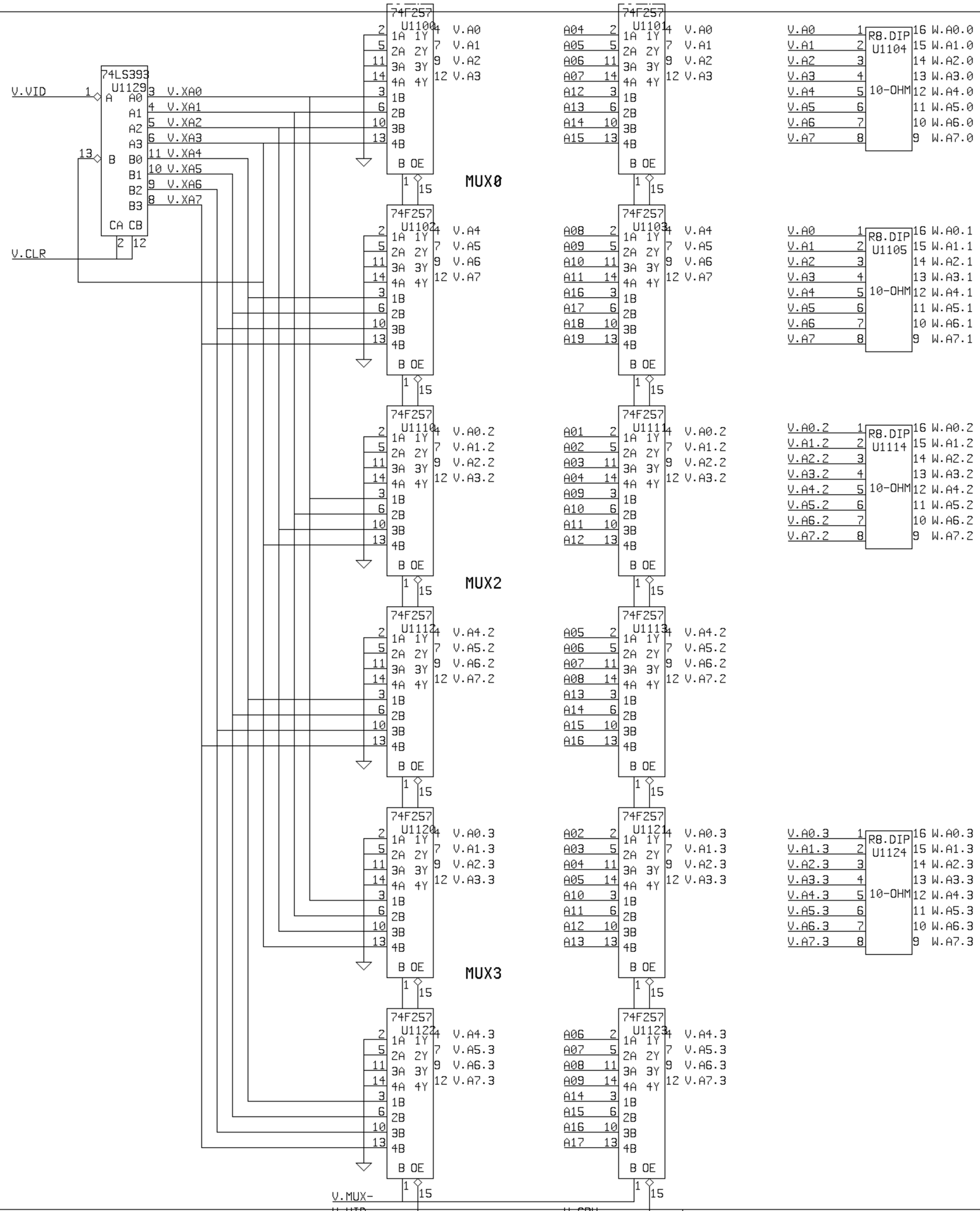

SUN-3/F

VIDEO MUX

; X11

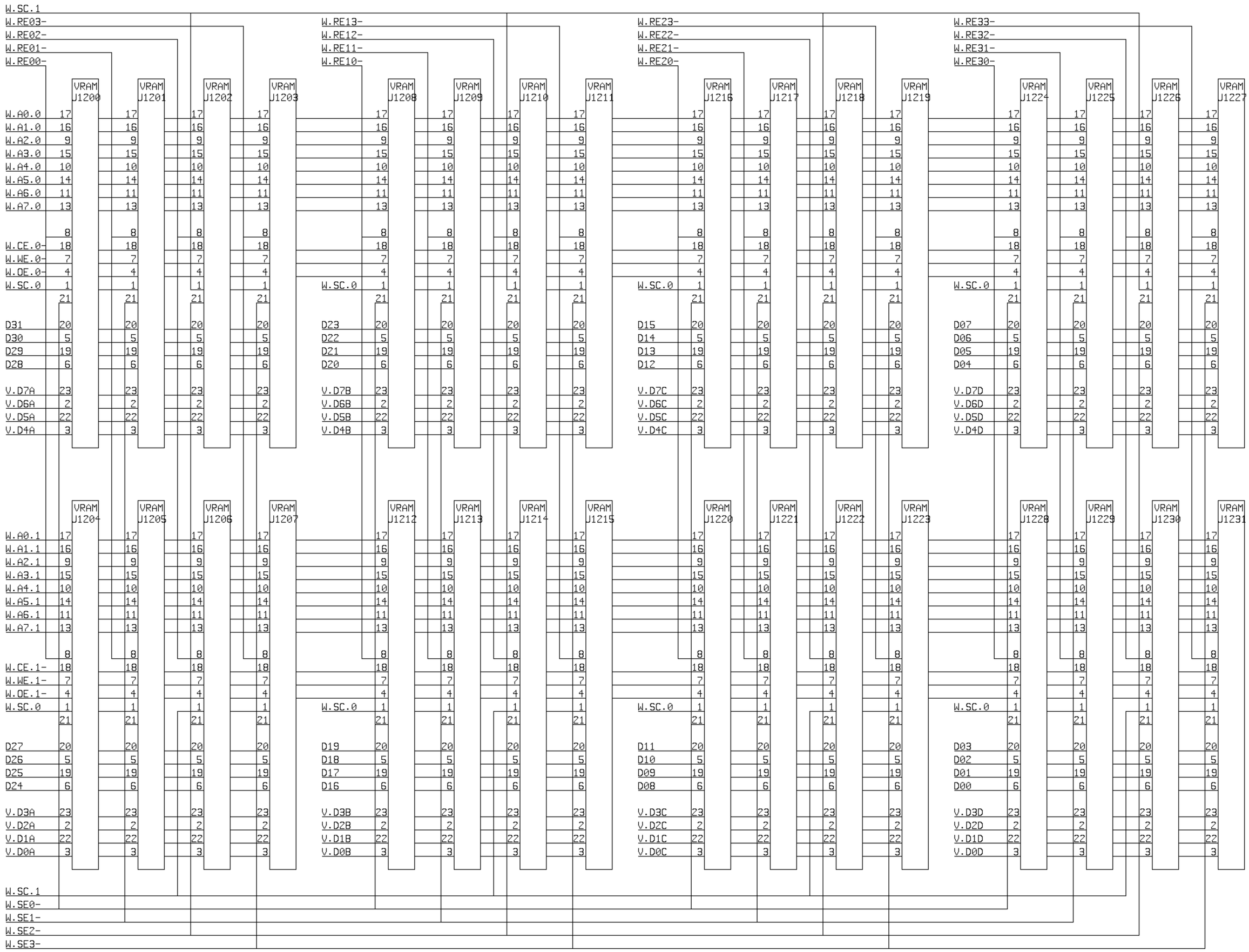

SUN-3/F	COLOR VIDEO RAM		; X12

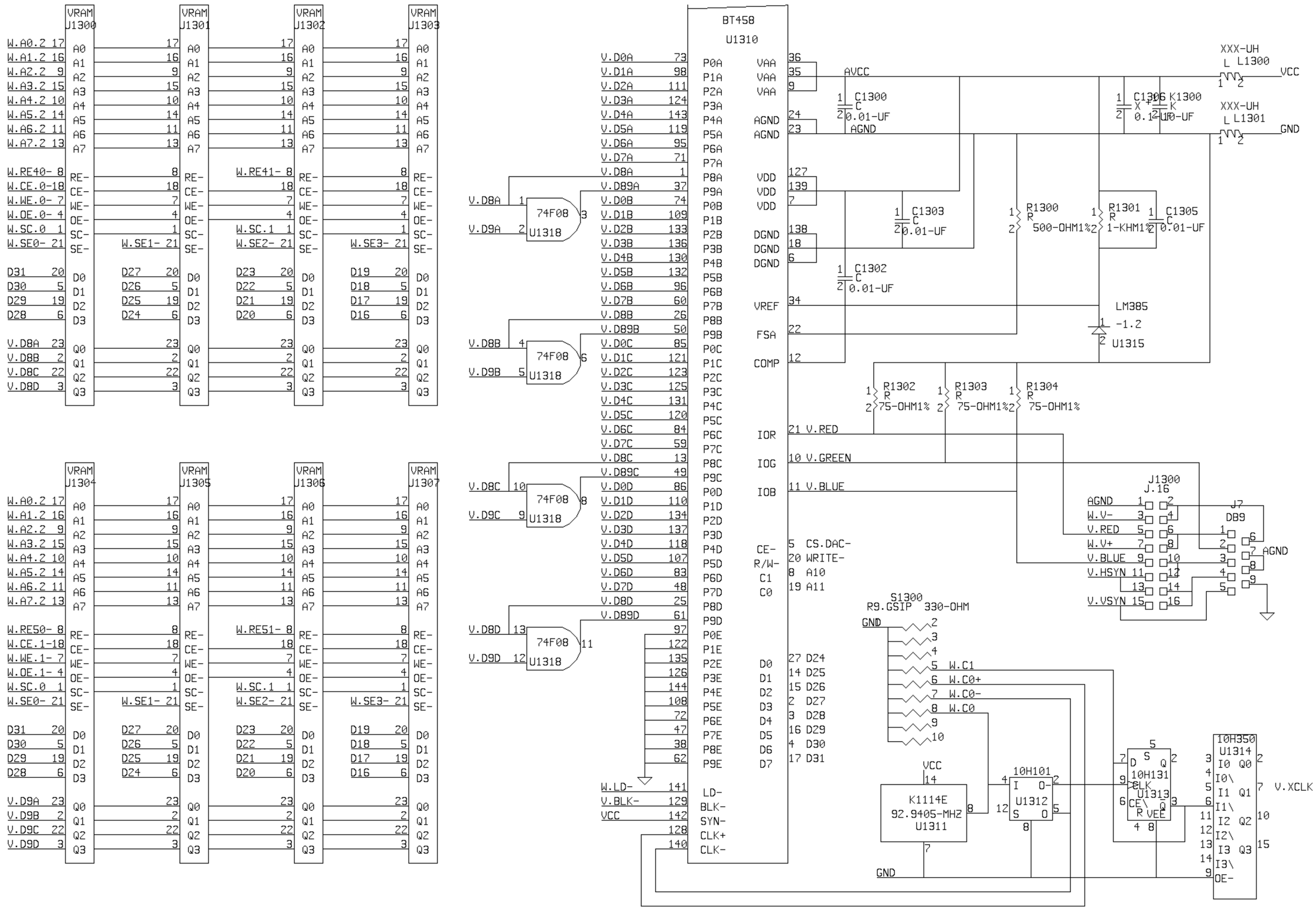
VRAM U1300
VRAM U1301
VRAM U1302
VRAM U1303
VRAM U1304
VRAM U1305
VRAM U1306
VRAM U1307
W.A0.2 W.A1.2 W.A2.2 W.A3.2 W.A4.2 W.A5.2 W.A6.2 W.A7.2
W.RE40- W.CE.0- W.WE.0- W.OE.0- W.SC.0 W.SE0-
W.RE41- W.SC.1 W.SE1- W.SE2- W.SE3-
D31 D30 D29 D28 D27 D26 D25 D24 D23 D22 D21 D20 D19 D18 D17 D16
V.D8A V.D8B V.D8C V.D8D
W.RE50- W.CE.1- W.WE.1- W.OE.1-
W.RE51-
V.D9A V.D9B V.D9C V.D9D
74F08 U1318
BT458 U1310
AVCC
AGND
VCC
GND
XXX-UH L L1300
XXX-UH L L1301
C1300 0.01-UF
C1302 0.01-UF
C1303 0.01-UF
C1305 0.01-UF
C1306 10-UF
K1300
R1300 500-OHM1%
R1301 1-KHM1%
LM385 -1.2 U1315
R1302 75-OHM1%
R1303 75-OHM1%
R1304 75-OHM1%
V.RED
V.GREEN
V.BLUE
CS.DAC-
WRITE-
A10
A11
D24 D25 D26 D27 D28 D29 D30 D31
W.LD-
V.BLK-
VCC
J1300 J.16
AGND W.V- V.RED W.V+ V.BLUE V.HSYN V.VSYN
J7 DB9
S1300 R9.GSIP 330-OHM
W.C1 W.C0+ W.C0- W.C0
K1114E 92.9405-MHZ U1311
10H101 U1312
10H131 U1313
10H350 U1314
V.XCLK
OE-