C模架

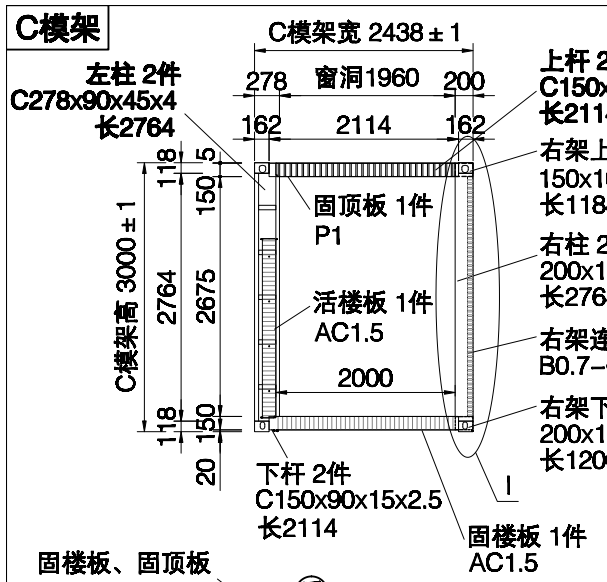

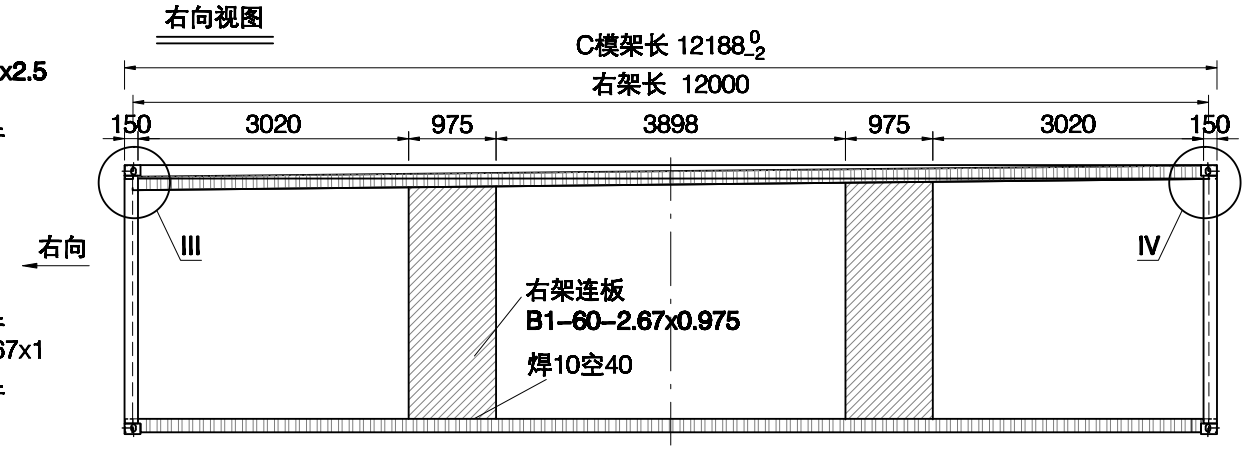

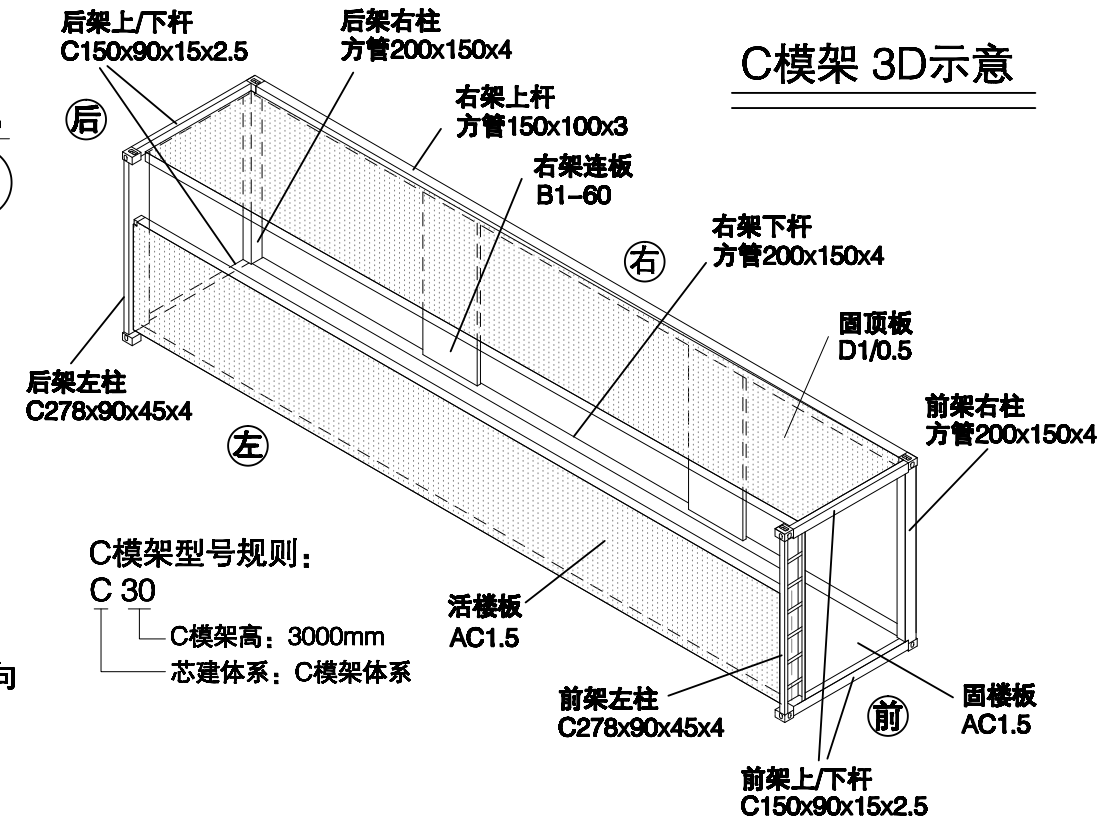

C模架型号规则：

C 30

- C模架高：3000mm
- 芯建体系：C模架体系

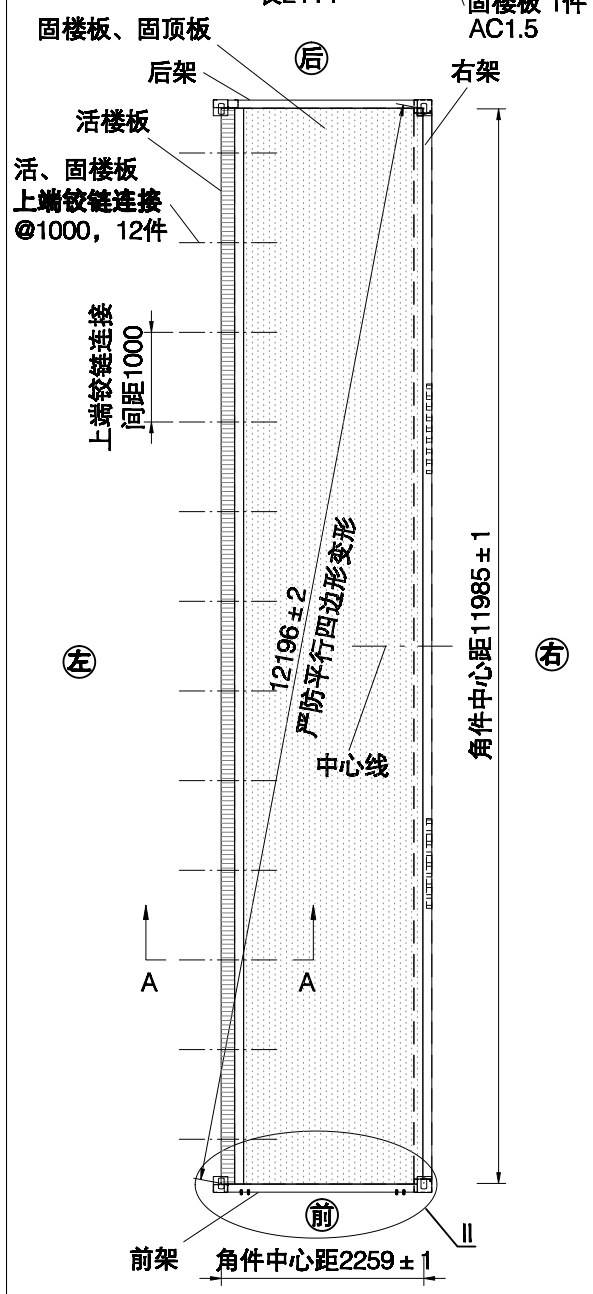

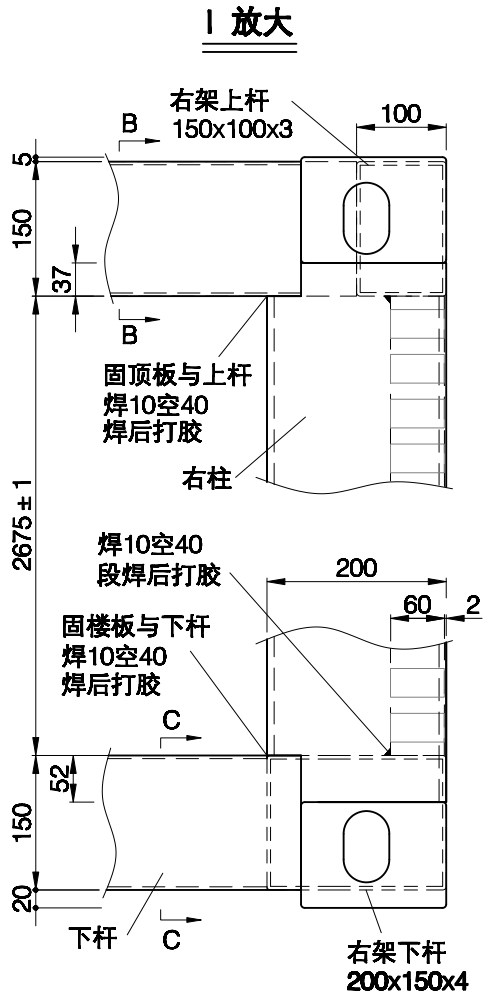

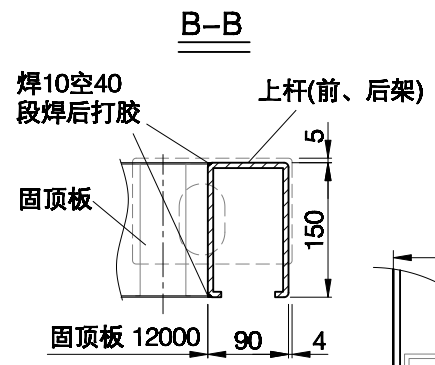

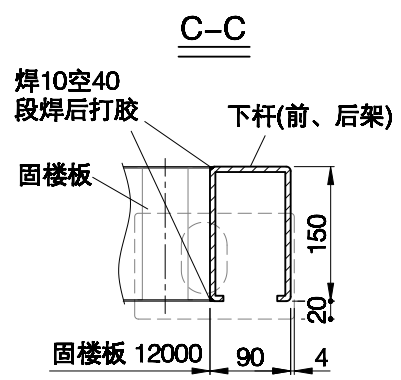

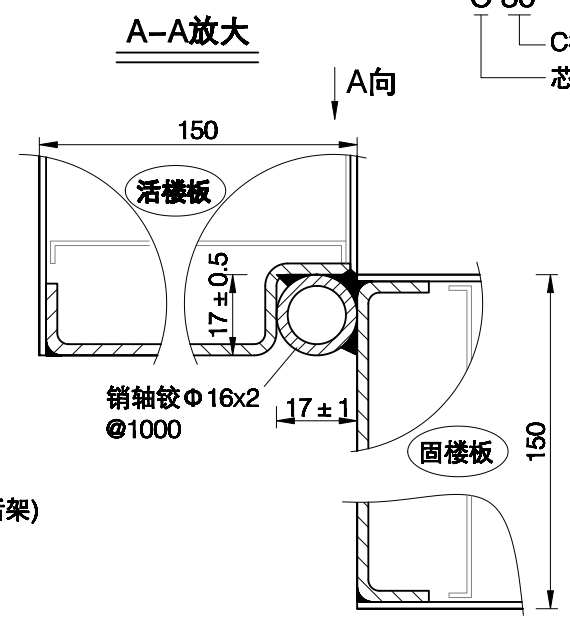

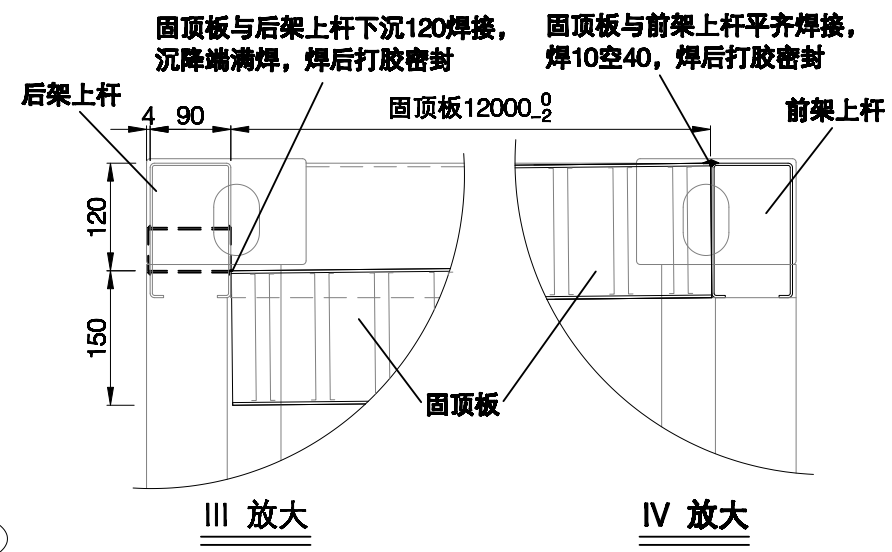

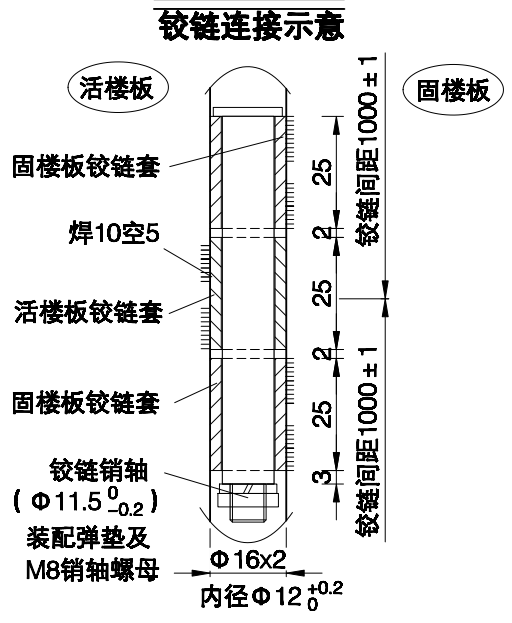

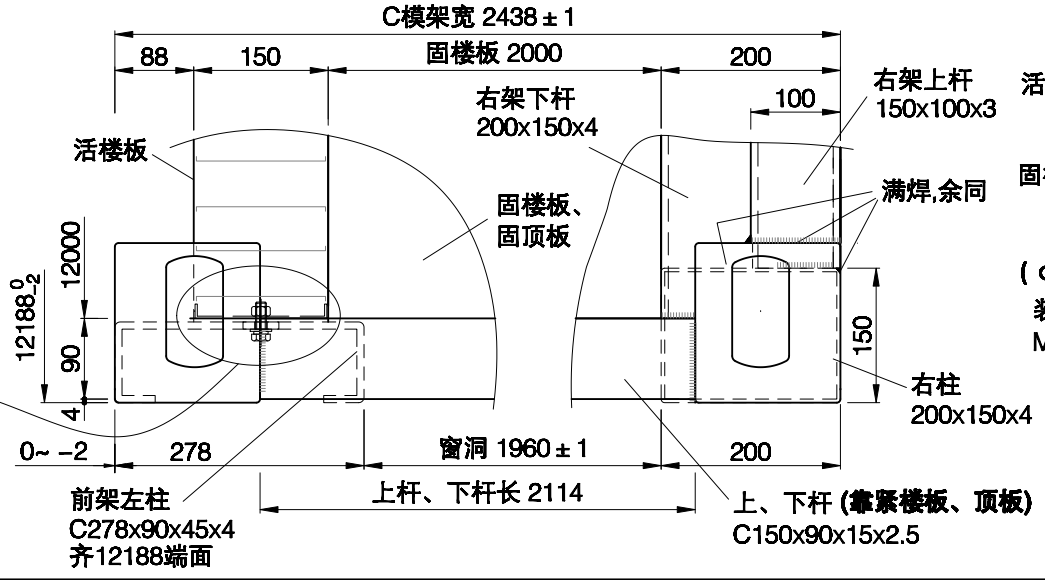

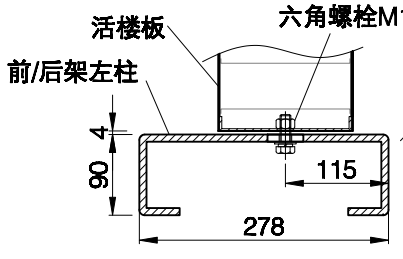

C模架清单：(单模)　　(不含棉)

NO	名称	图号	规格/尺寸	数量	重量
1	固楼板	XJ-WQ-CMJLB-	AC1.5	1	807
2	活楼板	XJ-WQ-CMJLB-	AC1.5	1	810
3	固顶板	XJ-WQ-CMJDB-	P1	1	355
4	前架	XJ-WQ-CMJLJ-	2438x3000x178	1	148
5	后架	XJ-WQ-CMJLJ-	2438x3000x178	1	148
6	右架	XJ-WQ-CMJLJ-	11888x2986x200	1	606
7	铰链销轴	XJ-WQ-CMJLJ-	含销轴，M8销轴螺母	12套	/
8	密封胶	外购件	灰色，中性硅酮防霉密封胶	3L	/
9	螺栓M12	外购件	六角头螺栓M12x30	8	/

钢重：2874kg，岩棉重：1080kg，合计总重：3954kg

技术要求

1.未注尺寸公差±1。

2.焊缝不允许出现变色、裂纹、气孔、夹渣、未融合等焊接缺陷

图号：XJ-WQ-CMJZT-200312		用途：□方案 ☑制作 □安装 □非标	C模架总图
替代旧号：XJ-WQ-CMJZT-200310		企业密级：□公开 ☑内部 □机密 □绝密	
制 图	工艺	闻庆负压隔离病房	
审 核	品管		
批 准	日期		

B-CORE Slab 匠大芯板