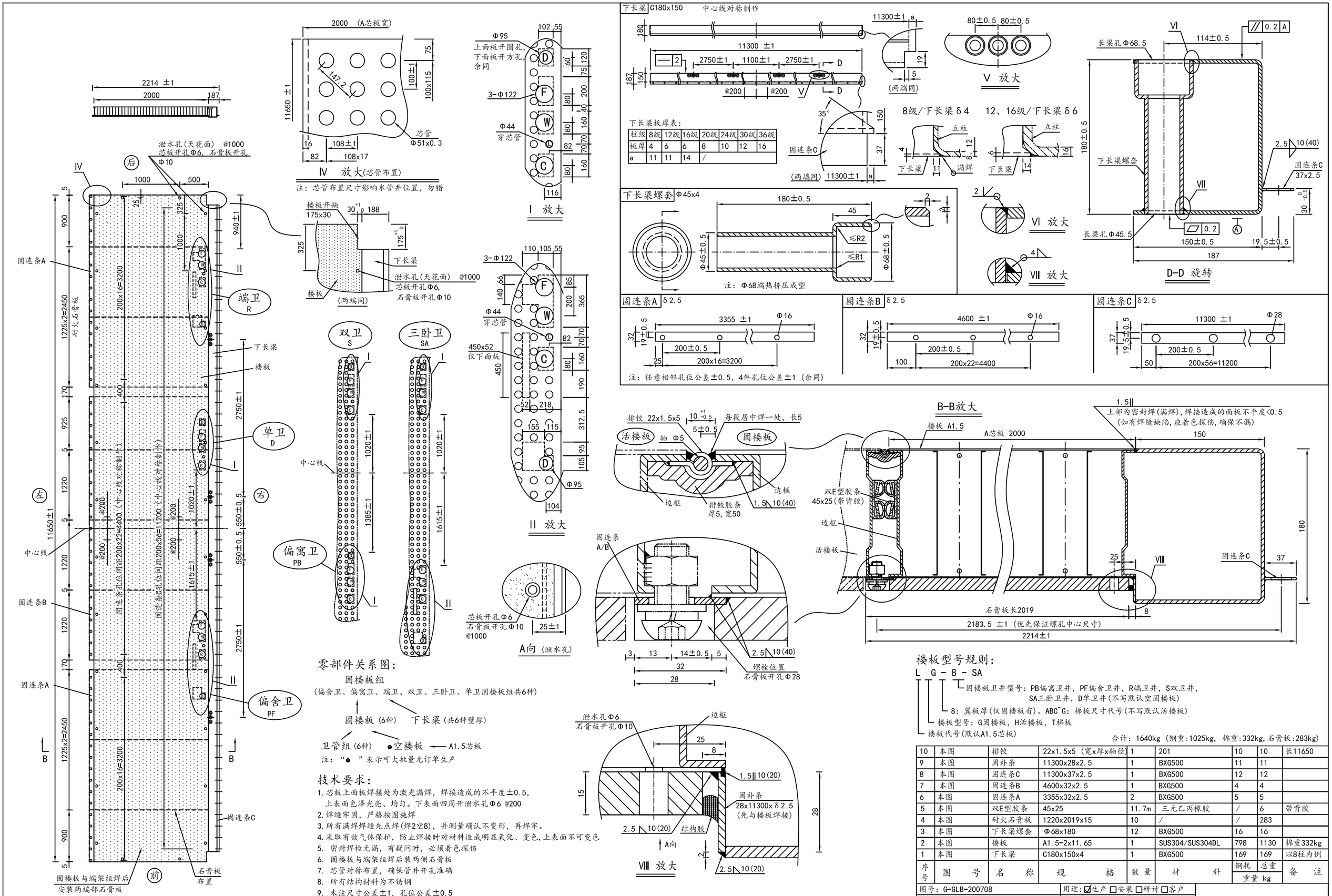

零部件关系图：

固楼板组
(偏舍卫、偏窝卫、端卫、双卫、三卫卫、单卫固楼板组共6种)

固楼板 (6种)　下长梁 (共6种壁厚)

卫管组 (6种)　●空楼板 ← A1.5芯板

注："●"表示可大批量无订单生产

技术要求：

1. 芯板上面板焊接处为激光满焊，焊接造成的不平度±0.5，上表面色泽光亮、均匀。下表面四周开泄水孔Φ6 @200
2. 焊缝牢固，严格按图施焊
3. 所有满焊焊缝先点焊(焊2空8)，并测量确认不变形，再焊牢。
4. 采取有效气体保护，防止焊接时对材料造成明显氧化、变色，上表面不可变色
5. 密封焊检无漏，有疑问时，必须着色探伤
6. 固楼板与端架组焊后装两侧石骨板
7. 芯管对称布置，确保管井开孔准确
8. 所有结构材料为不锈钢
9. 未注尺寸公差±1，孔位公差±0.5
10. 本图供芯板厂同步使用，指导钣金线、水管线制作

楼板型号规则：

L G - 8 - SA

- 固楼板卫井型号：PB偏窝卫井，PF偏舍卫井，R端卫井，S双卫井，SA三卫卫井，D单卫井(不写默认空固楼板)
- 8：翼板厚(仅固楼板有)。ABC~G：梯板尺寸代号(不写默认活楼板)
- 楼板型号：G固楼板，H活楼板，T梯板
- 楼板代号(默认A1.5芯板)

合计：1640kg (钢重:1025kg，棉重:332kg，石骨板:283kg)

序号	图号	名称	规格	数量	材料	钢耗	总重	备注
						重量 kg		
10	本图	排铰	22x1.5x5 (宽x厚x轴径)	1	201	10	10	长11650
9	本图	固补条	11300x28x2.5	1	BXG500	11	11	
8	本图	固连条C	11300x37x2.5	1	BXG500	12	12	
7	本图	固连条B	4600x32x2.5	1	BXG500	4	4	
6	本图	固连条A	3355x32x2.5	2	BXG500	5	5	
5	本图	双E型胶条	45x25	11.7m	三元乙丙橡胶	/	6	带背胶
4	本图	耐火石骨板	1220x2019x15	10	/	/	283	
3	本图	下长梁螺套	Φ68x180	12	BXG500	16	16	
2	本图	楼板	A1.5-2x11.65	1	SUS304/SUS304DL	798	1130	棉重332kg
1	本图	下长梁	C180x150x4	1	BXG500	169	169	以8柱为例

图号：G-GLB-200708		用途：☑生产 □安装 □研讨 □客户	固楼板组
替代旧号：G-GLB-200703		企业密级：□公开 ☑内部 □机密 □绝密	
制图	工艺	钢结构-房模架	4.2 版
审核	品管		
批准	日期		