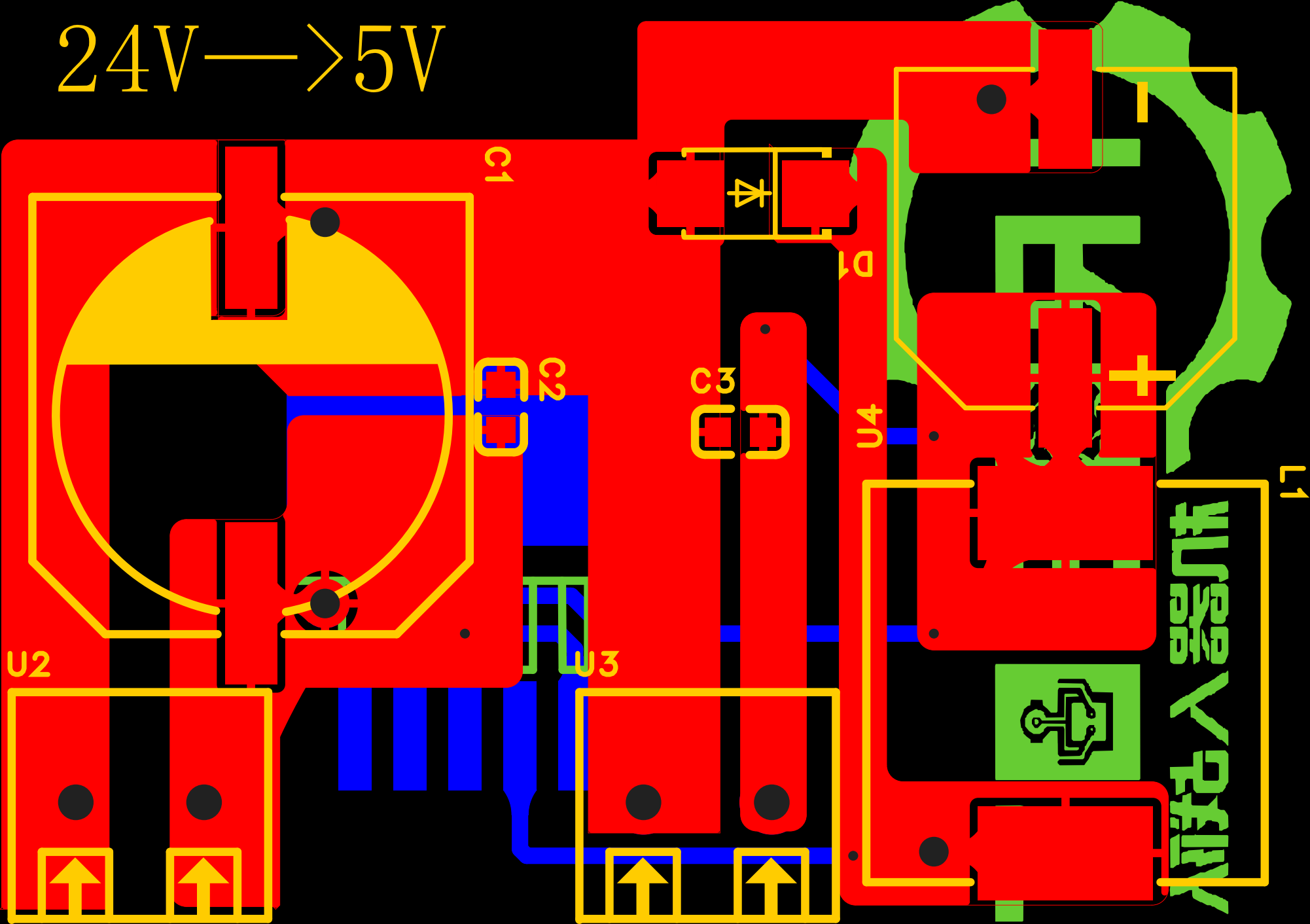24V—>5V