АСТА.468353.020 Э3

Перв. примен. | АСТА.468353.020 | Справ. № | Подп. и дата | Инв. № дубл. | Взам. инв. № | Подп. и дата | Инв. № подл.

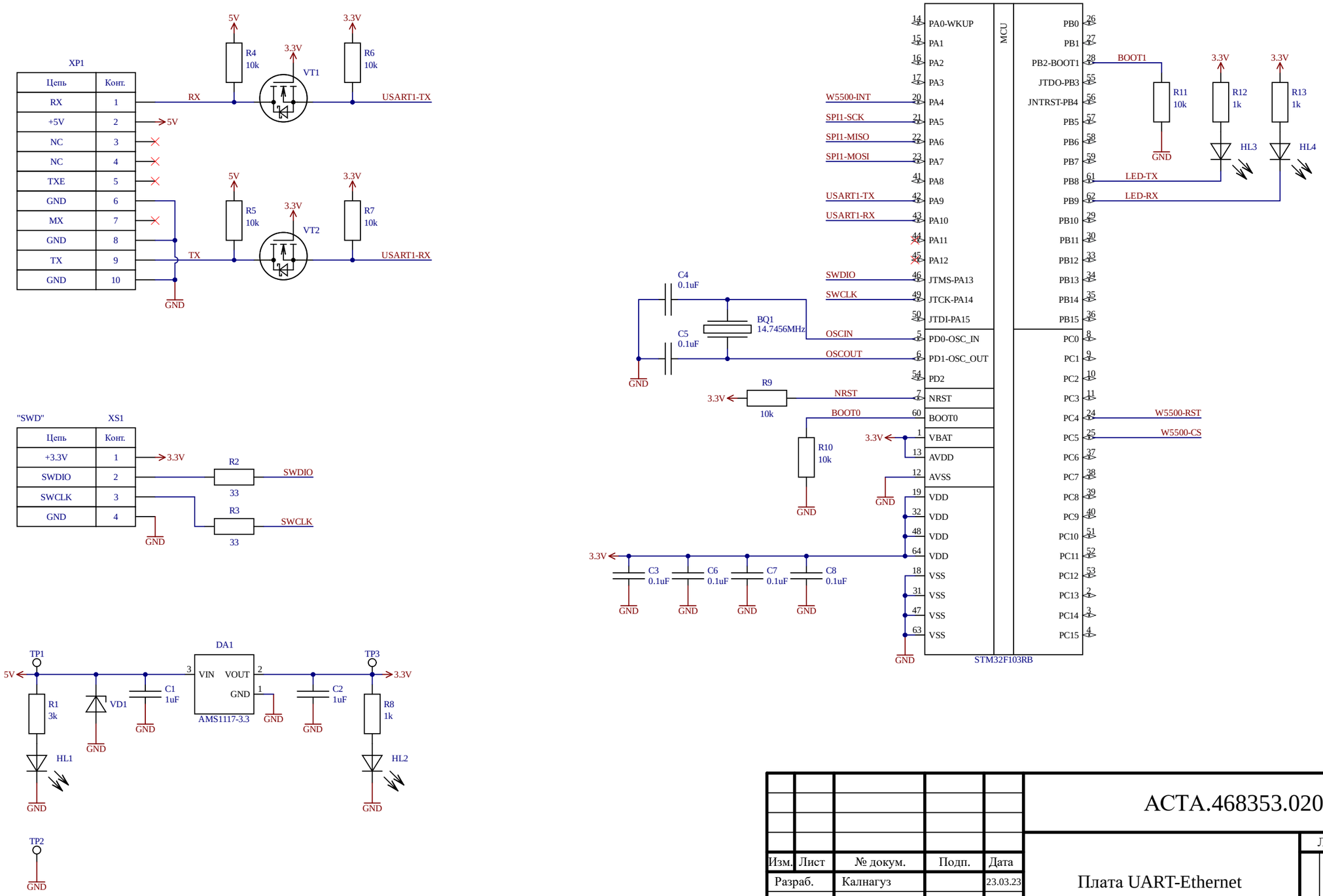

Изм.	Лист	№ докум.	Подп.	Дата
Разраб.		Калнагуз		23.03.23
Пров.		Акбашев		23.03.23
Т. контр.				
Н.контр.		Цирценс		23.03.23
Утв.		Гризун		23.03.23

АСТА.468353.020 Э3

Плата UART-Ethernet

Схема электрическая принципиальная

Лит.	Масса	Масштаб
Лист 1	Листов 2	

ООО"СТАЛТ"

2.106-А3 Копировал Формат А3

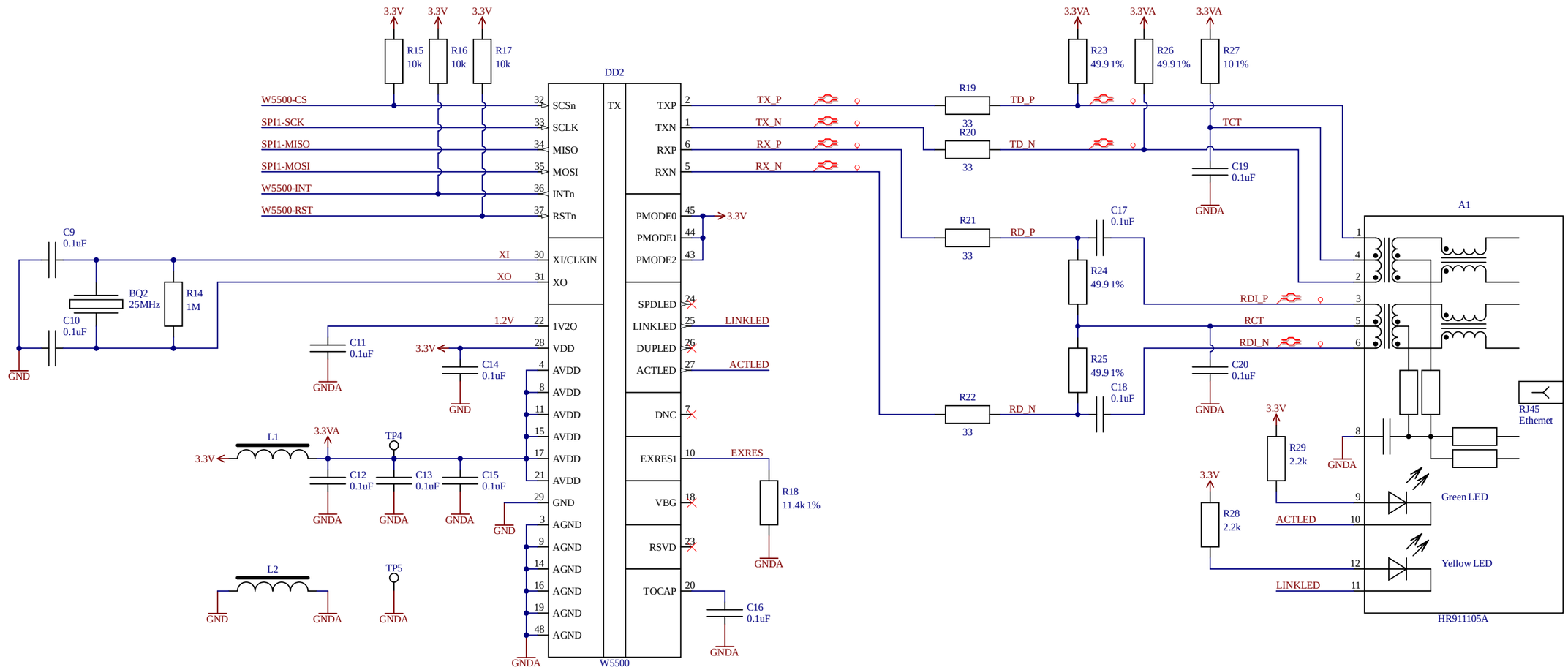

ACTA.468353.020 Э3

Изм.	Лист	№ докум.	Подп.	Дата	ACTA.468353.020 Э3	Лист 2

Подп. и дата | Инв. № дубл. | Взам. инв. № | Подп. и дата | Инв. № подл.