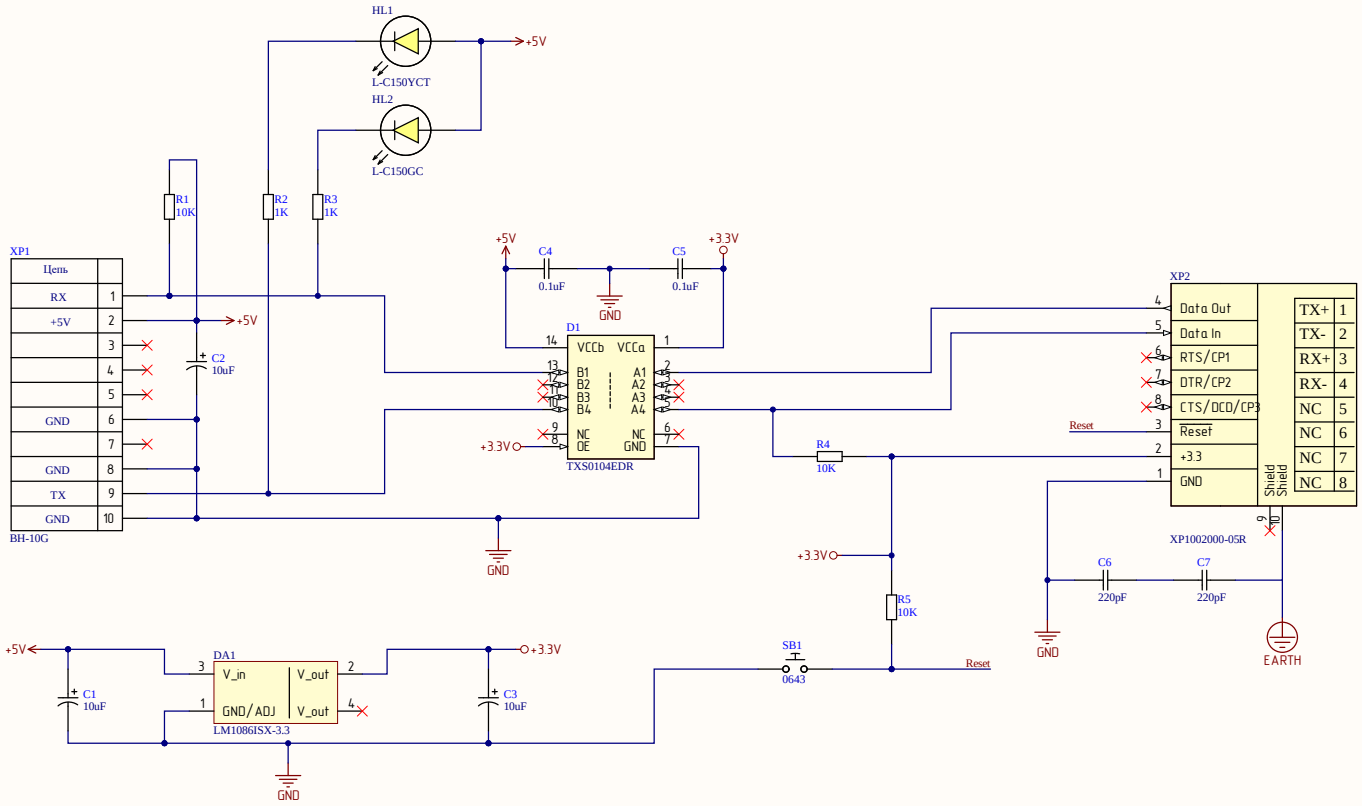

1	Зам.	АСТА.2481			АСТА.468353.016 Э3		
Изм.	Лист	№ докум.	Подп.	Дата			
Разраб.		Голубев			Плата ПИ - Ethernet Схема электрическая принципиальная	Лит.	Масса / Масштаб
Пров.		Гризун				О1	
						Лист 1	Листов 1
Н.контр.		Мурашко			ООО "СТАЛТ"		
Утв.		Гризун					

Перв. примен. АСТА.468353.016

Справ. №

Подп. и дата

Инв. № дубл.

Взам. инв. №

Подп. и дата

Инв. № подл.