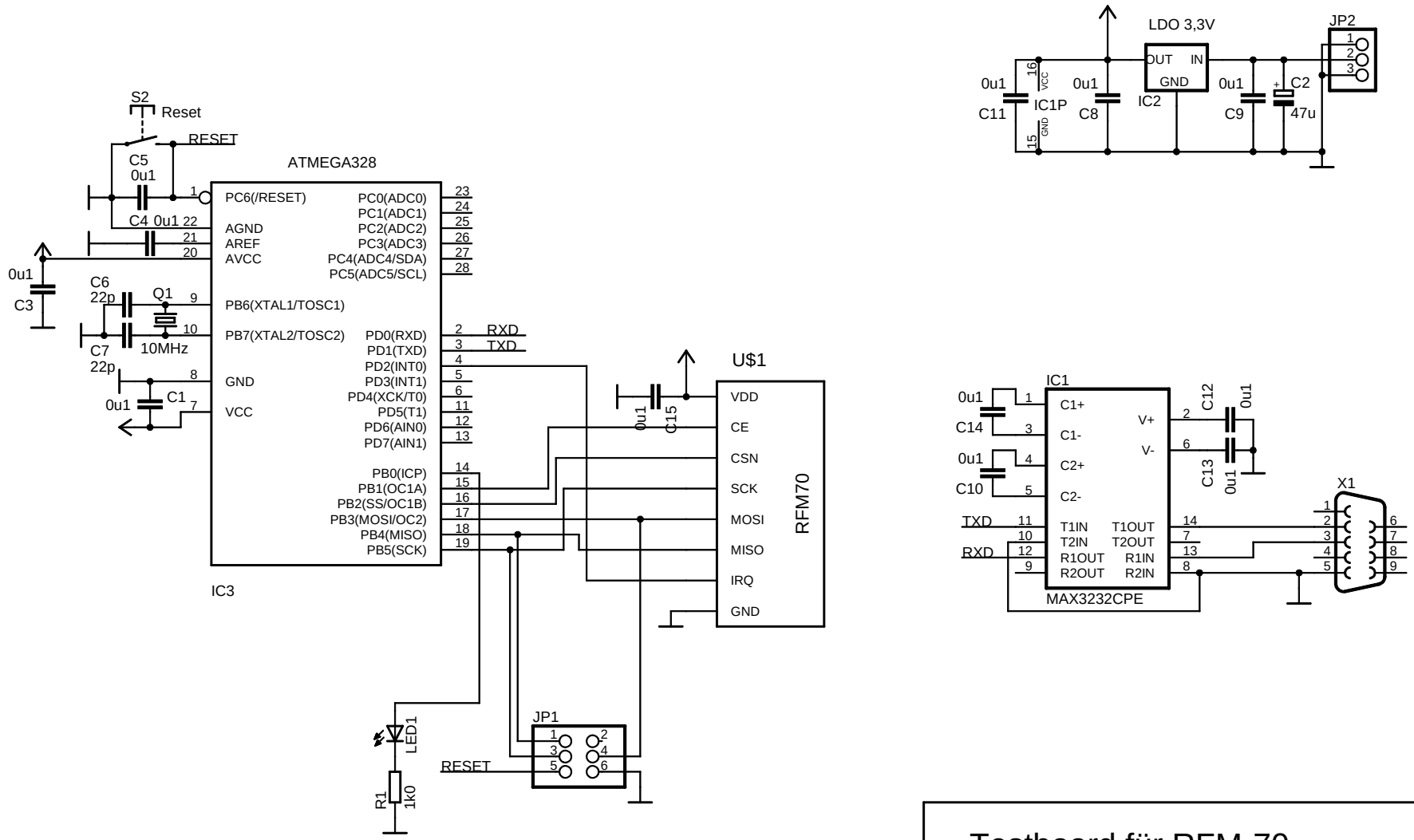

Testboard für RFM-70

TITLE: Rfm70-rx-tx

Document Number: DF2AU

REV: 1.0

Date: 07.04.2014 09:32:27

Sheet: 1/1