ГР/М469235.001 Э2

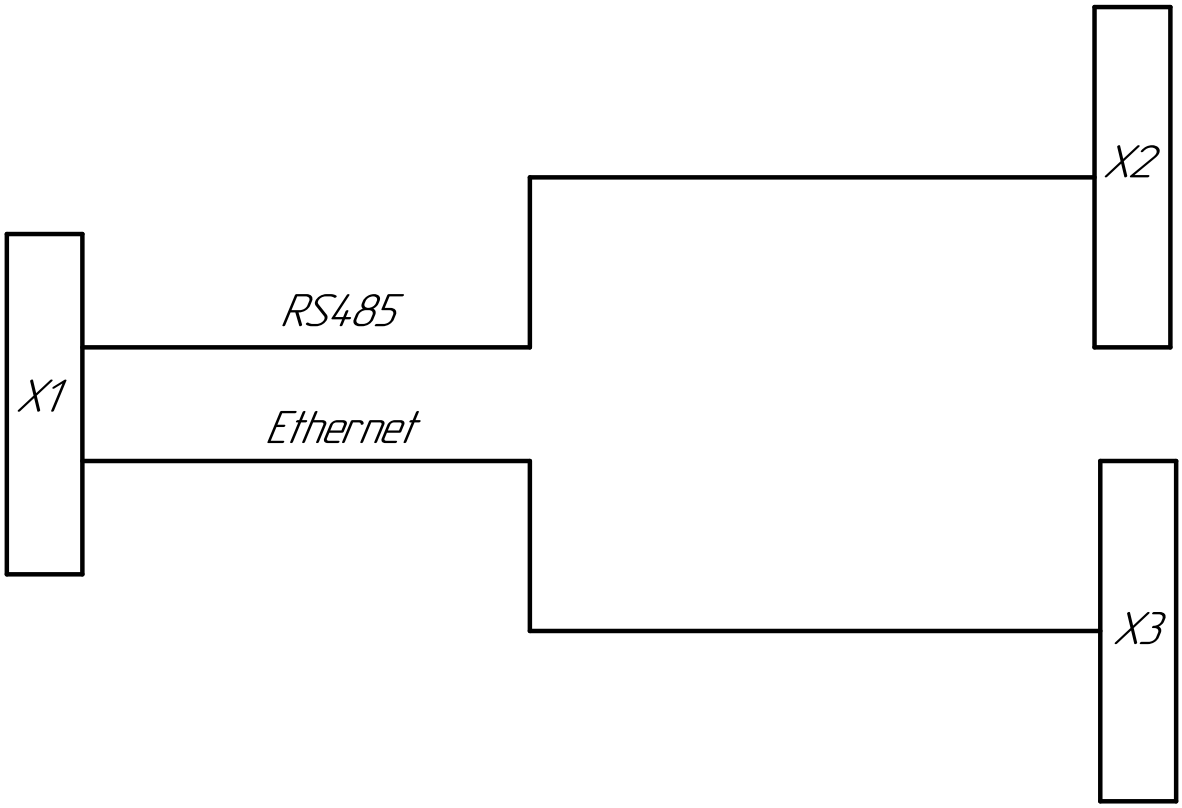

Перв. примен. ГР/М469235.001

Справ. №

Подп. и дата

Инв. № дубл.

Взам. инв. №

Подп. и дата

Инв. № подл.

Файл	ГР/М469235.001 Э2.pdf			
Контрольная сумма				

Изм.	Лист	№ докум.	Подп.	Дата
Разраб.		Потапов		
Пров.		Давыдов		
Т.контр.		Пимичев		
Н.контр.		Белоконев		
Утв.		Солдатов		

ГР/М.469235.001 Э2

Узел печатный И2

Схема электрическая функциональная

Лит.	Масса	Масштаб
0_1		1:1
Лист	Листов 1	

ООО "Группа индустриальных технологий"

Копировал

Формат А4