ГР/ЛМ.465213.002 Э3

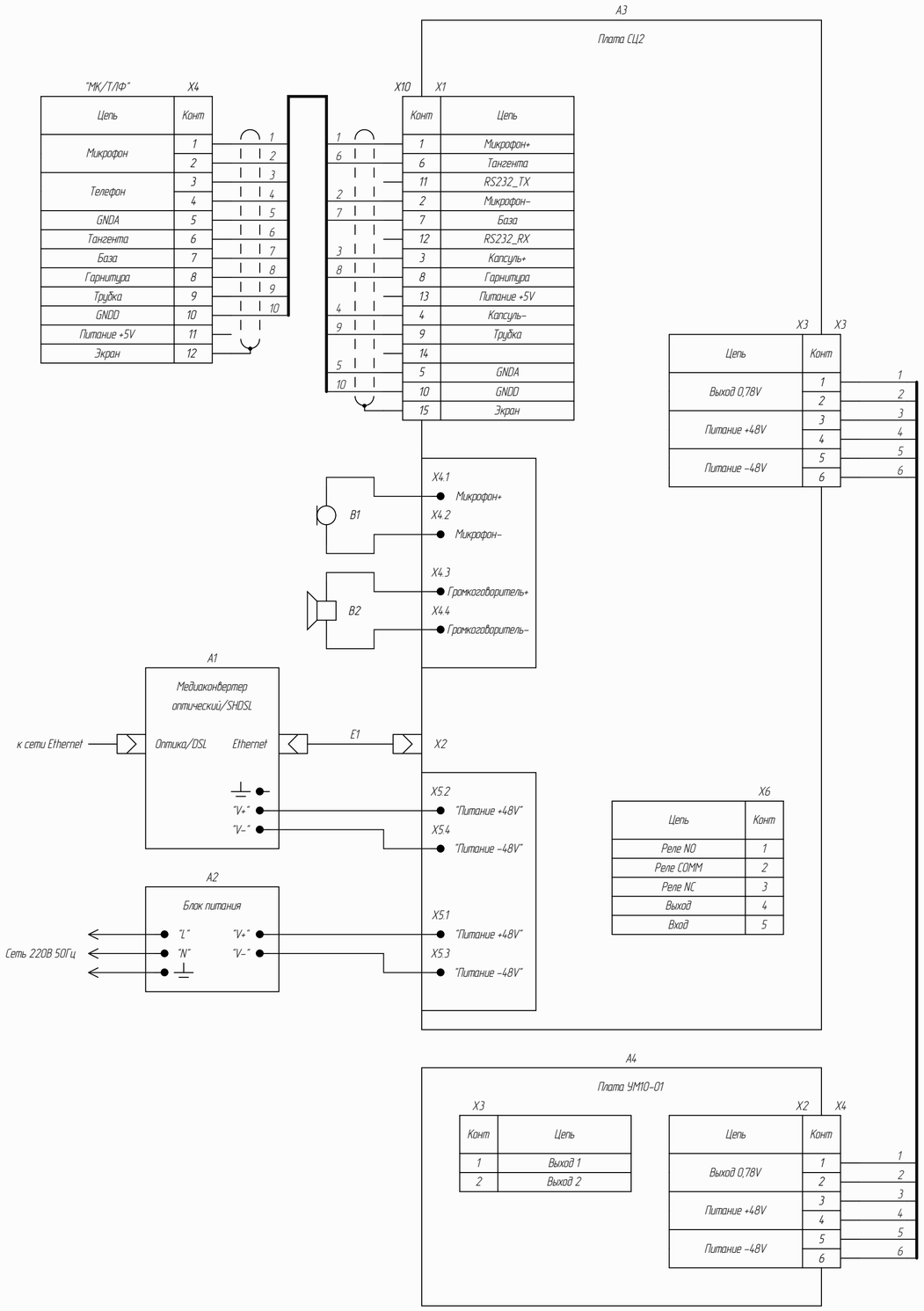

Цепь	Конт
Микрофон	1
	2
Телефон	3
	4
GNDA	5
Тангента	6
База	7
Гарнитура	8
Трубка	9
GNDD	10
Питание +5V	11
Экран	12

Конт	Цепь
1	Микрофон+
6	Тангента
11	RS232_TX
2	Микрофон–
7	База
12	RS232_RX
3	Капсуль+
8	Гарнитура
13	Питание +5V
4	Капсуль–
9	Трубка
14	
5	GNDA
10	GNDD
15	Экран

Цепь	Конт
Выход 0,78V	1
	2
Питание +48V	3
	4
Питание –48V	5
	6

Цепь	Конт
Реле NO	1
Реле COMM	2
Реле NC	3
Выход	4
Вход	5

Конт	Цепь
1	Выход 1
2	Выход 2

Цепь	Конт
Выход 0,78V	1
	2
Питание +48V	3
	4
Питание –48V	5
	6

Поз. обо-значение	Наименование	Кол	Примечание
A1	Медиаконвертер OSNOVO OMC-100-11X/I	1	Зависит от комплектации прибора
	Медиаконвертер MOXA IEX-402-SHDSL-T	1	Зависит от комплектации прибора
A2	Блок питания MEAN WELL SDK-75-48	1	Зависит от комплектации прибора
A3	Плата СЦ2 ГР/ЛМ.468351.002	1	
A4	Плата УМ10-01 ГР/ЛМ.465311.062-01	1	Зависит от комплектации прибора
B1	Микрофон электретный	1	
B2	Громкоговоритель 10 Вт	1	
E1	Кабель ГР/ЛМ.685611.003	1	
X1	Розетка SA2012/S12B1	1	
X2	Вилка 09 56 100 5604	1	
X3, X4	Розетка IDC-06F	2	

Наименование	Обозначение
Устройство УПВ6	ГР/ЛМ.465213.002
Устройство УПВ4	ГР/ЛМ.465213.002-01
Устройство УПВ2	ГР/ЛМ.465213.002-02

Комплектация	Наименование	Состав комплектации
1	Устройство УПВ(х)	Без дополнительного оборудования
2	Устройство УПВ(х)-БУ	A2 (Блок питания), A4 (плата УМ10-01)
3	Устройство УПВ(х)-БУМО	A1 (медиаконвертер оптический), A2 (Блок питания), A4 (плата УМ10-01)
4	Устройство УПВ(х)-БУМД	A1 (медиаконвертер SHDSL), A2 (Блок питания), A4 (плата УМ10-01)
5	Устройство УПВ(х)-БМО	A1 (медиаконвертер оптический), A2 (Блок питания)
6	Устройство УПВ(х)-БМД	A1 (медиаконвертер SHDSL), A2 (Блок питания)

Изм.	Лист	№ докум.	Подп.	Дата
Разраб.		Дунаев		
Пров.		Жуков		
Н. контр.		Ильичев		
Утв.		Жилин		

1 ГР/ЛМ.465213.002 Э3.SchDoc

ГР/ЛМ.465213.002 Э3

Устройство УПВ6
Схема электрическая принципиальная

Лит.	Масса	Масштаб

Лист | Листов 1

ООО "Группа индустриальных технологий"

Перв. примен. ГР/ЛМ.465213.002

Справ. №

Подп. дата

Инв. № дубл.

Взам. инв. №

Подп. и дата

Инв. № подл.

Копировал

Формат А2