Таблица исполнений

Обозначение	Артикул	Наличие		Обозначение блока взрывозащищенного
		А	Б	
ГРЛМ.465311.076	R 2 DX 005 M	-	-	ГРЛМ.468354.003
ГРЛМ.465311.076-01	R 2 DX 005/25 M	-	+	ГРЛМ.468354.003-01
ГРЛМ.465311.076-02	R 4 DX 005 M	-	-	ГРЛМ.468354.003
ГРЛМ.465311.076-03	R 4 DX 005/25 M	-	+	ГРЛМ.468354.003-01
ГРЛМ.465311.076-04	R 6 DX 005 M	-	-	ГРЛМ.468354.003
ГРЛМ.465311.076-05	R 6 DX 005/25 M	-	+	ГРЛМ.468354.003-01
ГРЛМ.465311.076-06	R 0 DX 015 M	+	-	ГРЛМ.468354.003
ГРЛМ.465311.076-07	R 0 DX 015/25 M	+	+	ГРЛМ.468354.003-01
ГРЛМ.465311.076-08	R 2 DX 015 M	+	-	ГРЛМ.468354.003
ГРЛМ.465311.076-09	R 2 DX 015/25 M	+	+	ГРЛМ.468354.003-01
ГРЛМ.465311.076-10	R 4 DX 015 M	+	-	ГРЛМ.468354.003
ГРЛМ.465311.076-11	R 4 DX 015/25 M	+	+	ГРЛМ.468354.003-01

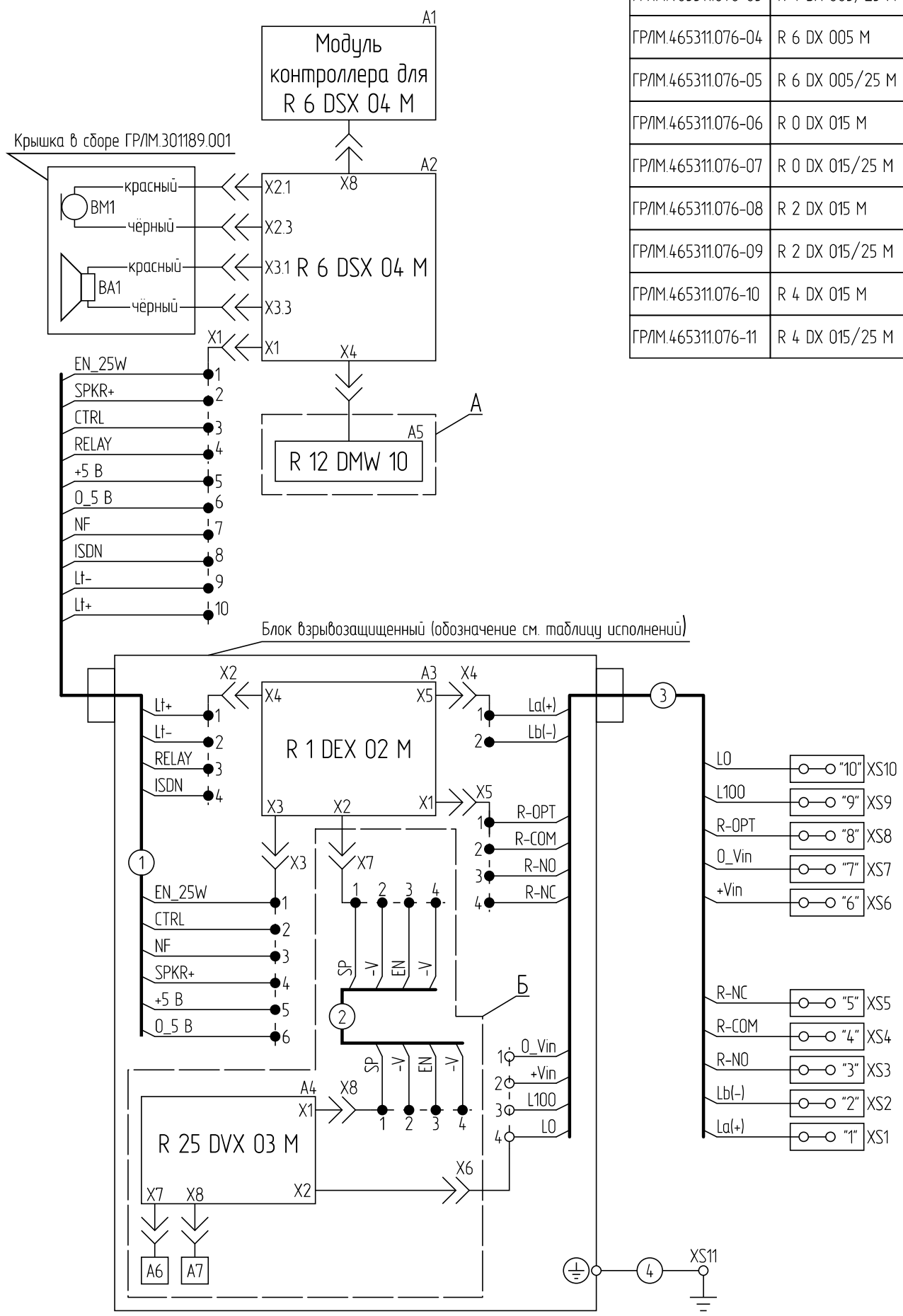

Таблица кабелей и жгутов

Обозначение	Наименование
1	Кабель питания ГРЛМ.685621.017
2	Жгут ГРЛМ.685621.016
3	Кабель ГРЛМ.685621.018
4	Жгут заземления ГРЛМ.685621.019

Файл	ГРЛМ.465311.076Э4.pdf			
Контрольная сумма				
0	Нов.			
Изм.	Лист	№ докум.	Подп.	Дата
Разраб.		Давыдов		
Пров.				
Т. контр.				
Н. контр.				
Утв.				

ГРЛМ.465311.076Э4

Устройство переговорное взрывозащищенное R DX M

Схема электрическая соединений

Лит.	Масса	Масштаб
Лист	Листов 1	

ООО «Группа индустриальных технологий»

Перв. примен. ГРЛМ.465311.076

Справ. №

Подп. и дата

Инв. № дубл.

Взам. инв. №

Подп. и дата

Инв. № подл.

Копировал

Формат А3