ГР/ЛМ.751775.004

Перв. примен. ГР/ЛМ.304.312.003

Справ. №

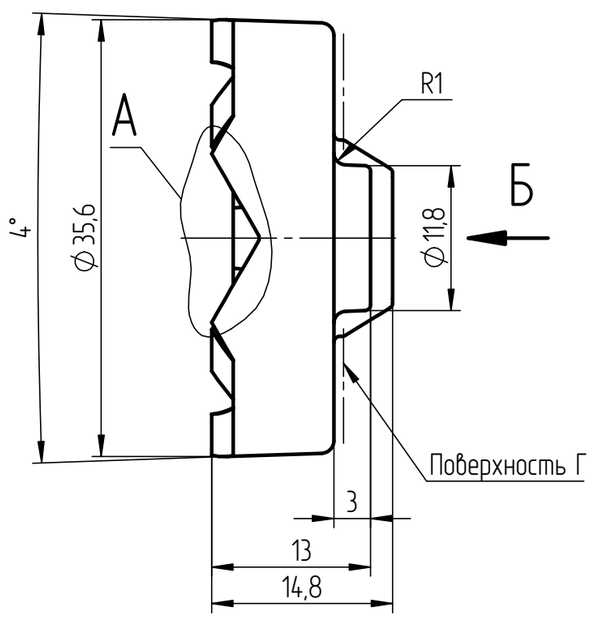

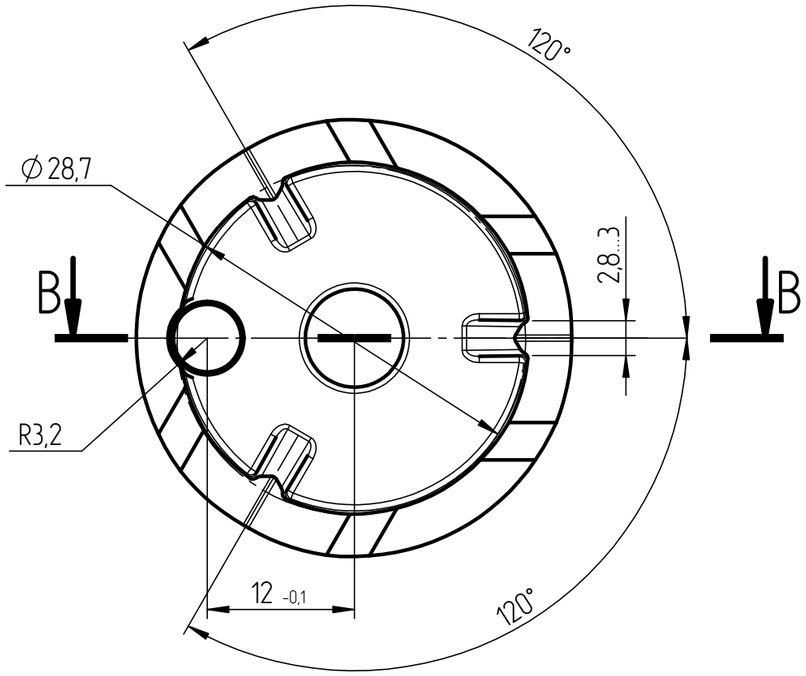

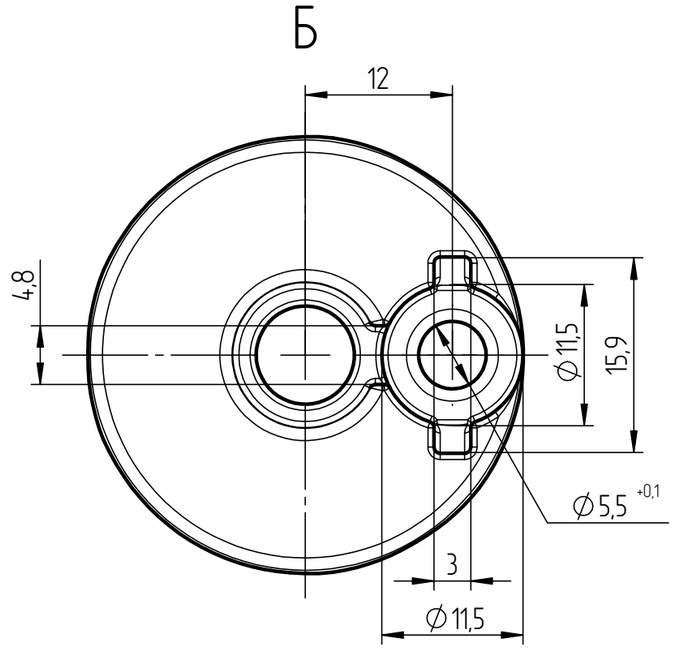

А (4 : 1)

3 места

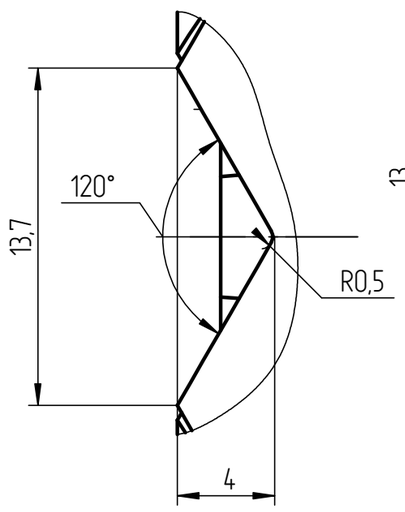

В-В

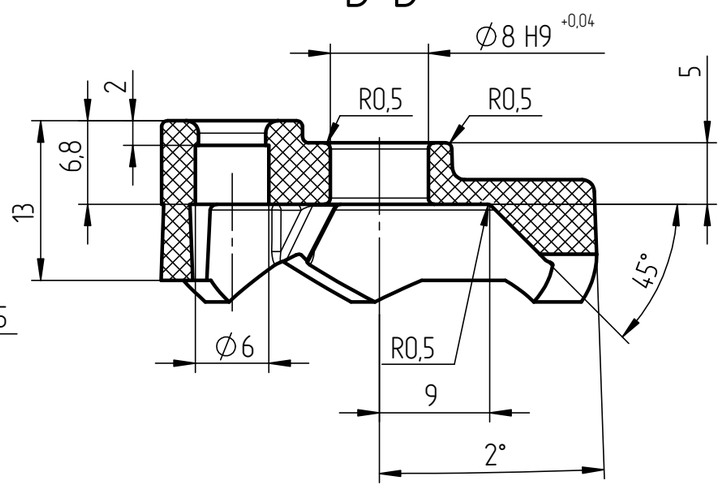

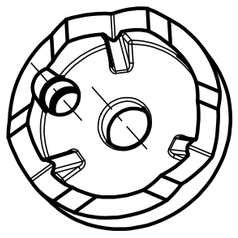

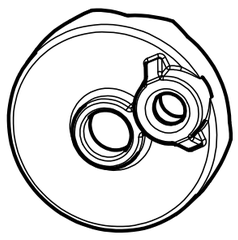

1. * Размеры для справок.
2. Литейные радиусы 0,5...3 мм. Литейные уклоны 1...5 °.
3. Общие допуски по ГОСТ 30893.2-тК.
4. Шероховатость поверхностей не более Ra 0,8 обеспечивается пресс-формой.
5. Шейку питателя располагать на поверхности Г.
6. Маркировать обозначение и наименование по технологии предприятия-изготовителя.
7. Цвет пресс-материала RAL 9005 (черный), матовый.
8. Остальные технические требования по ОСТ4 ГО.070.015.

Файл		ГР/ЛМ.751775.004.pdf		
Контрольная сумма				
0	Нов.			
Изм.	Лист	№ докум.	Подп.	Дата
Разраб.		Василенков		
Пров.				
Т. контр.				
Н. контр.				
Утв.				

ГР/ЛМ.751775.004

Кольцо ограничительное	Лит.	Масса	Масштаб
		4.7 г	2:1
	Лист	Листов 1	
Полиамид 610 ГОСТ 10589-2016	ООО «Группа индустриальных технологий»		

Подп. и дата

Инв. № дубл.

Взам. инв. №

Подп. и дата

Инв. № подл.

Копировал

Формат А3