ГРЛМ.753571.001

Перв. примен. ГРЛМ304.312.004

Справ. №

Ra 6,3 (√)

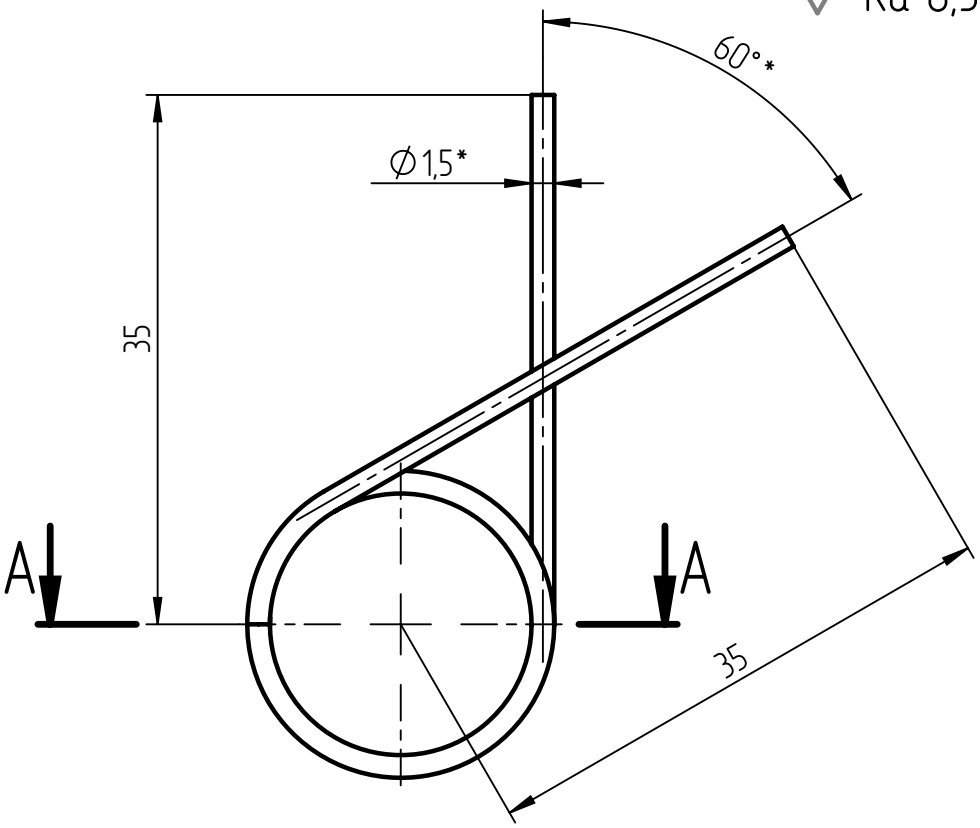

А–А

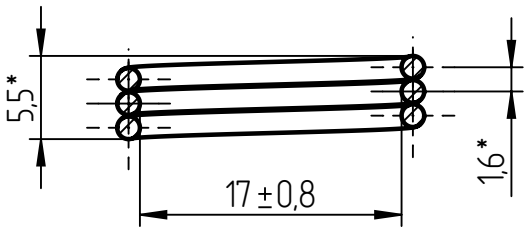

1. * Размеры для справок.
2. Направление навивки левое.
3. Число рабочих витков n = 2,7.
4. Общие допуски по ГОСТ 30893.1: H12, h12, ± IT12/2.
5. Маркировать обозначение и наименование по технологии предприятия-изготовителя.
6. Остальные технические требования по ОСТ4 ГО.070.014.

Подп. и дата

Инв. № дубл.

Взам. инв. №

Подп. и дата

Инв. № подл.

Файл		ГРЛМ.753571.001.pdf		
Контрольная сумма				
0	Нов.			
Изм.	Лист	№ докум.	Подп.	Дата
Разраб.		Василенков		
Пров.				
Т. контр.				
Н. контр.				
Утв.				

ГРЛМ.753571.001

Пружина

Лит.	Масса	Масштаб
	3 г	2:1
Лист	Листов 1	

Проволока Б-2-1,5 ГОСТ 9389-75

ООО «Группа индустриальных технологий»

Копировал

Формат А4