ГР/ЛМ.741136.002

Перв. примен. ГР/ЛМ.301189.002

Справ. №

Ra 25

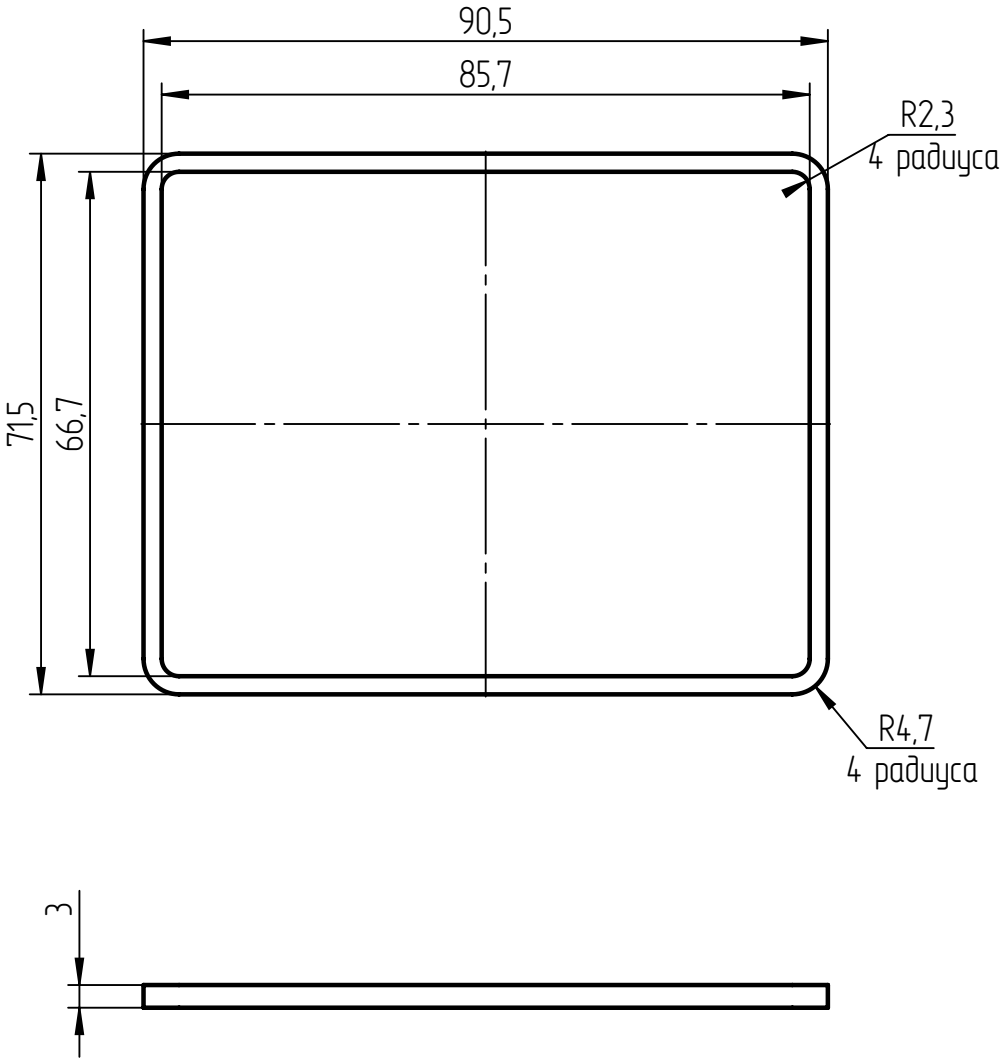

1. Общие допуски по ГОСТ 30893.1: H12, h12, ± IT12/2.
2. Маркировать обозначение и наименование по технологии предприятия-изготовителя.
3. Остальные технические требования по ОСТ4 ГО.070.014.

Подп. и дата

Инв. № дубл.

Взам. инв. №

Подп. и дата

Инв. № подл.

Файл		ГР/ЛМ.741136.002.pdf		
Контрольная сумма				
0	Нов.			
Изм.	Лист	№ докум.	Подп.	Дата
Разраб.		Василенков		
Пров.				
Т. контр.				
Н. контр.				
Утв.				

ГР/ЛМ.741136.002

Уплотнение

Лит.	Масса	Масштаб
	2.2 г	1:1
Лист	Листов 1	

Пористая синтетическая резина EPDM100
ТУ 2246-001-38941663-2015

ООО «Группа индустриальных технологий»

Копировал

Формат А4