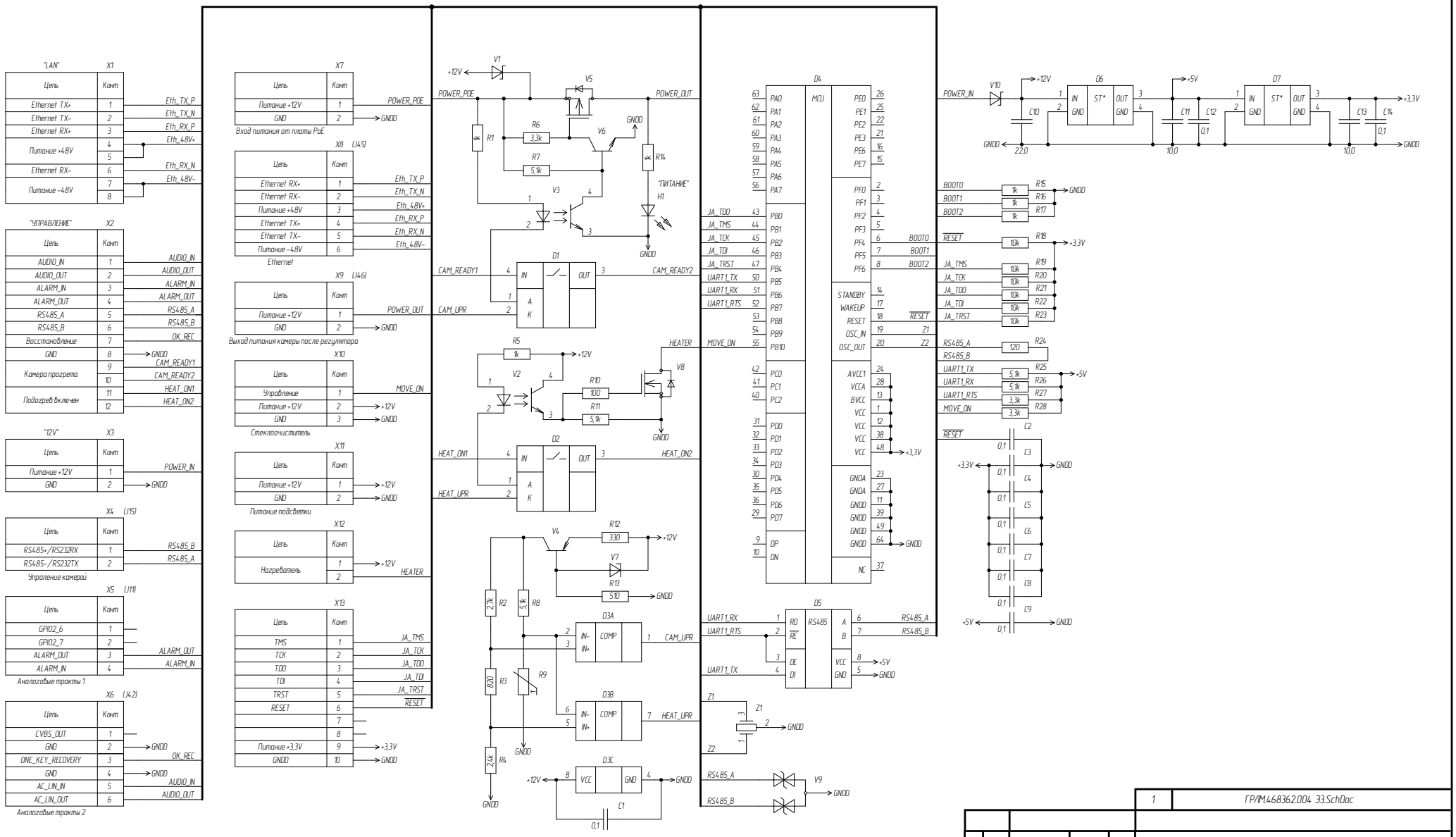

Изм.	Лист	№ докум.	Подп.	Дата
Разраб.		Дунаев		
Пров.		Жуков		
Н. контр.		Хамедов		
Утв.		Жуков		

1 ГР/ЛМ.468362.004 33.SchDoc

ГР/ЛМ.468362.004 33

Узел печатный СУ4
Схема электрическая принципиальная

Лит.	Масса	Масштаб

Лист | Листов 1

ООО "Группа индустриальных технологий"

Перв. примен. ГР/ЛМ.468362.004
Справ. №
Подп. дата
Инв. № дубл.
Взам. инв. №
Подп. и дата
Инв. № подл.

Копировал Формат А2