ГРЛМ.301561.027СБ

Перв. примен. | ГРЛМ.301561.027

Справ. №

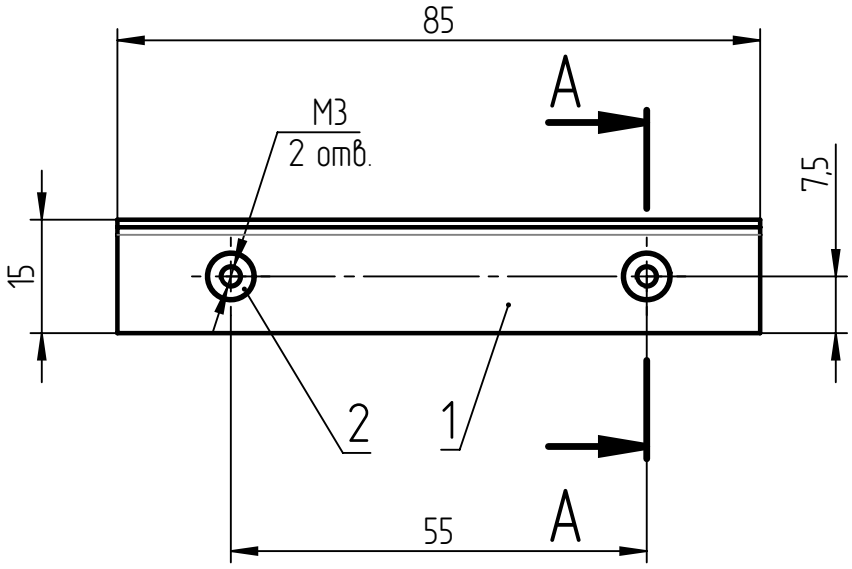

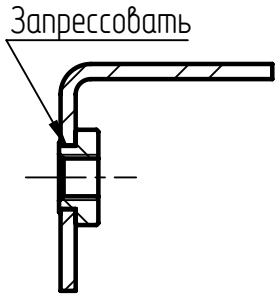

А–А (2 : 1)
2 места

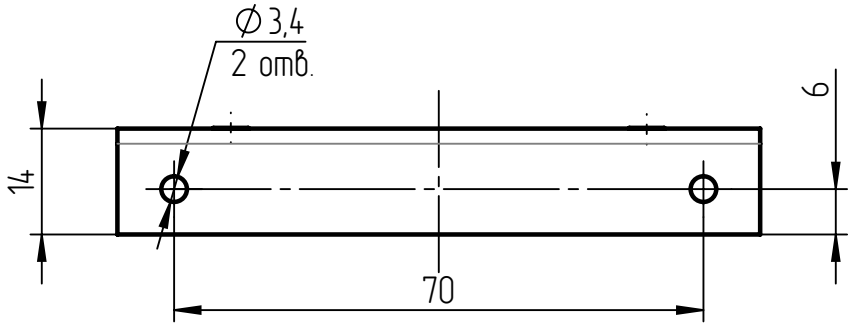

1. Размеры для справок.
2. Покрытие: порошковое по ГОСТ 9.410-88, RAL 7035.
3. Резьбы защитить от покрытия.
4. Остальные технические требования по ОСТ4 ГО.070.015.
5. Маркировать обозначение и наименование по технологии предприятия-изготовителя.

Подп. и дата | Инв. № дубл. | Взам. инв. № | Подп. и дата | Инв. № подл.

Файл		ГРЛМ.301561.027СБ.pdf		
Контрольная сумма				
0	Нов.			
Изм.	Лист	№ докум.	Подп.	Дата
Разраб.		Василенков		
Пров.				
Т. контр.				
Н. контр.				
Утв.				

ГРЛМ.301561.027СБ

Уголок

Сборочный чертеж

Лит.	Масса	Масштаб
	18 г	1:1
Лист	Листов 1	

ООО «Группа индустриальных технологий»

Копировал

Формат А4