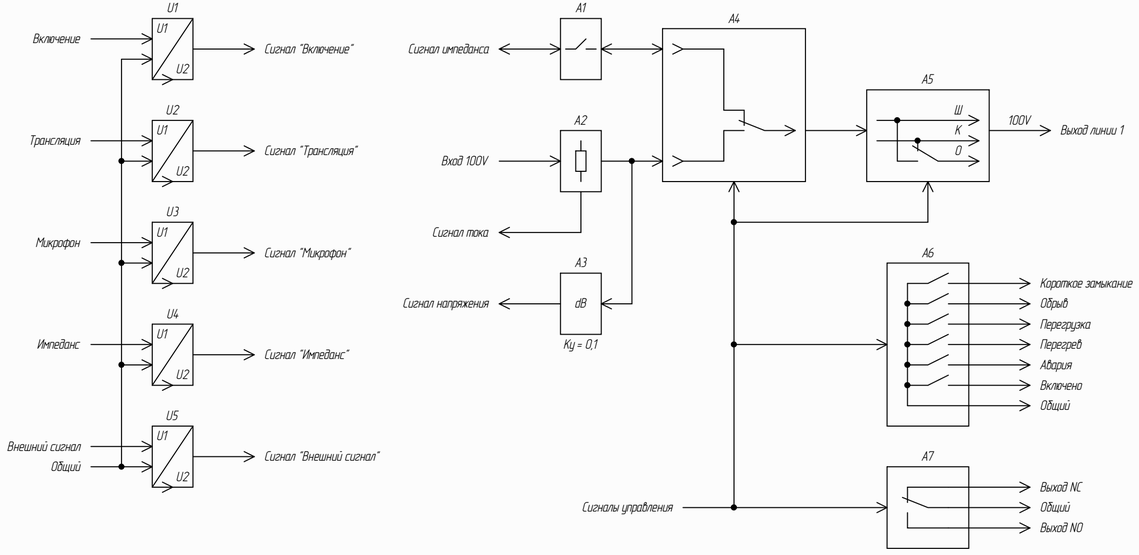

Поз. обозначение	Наименование	Кол	Примечание
A1	Реле измерителя импеданса линии	1	
A2	Токовый резистор	1	
A3	Делитель напряжения	1	
A4	Реле выхода	1	
A5	Реле трансляции	1	
A6	Выходные реле сигналов ошибок	1	
A7	Выходное реле "сухих контактов"	1	
U1–U5	Преобразователь входного напряжения	5	

				1	ГР/ЛМ.468333.001 Э1.SchDoc
Изм.	Лист	№ докум.	Подп.	Дата	ГР/ЛМ.468333.001 Э1
Разраб.		Дунаев			Узел печатный УК2 Схема электрическая структурная
Пров.		Жуков			Лит. / Масса / Масштаб
Н. контр.		Хамедов			Лист / Листов 1
Утв.		Жуков			ООО "Группа индустриальных технологий"

Перв. примен. | ГР/ЛМ.468333.001 | Справ. № | Подп. дата | Инв. № дубл. | Взам. инв. № | Подп. и дата | Инв. № подл.

Копировал | Формат А4х3