ГРЛМ.754154.001

Перв. примен. ГРЛМ.467284.018

Справ. №

Ra 25

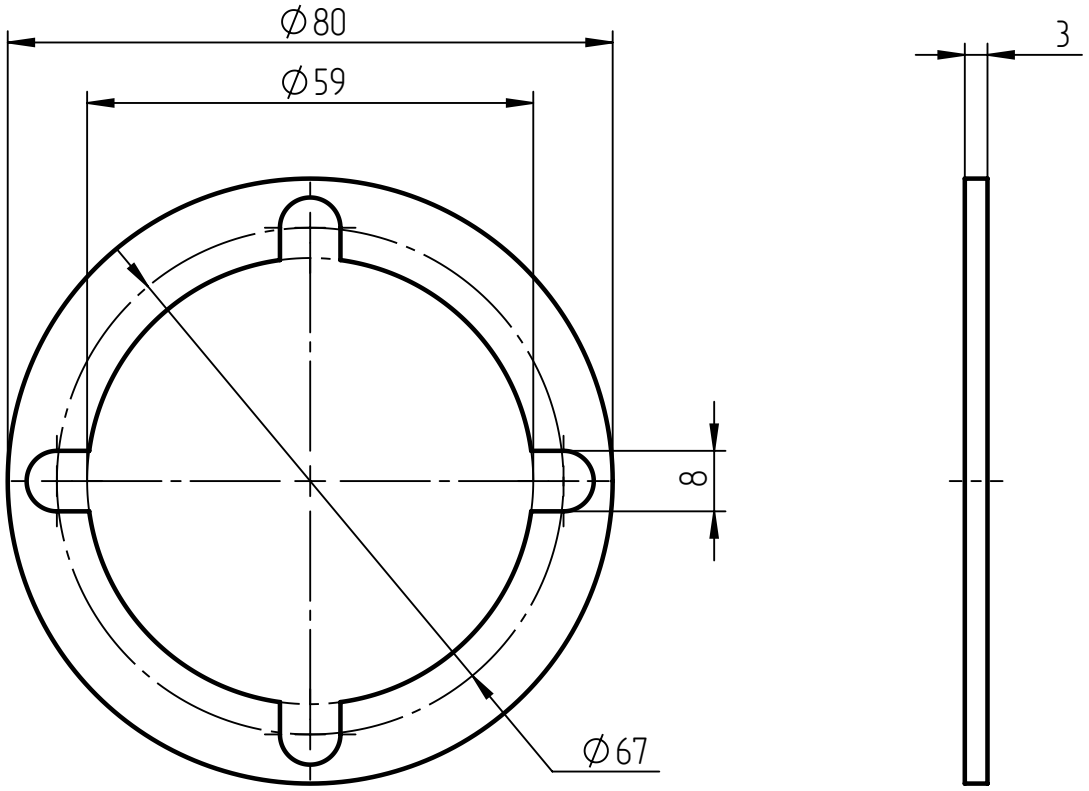

1. Общие допуски по ГОСТ 30893.1: H12, h12, ±IT12/2.
2. Маркировать обозначение и наименование по технологии предприятия-изготовителя.
3. Остальные технические требования по ОСТ4 ГО.070.014.

Подп. и дата

Инв. № дубл.

Взам. инв. №

Подп. и дата

Инв. № подл.

Файл		ГРЛМ.754154.001.pdf		
Контрольная сумма				
0	Нов.			
Изм.	Лист	№ докум.	Подп.	Дата
Разраб.		Василенков		
Пров.				
Т. контр.				
Н. контр.				
Утв.				

ГРЛМ.754154.001

Прокладка	Лит.	Масса	Масштаб
		6.2 г	1:1
	Лист	Листов 1	
Резина EPDM	ООО «Группа индустриальных технологий»		

Копировал

Формат А4