ГР/ЛМ.745232.003

Перв. примен. ГР/ЛМ.305424.003

Справ. №

Подп. и дата

Инв. № дубл.

Взам. инв. №

Подп. и дата

Инв. № подл.

Ra 12,5 (√)

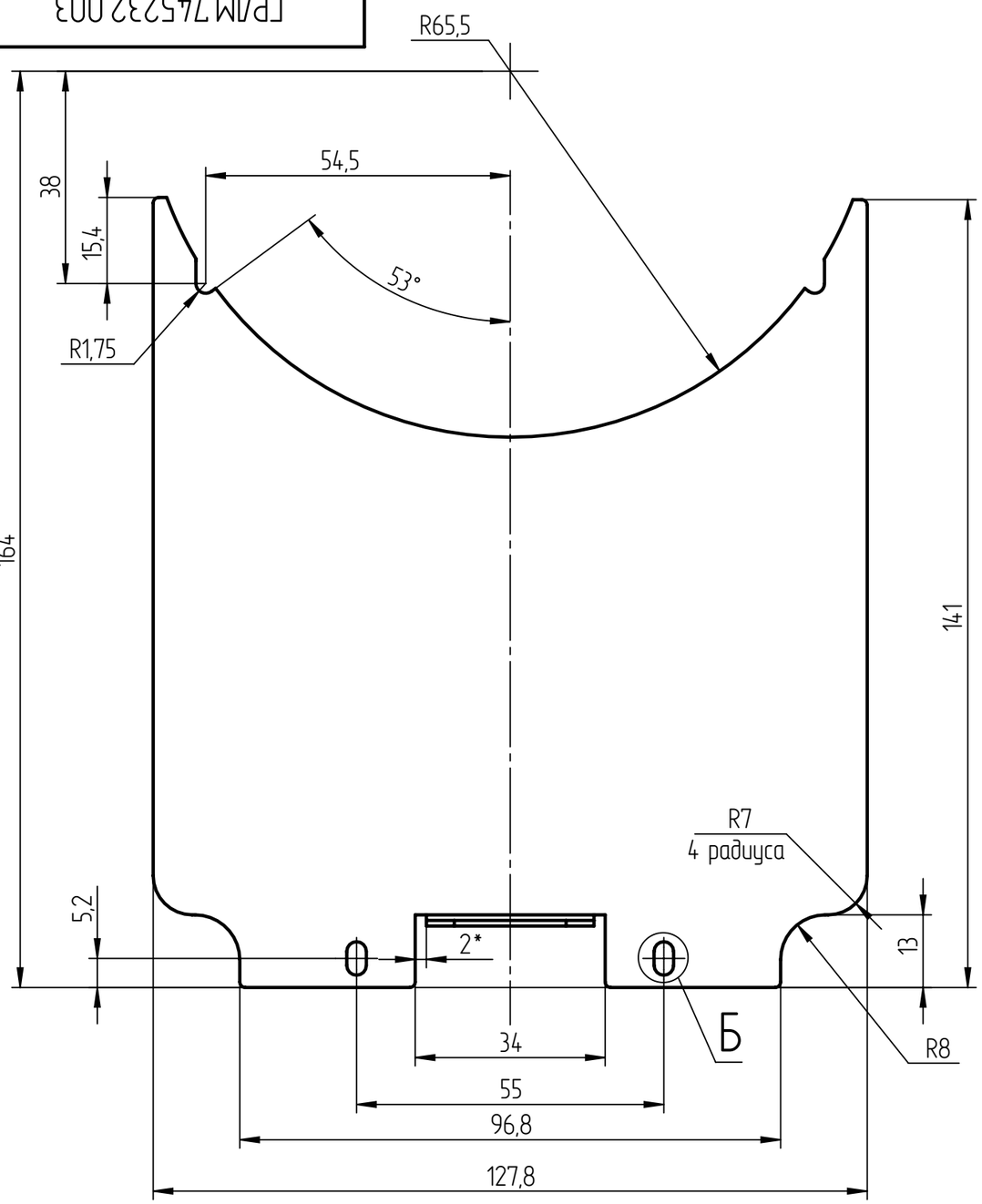

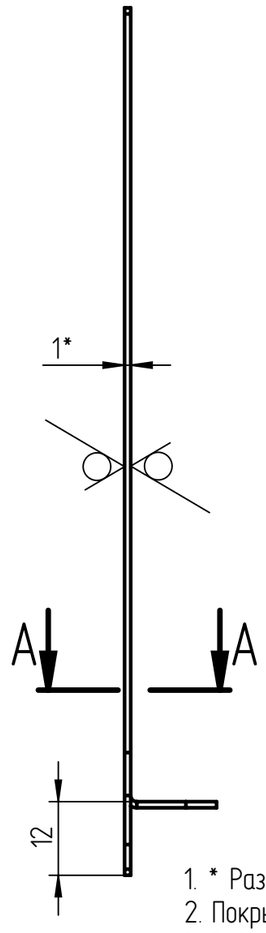

А–А

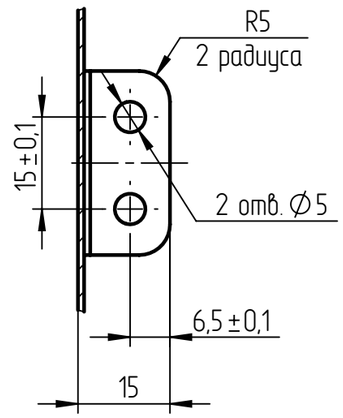

Б (2 : 1)

2 места

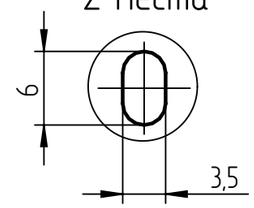

1. * Размеры для справок.
2. Покрытие: порошковое по ГОСТ 9.410-88, RAL 7035.
3. Радиус сгиба R1.
4. Неуказанные радиусы скруглений R1.
5. Общие допуски по ГОСТ 30893.1: H14, h14, IT14/2.
6. Маркировать обозначение и наименование по технологии предприятия-изготовителя.
7. Остальные технические требования по ОСТ4 ГО.070.014.

Файл	ГР/ЛМ.745232.003.pdf			
Контрольная сумма				
0	Нов.			
Изм.	Лист	№ докум.	Подп.	Дата
Разраб.		Василенков		
Пров.				
Т. контр.				
Н. контр.				
Утв.				

ГР/ЛМ.745232.003

Крышка

Лит.	Масса	Масштаб
	0.108	1:1
Лист	Листов 1	

Оц $\frac{\text{Б-ПН-0-1,0 ГОСТ 19904-2015}}{\text{ОН-КР-2 ГОСТ 14918-80}}$

ООО «Группа индустриальных технологий»

Копировал

Формат А3