ГР/ЛМ.468389.003 Э3

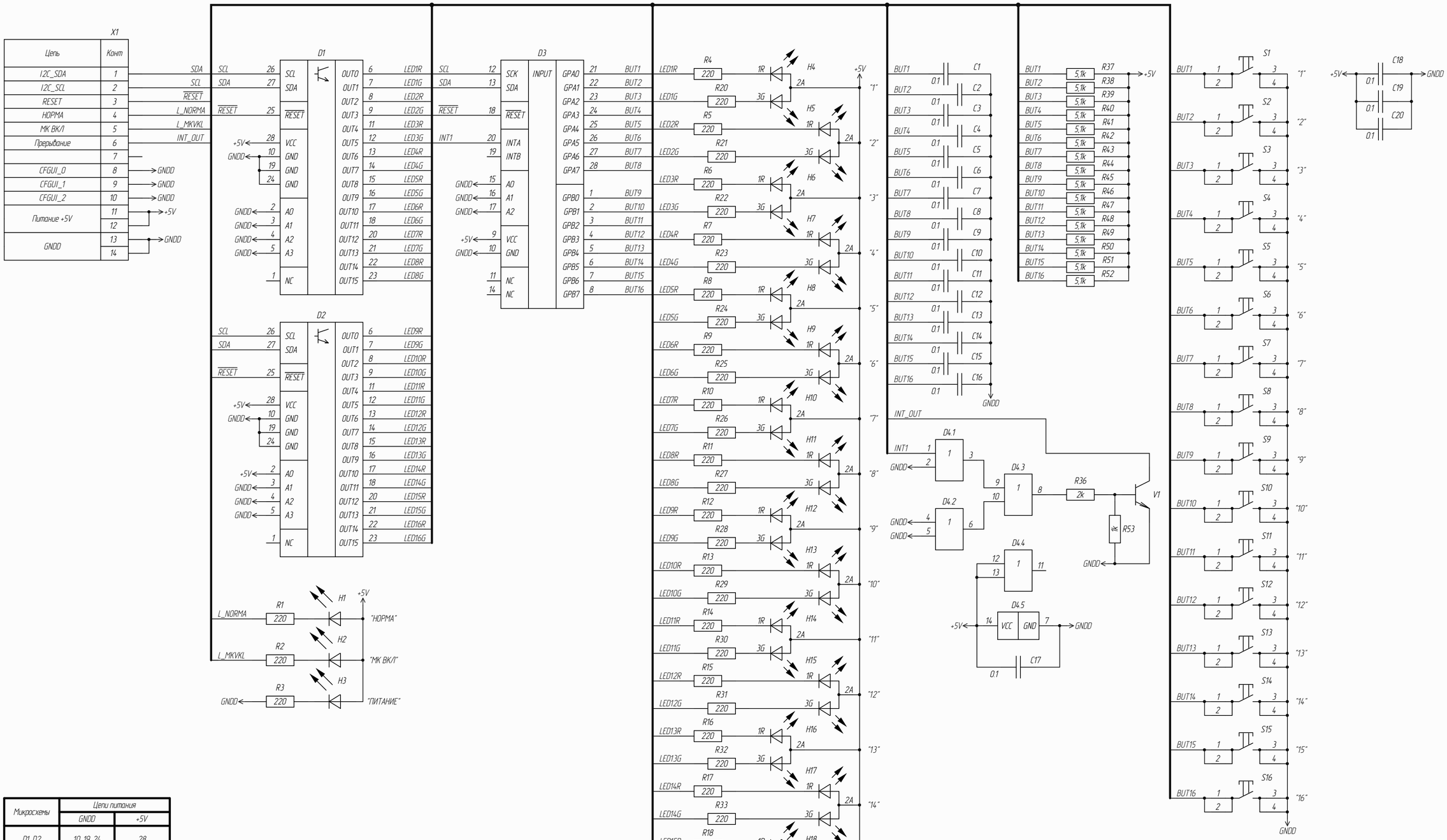


| Микросхемы | Цепи питания | |
|---|---|---|
| | GNDD | +5V |
| D1, D2 | 10, 19, 24 | 28 |
| D3 | 10 | 9 |
| D4 | 7 | 14 |

| Изм. | Лист | № докум. | Подп. | Дата |
|---|---|---|---|---|
| Разраб. | | Дунаев | | |
| Пров. | | Жуков | | |
| Н. контр. | | Хамедов | | |
| Утв. | | Жуков | | |

1 ГР/ЛМ.468389.003 Э3.SchDoc

ГР/ЛМ.468389.003 Э3

Узел печатный УИ-16-1
Схема электрическая принципиальная

| Лит. | Масса | Масштаб |
|---|---|---|
| | | |

Лист | Листов 1

ООО "Группа индустриальных технологий"

Перв. примен. ГР/ЛМ.468389.003

Справ. №

Подп. дата

Инв. № дубл.

Взам. инв. №

Подп. и дата

Инв. № подл.

Копировал

Формат А2