ГР/ЛМ.732221.001

Перв. примен. ГР/ЛМ.467284.018

Справ. №

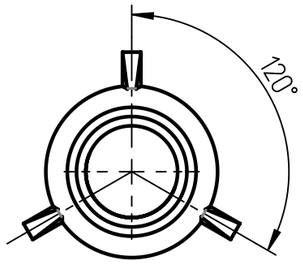

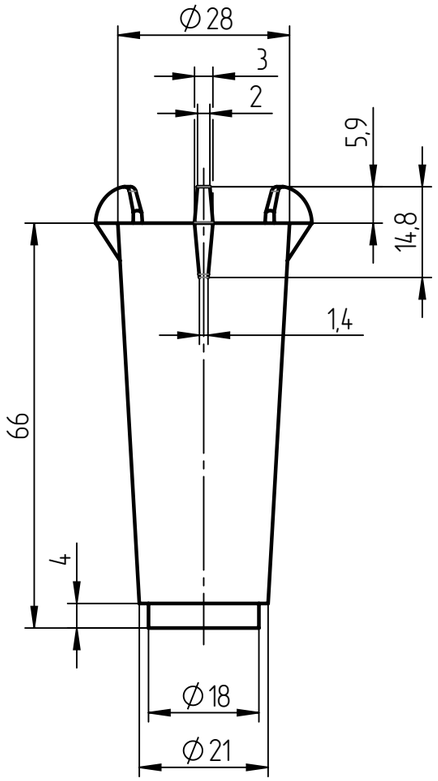

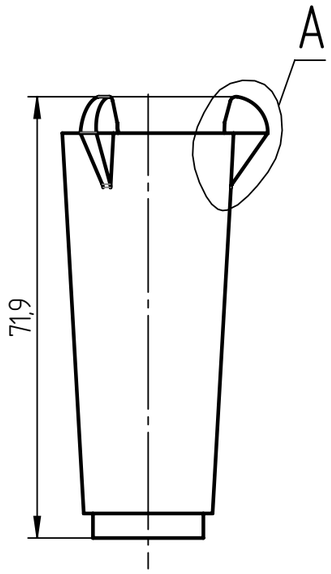

A (2 : 1)

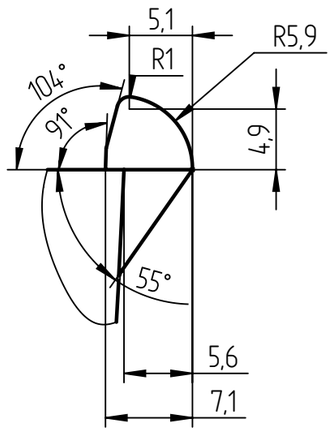

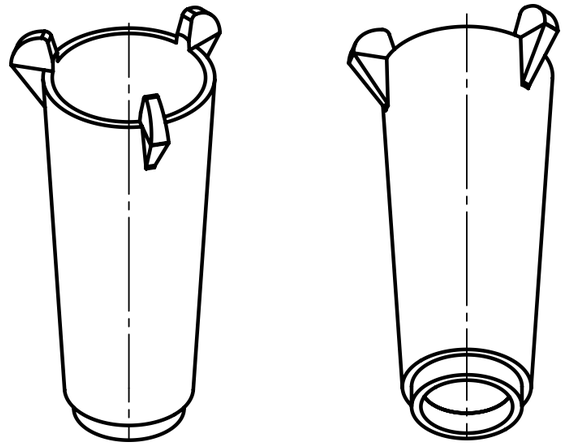

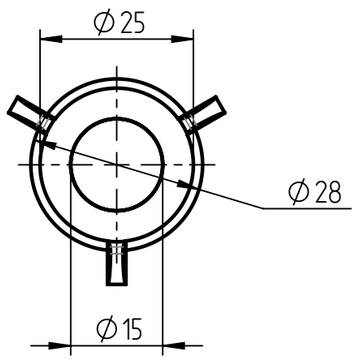

1. * Размеры для справок.
2. Литейные радиусы 1,5 мм. Литейные уклоны 1...2°.
3. Общие допуски по ГОСТ 30893.2-тК.
4. Маркировать обозначение и наименование по технологии предприятия-изготовителя.
5. Шероховатость наружних поверхностей не более Ra 3,2. Шероховатость внутренних поверхностей не более Ra 1,6.
6. Остальные технические требования ОСТ4 ГО.070.014.

Файл		ГР/ЛМ.732221.001 .pdf		
Контрольная сумма				
0	Нов.			
Изм.	Лист	№ докум.	Подп.	Дата
Разраб.		Василенков		
Пров.				
Т. контр.				
Н. контр.				
Утв.				

ГР/ЛМ.732221.001

Втулка драйвера

Лит.	Масса	Масштаб
	10.6 г	1:1
Лист	Листов 1	

ПК-ЛТ-22 ТУ 2226-002-54887985-2002

ООО «Группа индустриальных технологий»

Подп. и дата | Инв. № дубл. | Взам. инв. № | Подп. и дата | Инв. № подл.

Копировал | Формат А3