КРПГ.711372.008

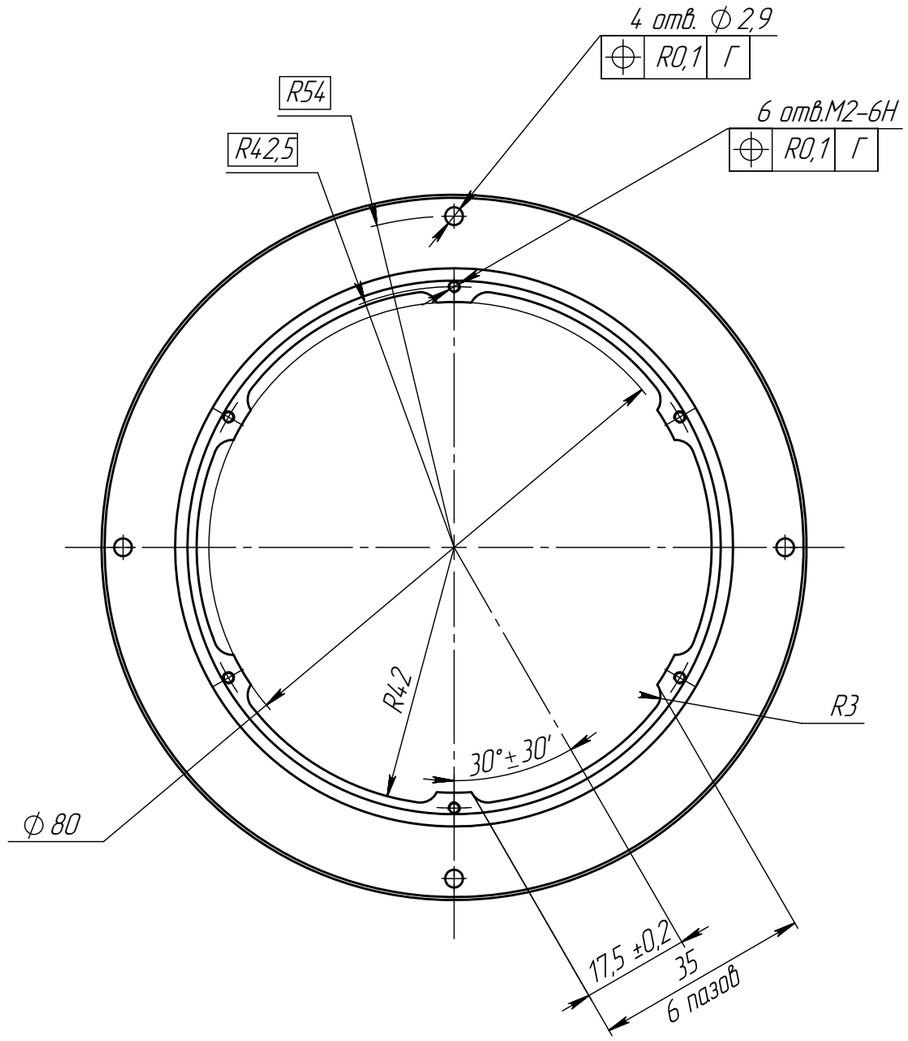

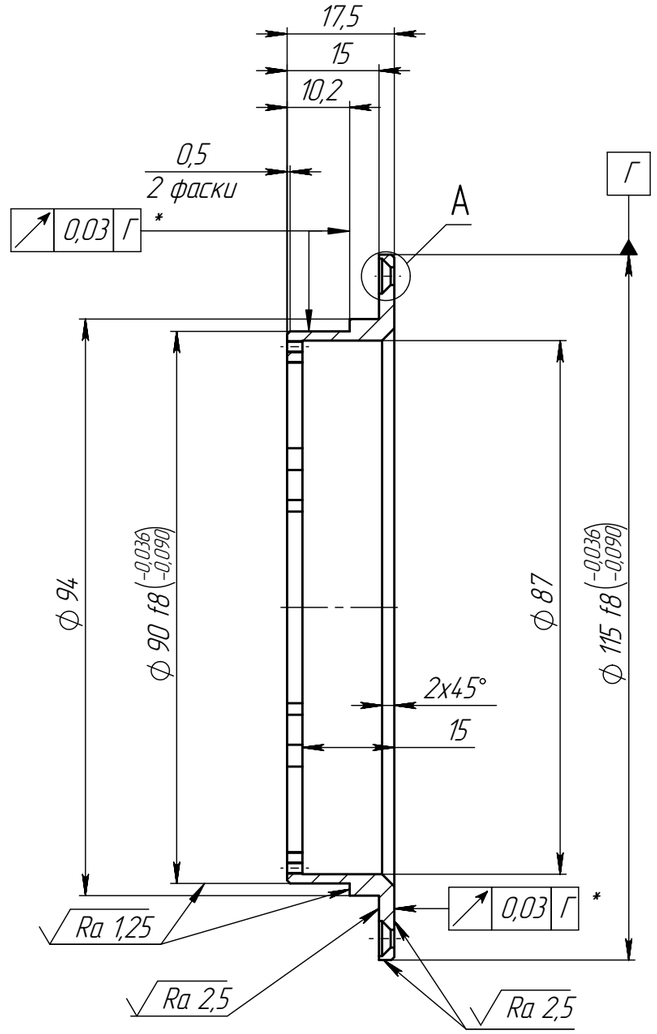

Rz 20 (√)

A (4 : 1)

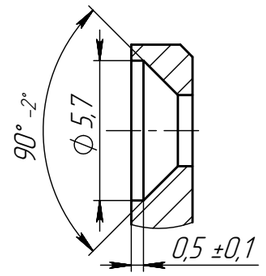

1. Стабилизировать Т1-2 ГОСТ 17535-77.
2. *Размеры и параметры обеспеч. инстр.
3. Неуказанные предельные отклонения размеров H12, h12, ±IT12/2.
4. Покрытие – Ан. Окс. ч. (194,36 см^2).
5. Остальные технические требования по ОСТ4 ГО.070.014.

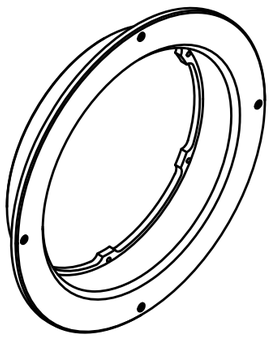

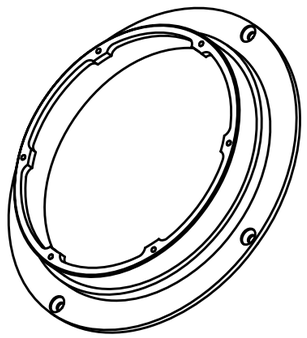

Изм.	Лист	№ докум.	Подп.	Дата	КРПГ.711372.008		
Разраб.		Давидюк			Фланец	Лит.	Масса: 57.1 г; Масштаб: 1:1
Пров.		Свинарев				Лист	Листов 1
Т. контр.							
Н. контр.					Д16 ГОСТ 4784-2019		
Утв.		Яковлев					

Копировал

Формат А3

Перв. примен. КРПГ.303358.005

Справ. №

ПОЗС-400

Подп. и дата

Инв. № дубл.

Взам. инв. №

Подп. и дата

Инв. № подл.

Файл: КРПГ.711372.008 – Фланец