網頁遙控吸塵機器人

本專題建構一套可透過瀏覽器遙控操作的吸塵機器人。
使用者可即時觀看機器人攝影機畫面，並透過網頁上的虛擬搖桿控制左右馬達動力與吸塵裝置開關。

系統架構

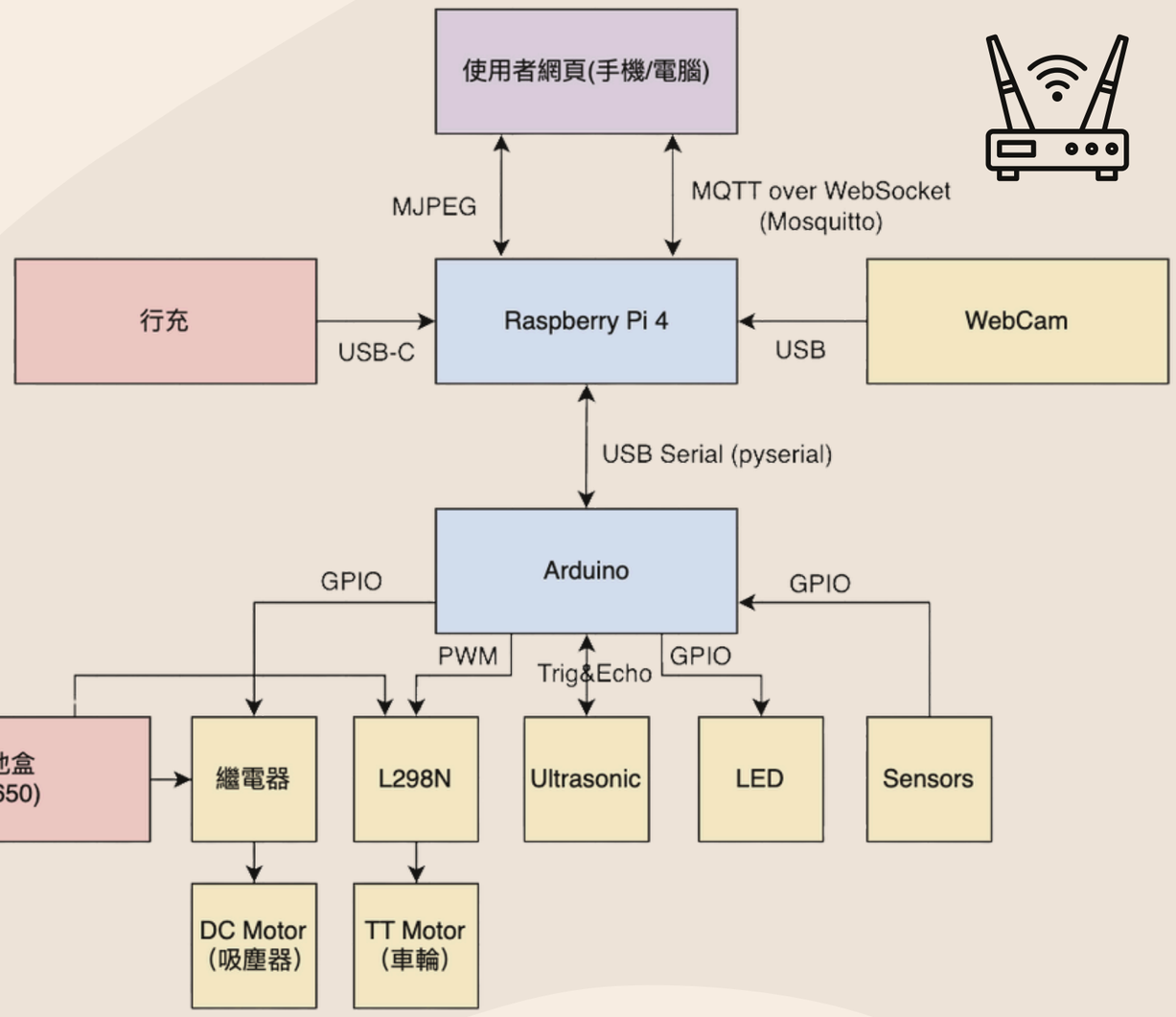

車體3D設計圖

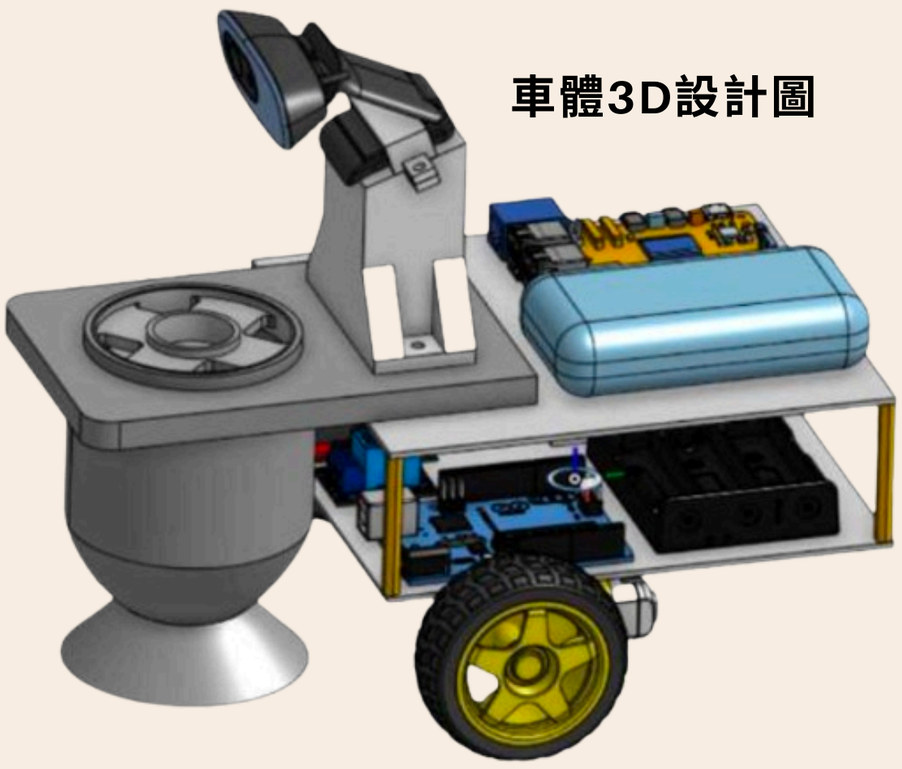

吸塵器設計

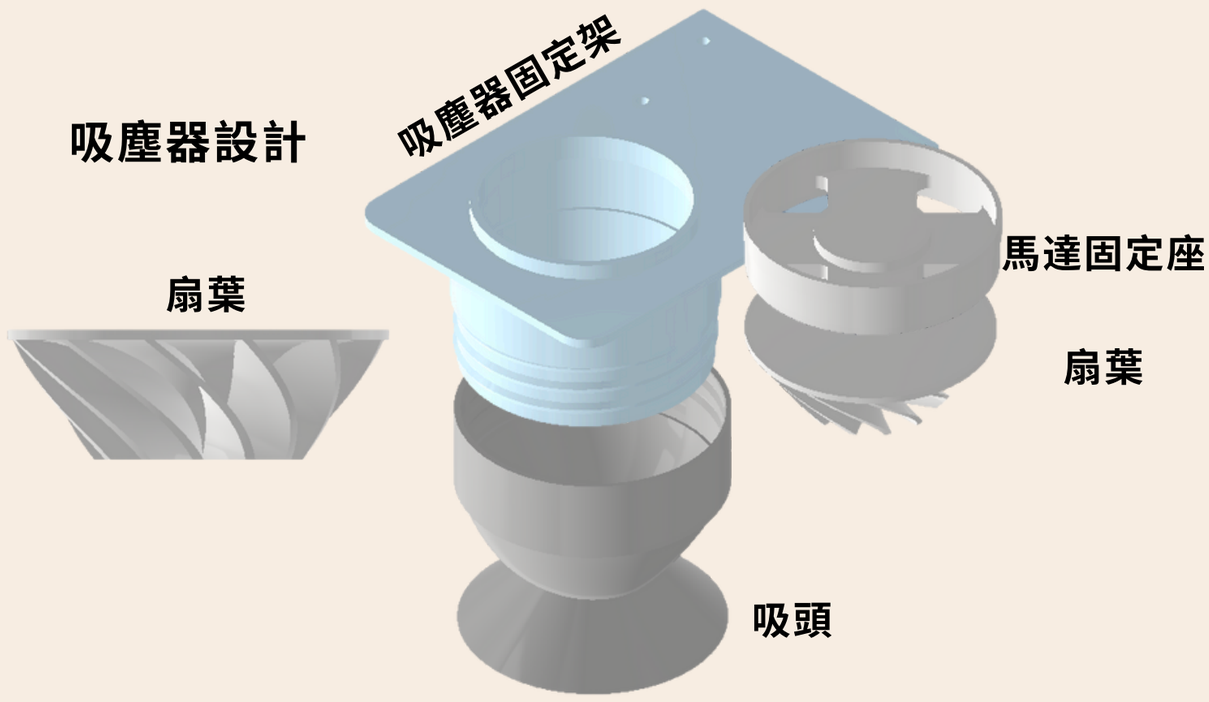

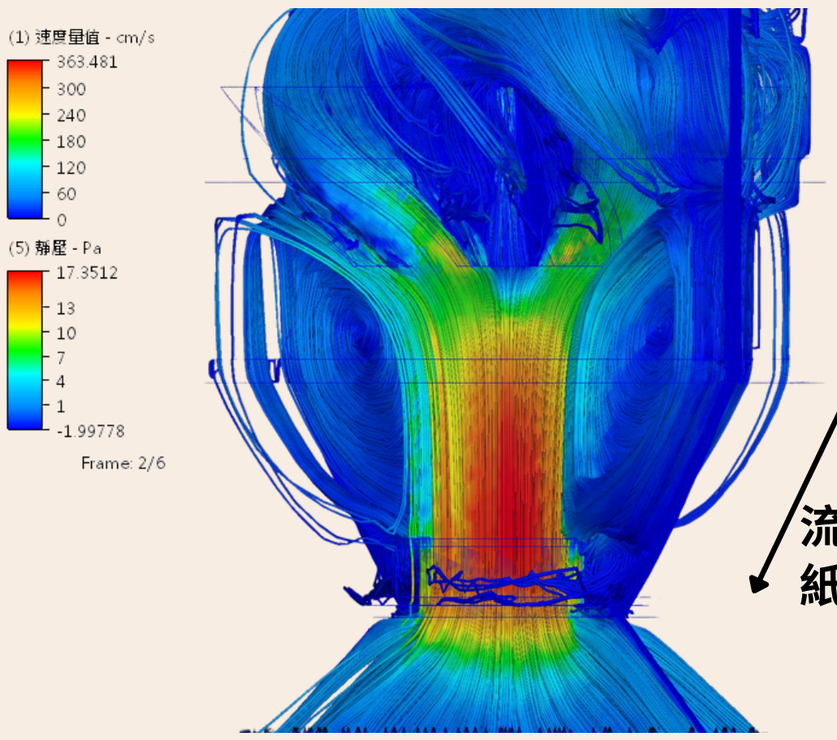
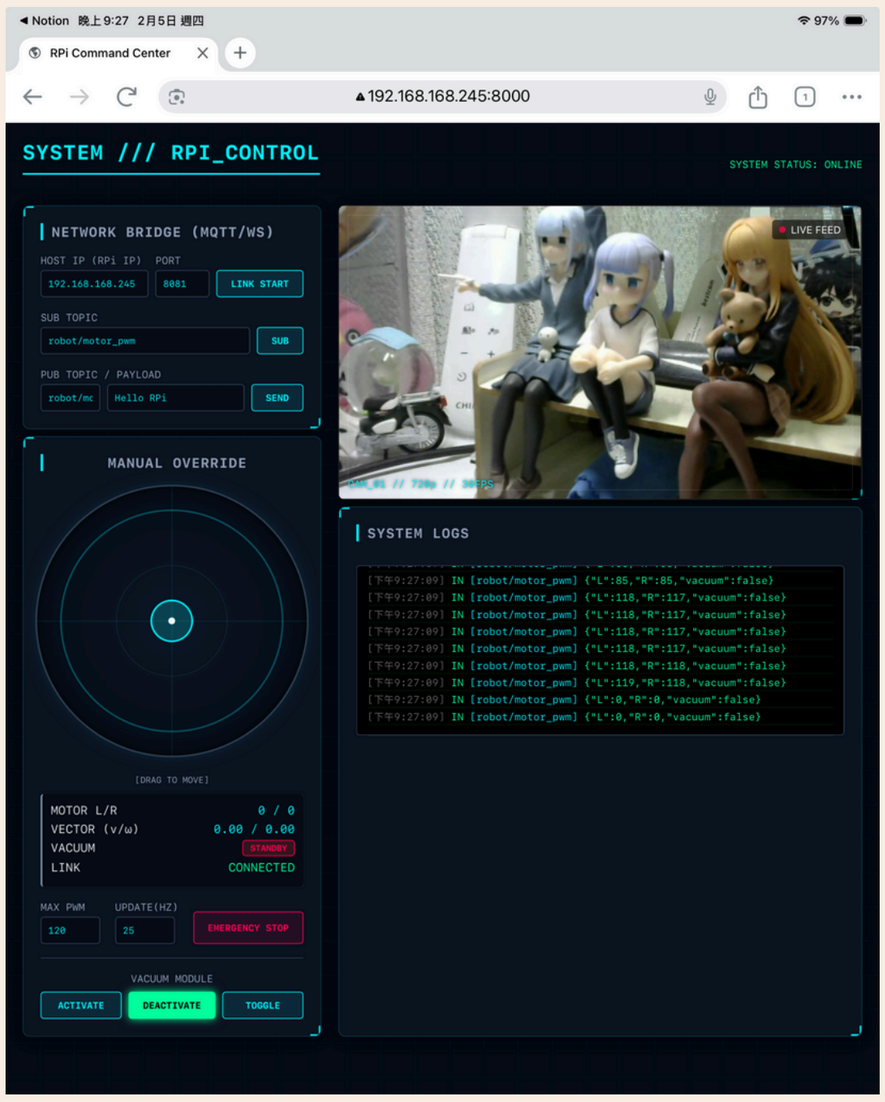
操控網頁