Carta B

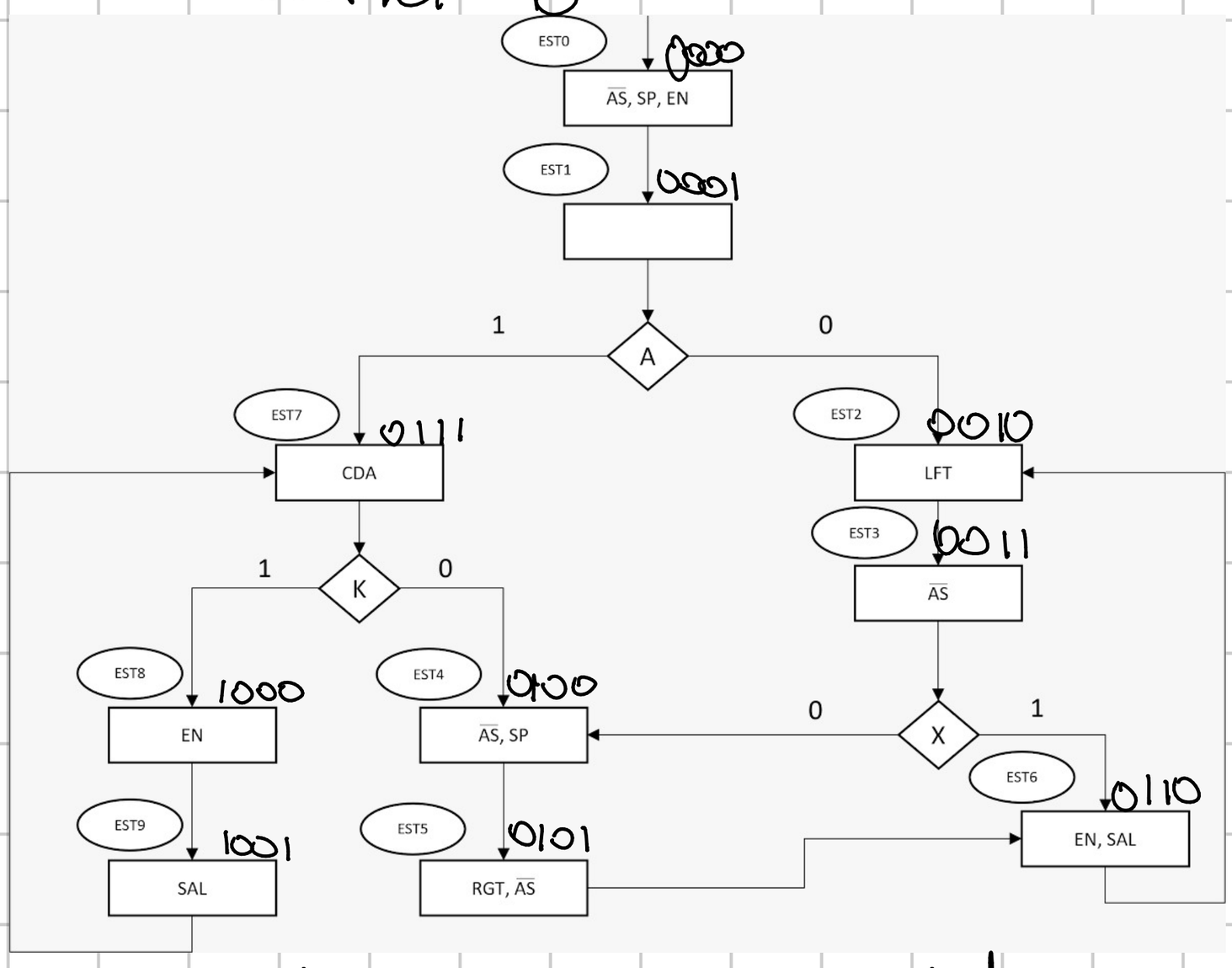

Entradas: A, K, X

Salidas: $\overline{AS}$, SP, EN, CDA, LFT, SAL, RGT

Edo Pre	Entradas A	K	X	Edo Sig	Salidas $\overline{AS}$	SP	EN	CDA	LFT	SAL	RGT
0000	*	*	*	0001	0	1	1	0	0	0	0
0001	0	*	*	0010	1	0	0	0	0	0	0
0001	1	*	*	0111	1	0	0	0	0	0	0
0010	*	*	*	0011	1	0	0	0	1	0	0
0011	*	*	0	0100	0	0	0	0	0	0	0
0011	*	*	1	0110	0	0	0	0	0	0	0
0100	*	*	*	0101	0	1	0	0	0	0	0
0101	*	*	*	0110	0	0	0	0	0	0	1
0110	*	*	*	0010	0	0	1	0	0	1	0
0111	*	0	*	0100	1	0	0	1	0	0	0
0111	*	1	*	1000	1	0	0	1	0	0	0
1000	*	*	*	1001	1	0	1	0	0	0	0
1001	*	*	*	0111	1	0	0	0	0	1	0

Gutierrez Contreras Aldo Aaron
318067722
1/3/2026
Organizacion y Arquitectura de Computadoras
Grupo 5

Carta A

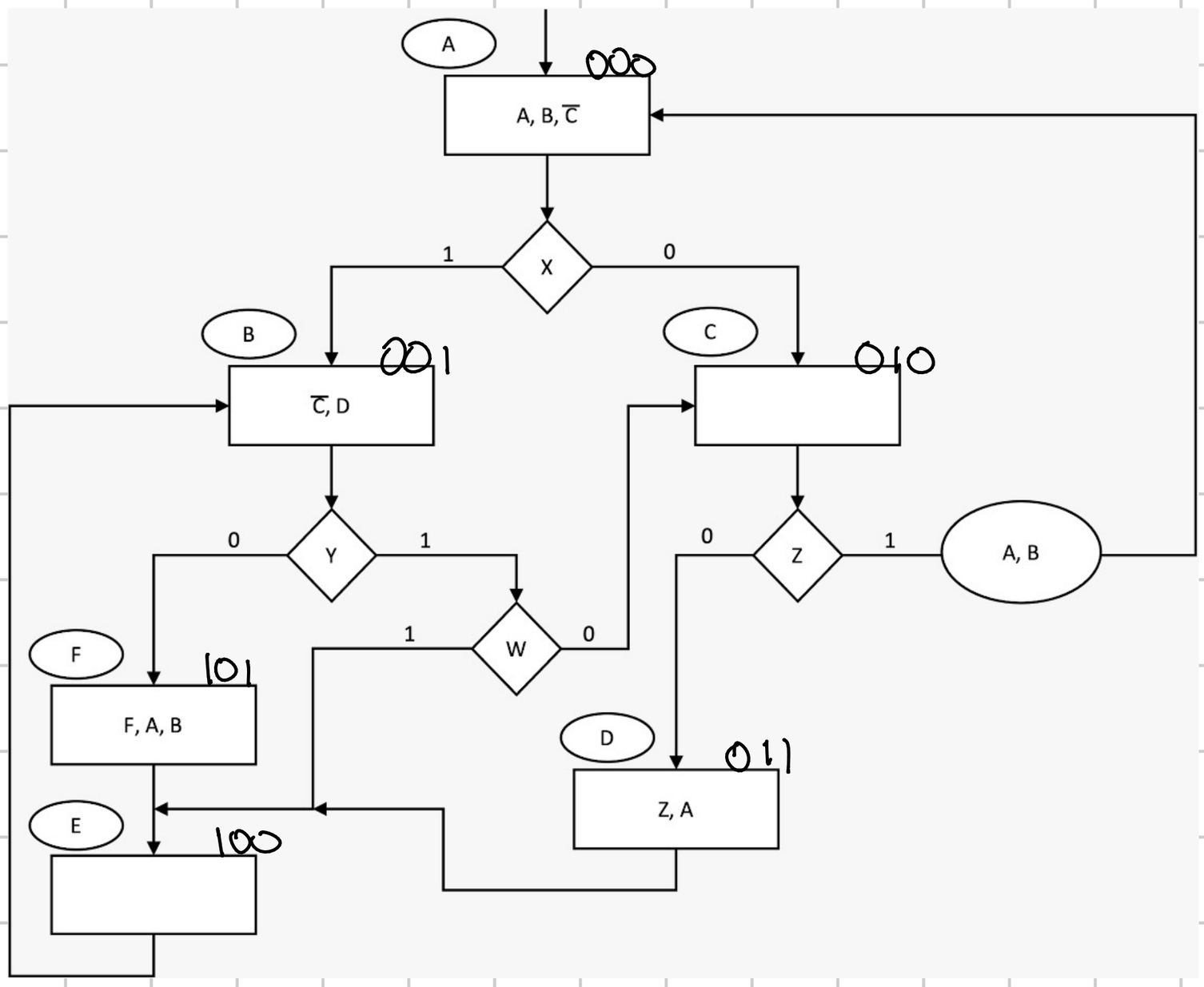

Entradas: x, y, z, w

Salidas: $\overline{C}, A, B, D, F, Z$

Edo	Entradas X	Y	Z	W	Liga	Salidas $\overline{C}$	A	B	D	F	Z
000	0	*	*	*	010	0	1	1	0	0	0
000	1	*	*	*	001	0	1	1	0	0	0
001	*	0	*	*	101	0	0	0	1	0	0
001	*	1	*	0	010	0	0	0	1	0	0
001	*	1	*	1	100	0	0	0	1	0	0
010	*	*	0	*	011	1	0	0	0	0	0
010	*	*	1	*	000	1	1	1	0	0	0
011	*	*	*	*	100	1	1	0	0	0	1
100	*	*	*	*	001	1	0	0	0	0	0
101	*	*	*	*	100	1	1	1	0	1	0

Gutierrez Contreras Aldo Aaron
318067722
1/3/2026
Organizacion y Arquitectura de Computadoras
Grupo 5