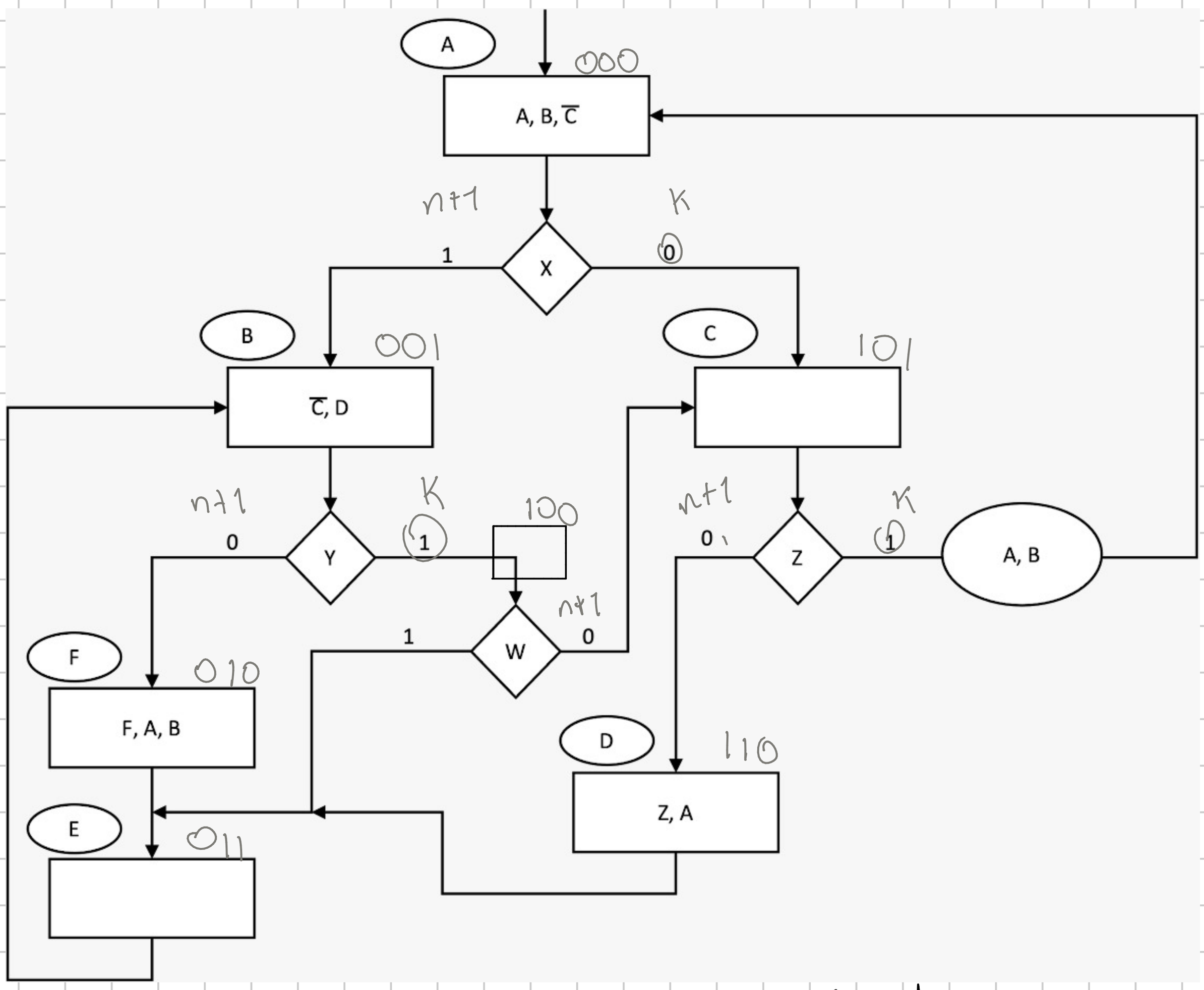

Salidas

		Dir	Entradas Prueba	VF	(K) LIGA	Carga (K) $\overline{C}$	A	B	D	F	Z	Inc n+1 $\overline{C}$	A	B	D	F	Z
X	000	000	X 000	0	101	0	1	1	0	0	0	0	1	1	0	0	0
Y	001	001	Y 001	1	100	0	0	0	1	0	0	0	0	0	1	0	0
W	010	010	111	0	011	1	1	1	0	1	0	1	1	1	0	1	0
Z	011	011	111	0	001	1	0	0	0	0	0	1	0	0	0	0	0
Aux	100	100	W 010	1	011	1	0	0	0	0	0	1	0	0	0	0	0
	101	101	Z 011	1	000	1	1	1	0	0	0	1	0	0	0	0	0
	111	110	111	0	011	1	1	0	0	0	1	1	1	0	0	0	1

Salidas

Gutierrez Contreras Aldo Aaron
318067722
15/3/2026
Organizacion y Arquitectura de Computadoras
Grupo 5

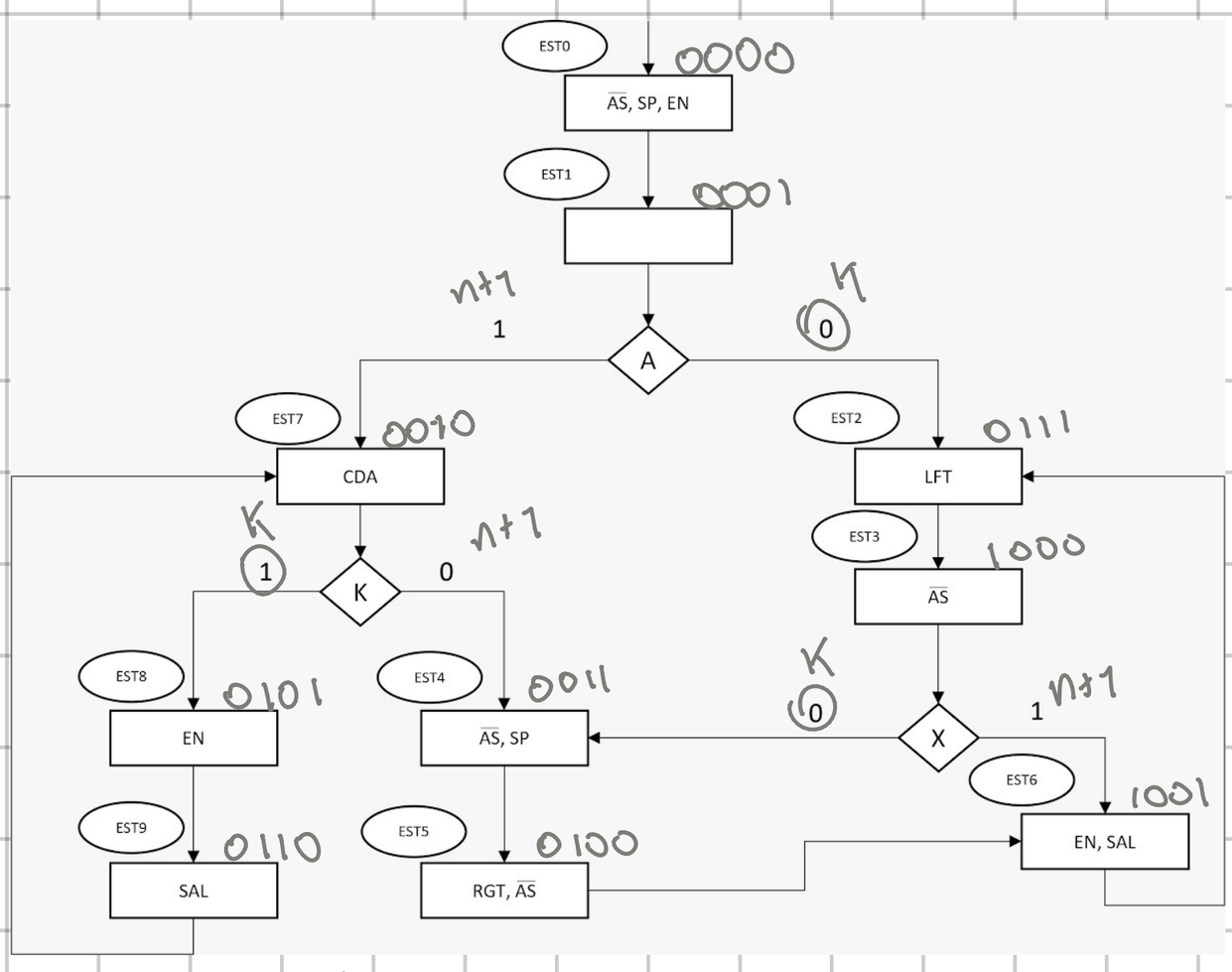

Salidas	AS	SP	EN	CDA	LFT	SAL	RGT

Entradas		
	A	00
	K	01
	X	10
	Aux	11

Dir	Entradas Prueba	VF	(K) LIGA	AS	SP	EN	CDA	LFT	SAL	RGT
0000	11	0	0001	0	1	1	0	0	0	0
0001	00	0	0111	1	0	0	0	0	0	0
0010	01	1	0101	1	0	0	1	0	0	0
0011	11	0	0100	0	1	0	0	0	0	0
0100	11	0	1001	0	0	0	0	0	0	1
0101	11	0	0110	1	0	1	0	0	0	0
0110	11	0	0010	0	0	0	0	0	1	0
0111	11	0	1000	1	0	0	0	1	0	0
1000	10	0	0011	0	0	0	0	0	0	0
1001	11	0	0111	1	0	1	0	0	1	0

Gutierrez Contreras Aldo Aaron
318067722
15/3/2026
Organizacion y Arquitectura de Computadoras
Grupo 5