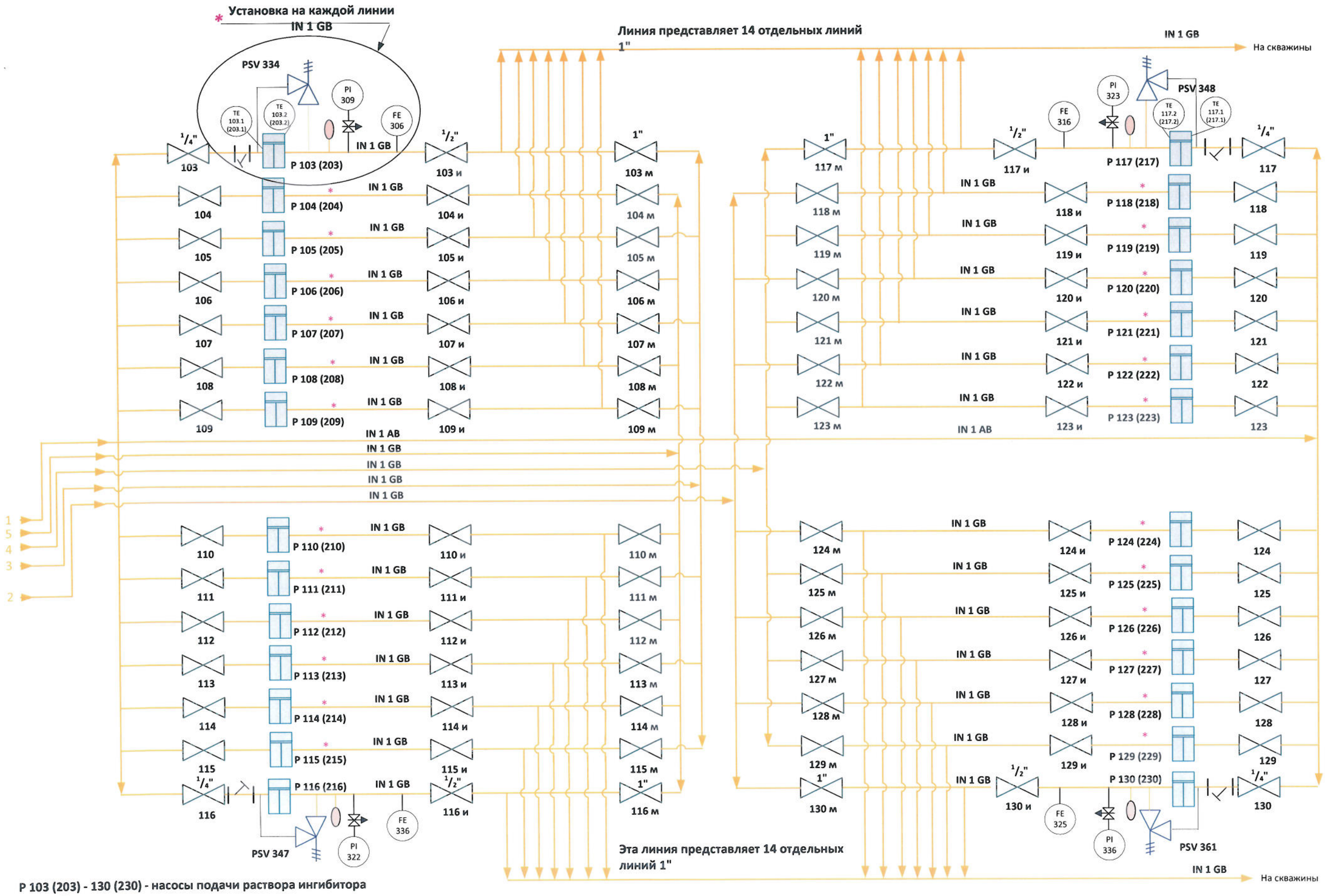

Р 103 (203) - 130 (230) - насосы подачи раствора ингибитора в затруб скважин
Максимальная производительность 2 л/час
Рабочее давление 40 МПа
Двигатель 0.25 КВт, 1400 об/мин.
ТЕ 103.1-130.1 (203.1-230.1)/103.2-130.2 (203.2-230.2) – датчики t° 1-ого и 2-ого подшипника

		Подпись	Дата	ТЕХНОЛОГИЧЕСКИЙ РЕГЛАМЕНТ «ДОБЫЧА, СБОР И ТРАНСПОРТ ГАЗА НА АГПЗ. УППГ-1, 2, 3А, 4, 6, 9», ПРИЛОЖЕНИЕ 1			
Гл. инженер	Рылов Н.Е.		01.08.19	УППГ-1,2	№	Лист	Листов
					2	7	8
Нач. ТО	Тимербулатов А.Р.		01.08.19	Технологическая насосная	©	ТО ГПУ "Газпром добыча Астрахань"	
Нач ЦДГиГК1	Ященко Д.Р.		01.08.19				