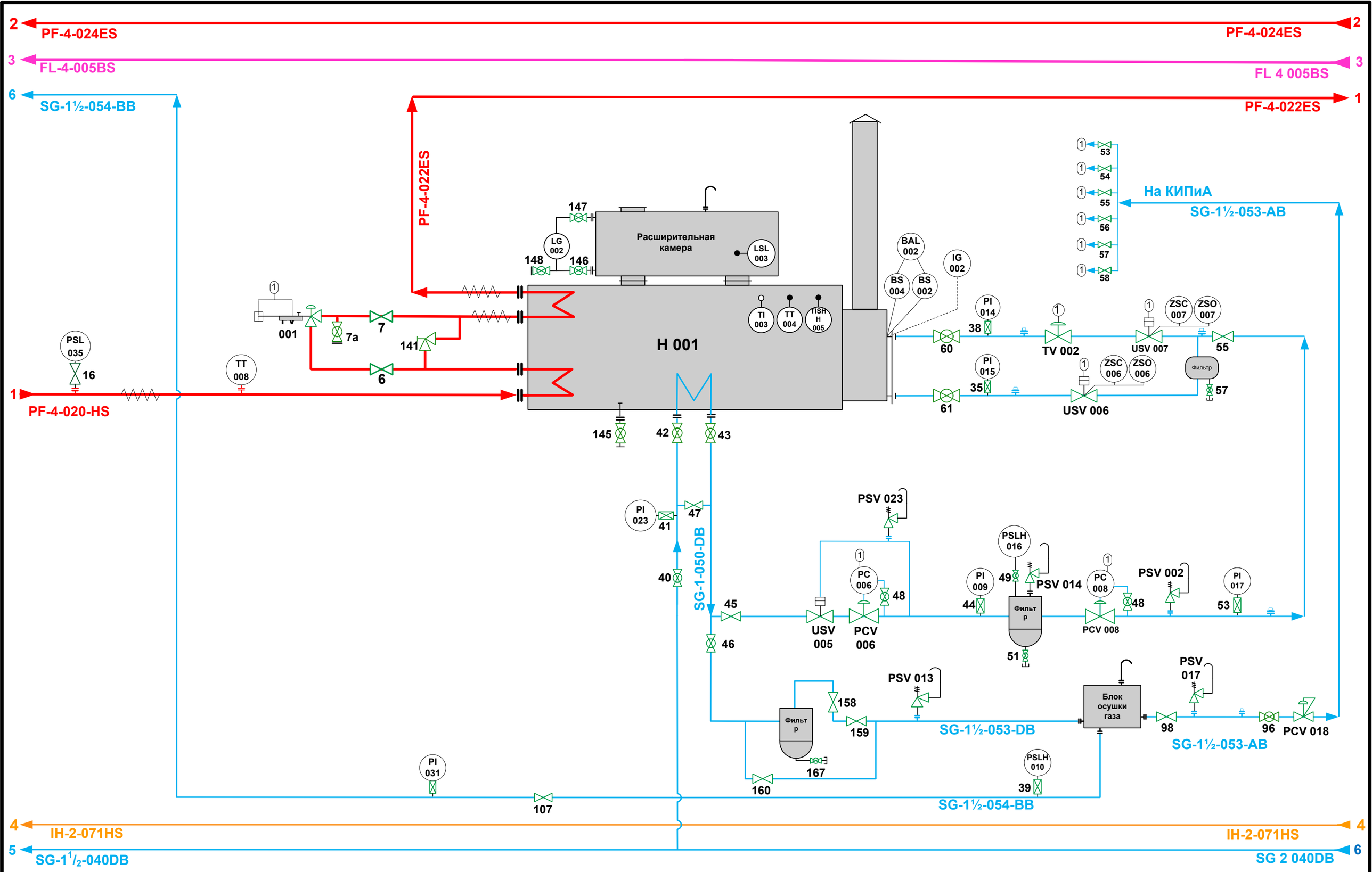

		Подпись	Дата	ТЕХНОЛОГИЧЕСКИЙ РЕГЛАМЕНТ «ДОБЫЧА, СБОР И ТРАНСПОРТ ГАЗА НА АГПЗ. УППГ-1, 2, 3А, 4, 6, 9», ПРИЛОЖЕНИЕ 1			
Гл. инженер	Рылов Н.Е.		17.05.16	Обвязка устья скважины «MANNESMANN»	№	Лист	Листов
					1	2	3
Нач. ТО	Тимербулатов А.Р.		17.05.16	Устьевой подогреватель	© ТО ГПУ "Газпром добыча Астрахань"		
Нач ЦДГиГК1	Ященко Д.Р.		17.05.16				

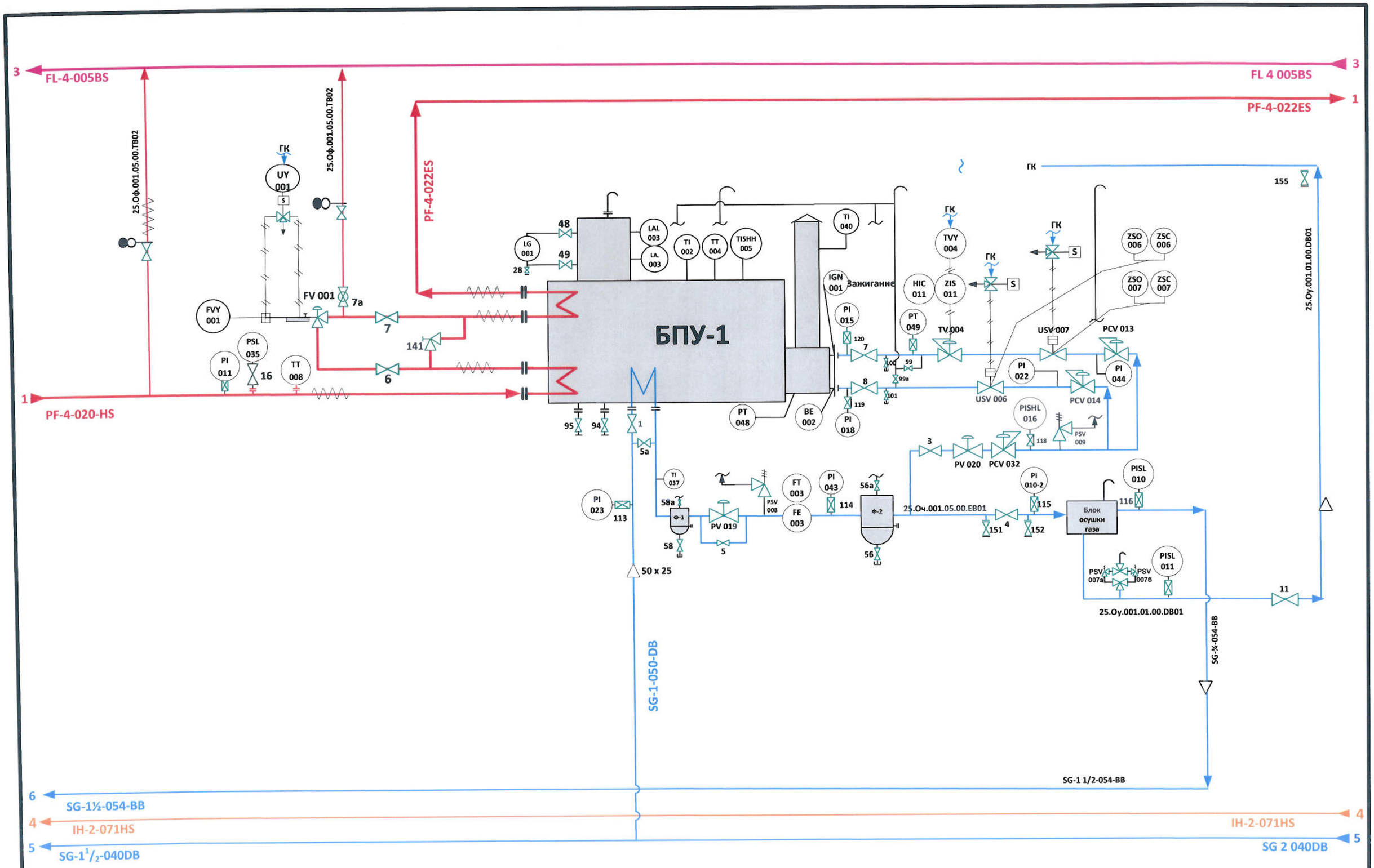

		Подпись	Дата	ТЕХНОЛОГИЧЕСКИЙ РЕГЛАМЕНТ «ДОБЫЧА, СБОР И ТРАНСПОРТ ГАЗА НА АГПЗ. УППГ-1, 2, 3А, 4, 6, 9», ПРИЛОЖЕНИЕ 1			
Гл. инженер	Рылов Н.Е.		01.09.19	Обвязка устья скважины «MANNESMANN» (реконструкция)	№	Лист	Листов
					14	2	3
Нач. ТО	Тимербулатов А.Р.		01.09.19	Устьевой подогреватель	©	ТО ГПУ "Газпром добыча Астрахань"	
Нач ЦДГиГК1	Ященко Д.Р.		01.09.19				