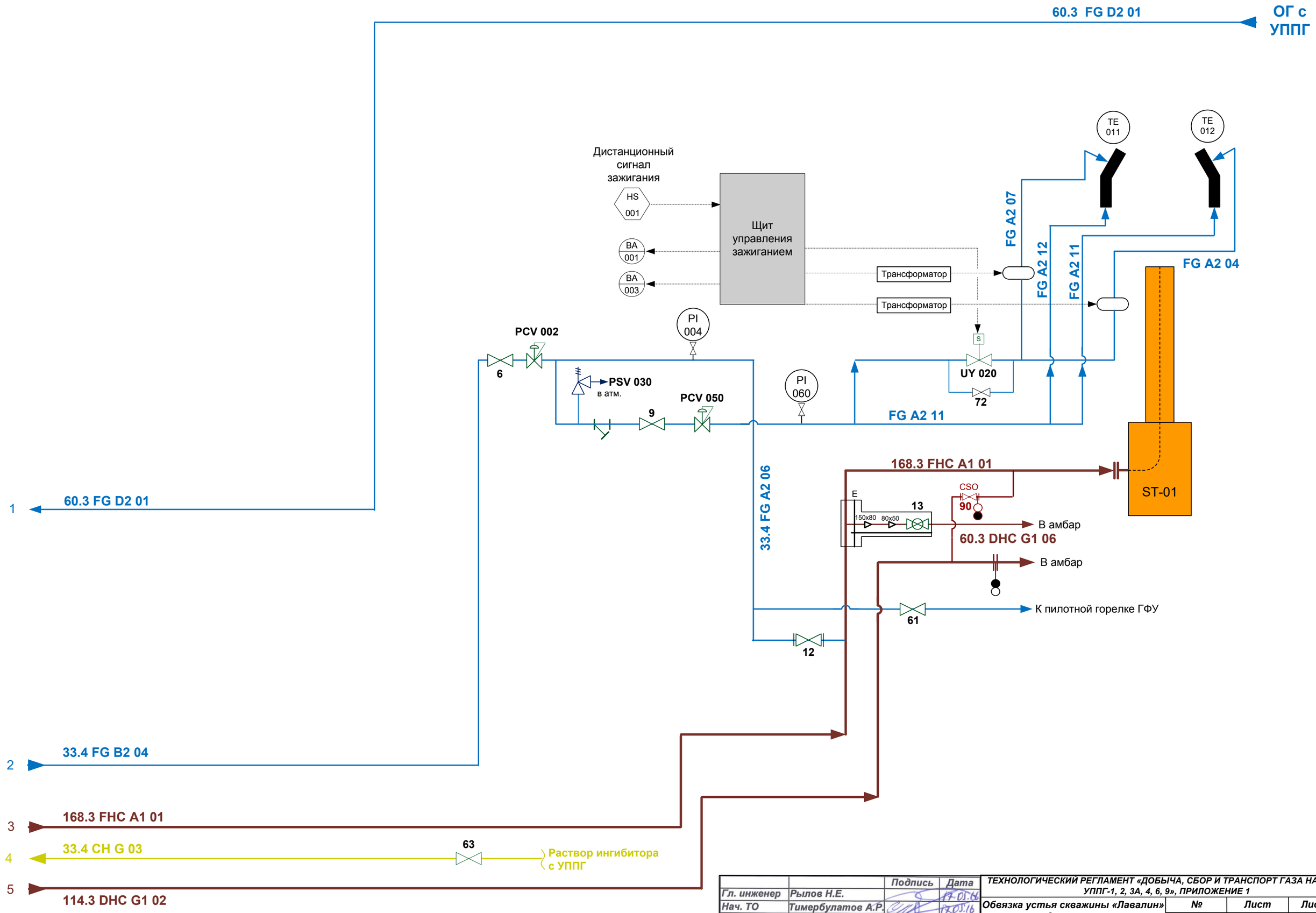

		Подпись	Дата
Гл. инженер	Рылов Н.Е.		17.05.16
Нач. ТО	Тимербулатов А.Р.		17.05.16
Нач. ЦДГиГК1	Ященко Д.Р.		17.05.16
Нач. ЦДГиГК2	Авязов И.З.		17.05.16
Нач. ЦДГиГК3	Яновский О.Я.		17.05.16

ТЕХНОЛОГИЧЕСКИЙ РЕГЛАМЕНТ «ДОБЫЧА, СБОР И ТРАНСПОРТ ГАЗА НА АГПЗ. УППГ-1, 2, 3А, 4, 6, 9», ПРИЛОЖЕНИЕ 1

Обвязка устья скважины «Лавалин» с подогревателем	№	Лист	Листов
	5	3	4
ВФУ и ГФУ	© ТО ГПУ "Газпром добыча Астрахань"		

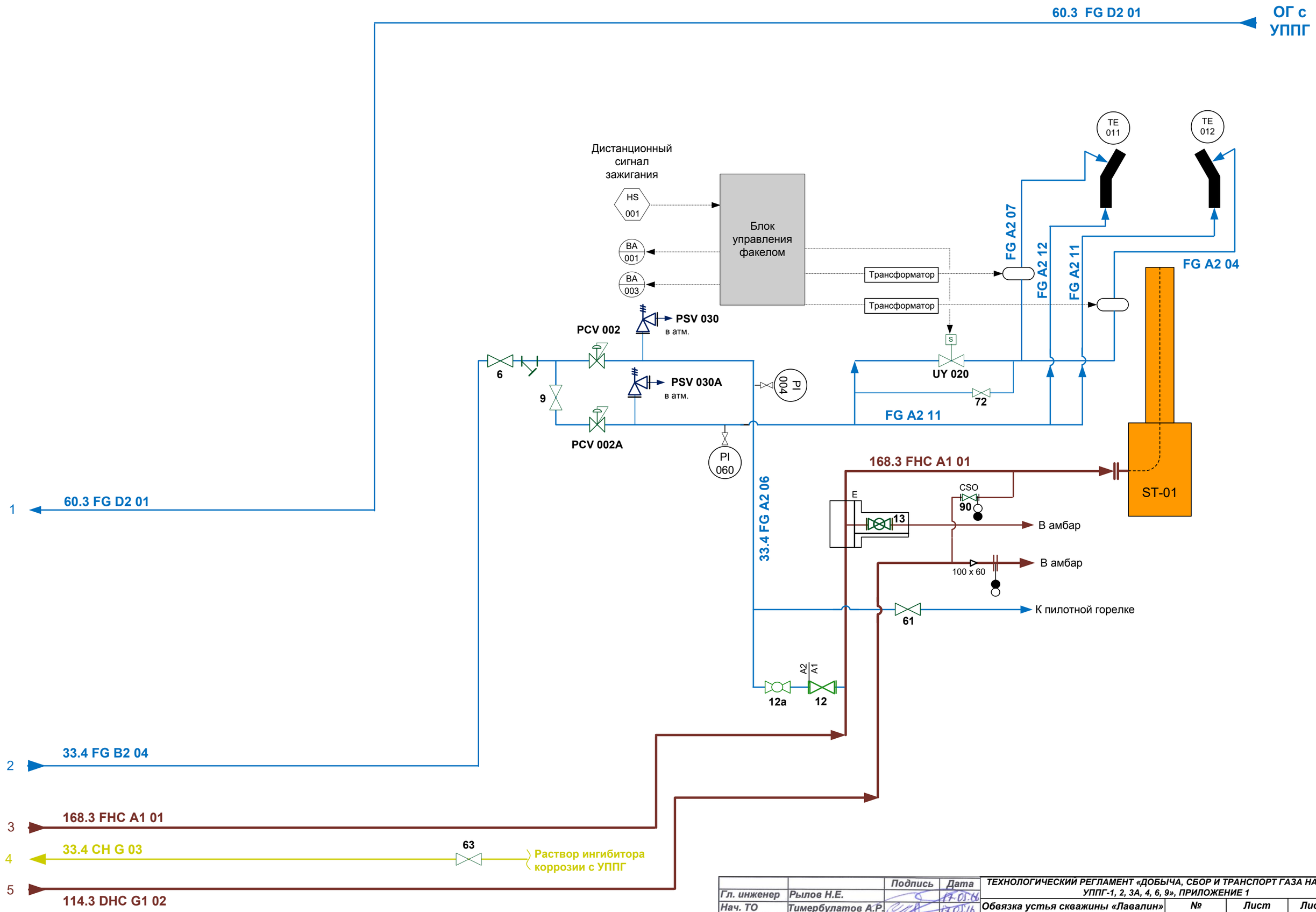

		Подпись	Дата
Гл. инженер	Рылов Н.Е.		17.05.16
Нач. ТО	Тимербулатов А.Р.		17.05.16
Нач. ЦДГиГК1	Ященко Д.Р.		17.05.16
Нач. ЦДГиГК2	Авязов И.З.		17.05.16
Нач. ЦДГиГК3	Яновский О.Я.		17.05.16

ТЕХНОЛОГИЧЕСКИЙ РЕГЛАМЕНТ «ДОБЫЧА, СБОР И ТРАНСПОРТ ГАЗА НА АГПЗ. УППГ-1, 2, 3А, 4, 6, 9», ПРИЛОЖЕНИЕ 1

Обвязка устья скважины «Лавалин» с подогревателем	№	Лист	Листов
	5	4	4
КЗФ КНГ	© ТО ГПУ "Газпром добыча Астрахань"		