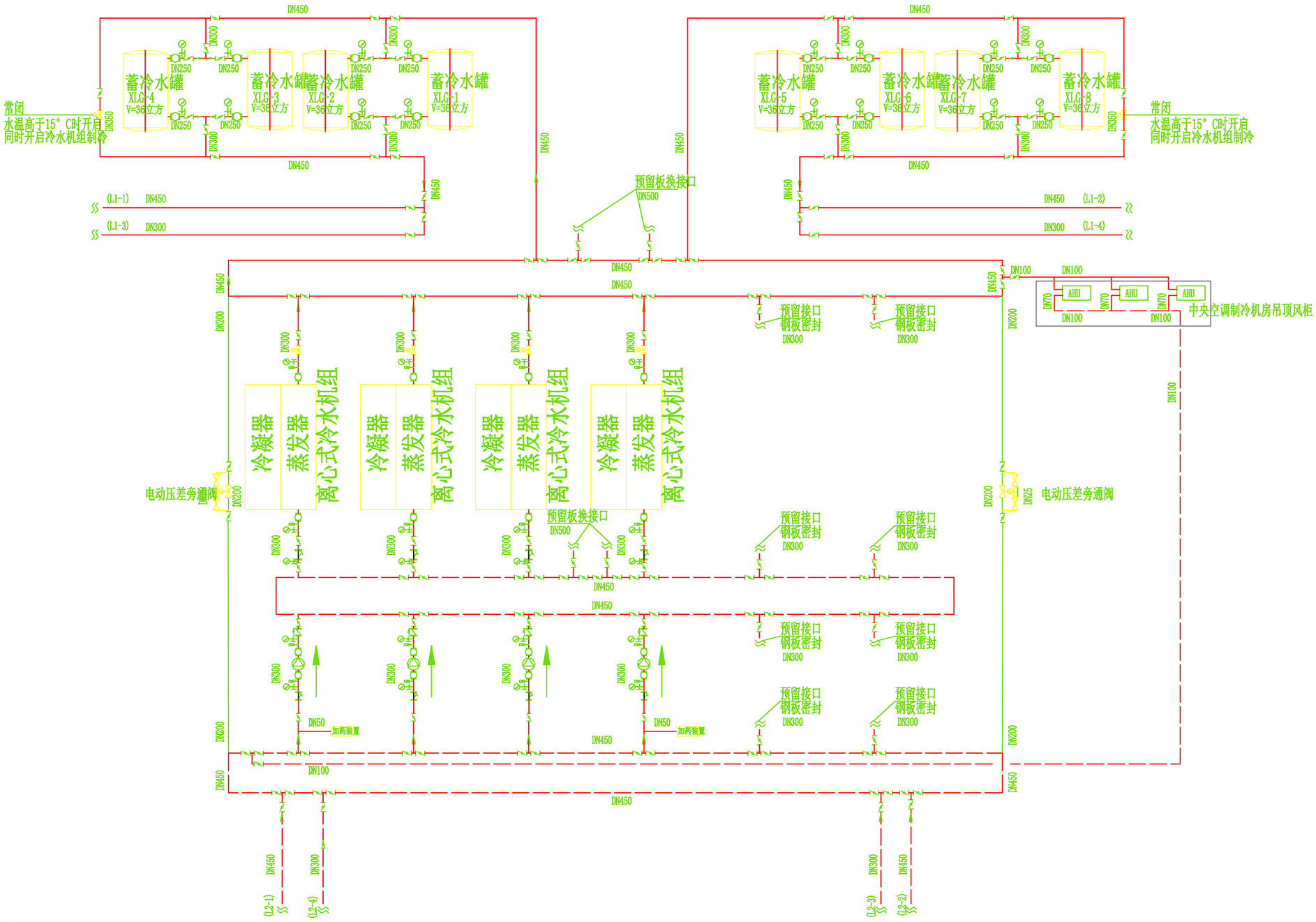

说明：1.蓄冷水罐在线运行，上进下出。

广东省电信规划设计院有限公司 工程设计证书编号：（甲级）A144011751			工程名称	华润集团新一代数据中心建设工程（一期） 1#数据中心楼	
			建设单位	润联软件系统（深圳）有限公司	
审 定	邓重秋	项目负责人	李卡卡	内容 冷冻水系统流程图	设计编号 135738-01-0206
审 核	许新毅	专业负责人	许新毅		设计阶段 空 施
校 对	李双磊	设 计	熊玮恺		图 号 FK-06
					日 期 2014.06.13

建筑	结构	给排水
电	气	暖通