V.N. ☐ |_____|
V.O. ☐ |__|__|__|__|__|__|__|

ORIGEN: ☐ Camión ☐ Ferrocarril ☒ Barco

VEHICULO: Marca: BMW..... Modelo: .....
Color carrocería:..... Km.: ..... Identificador: .....
Tipo de vehículo: ☑ Monovolumen ☐ Pick-up ☐ Todo Terreno ☐ Turismo ☐ Vehículo Industrial

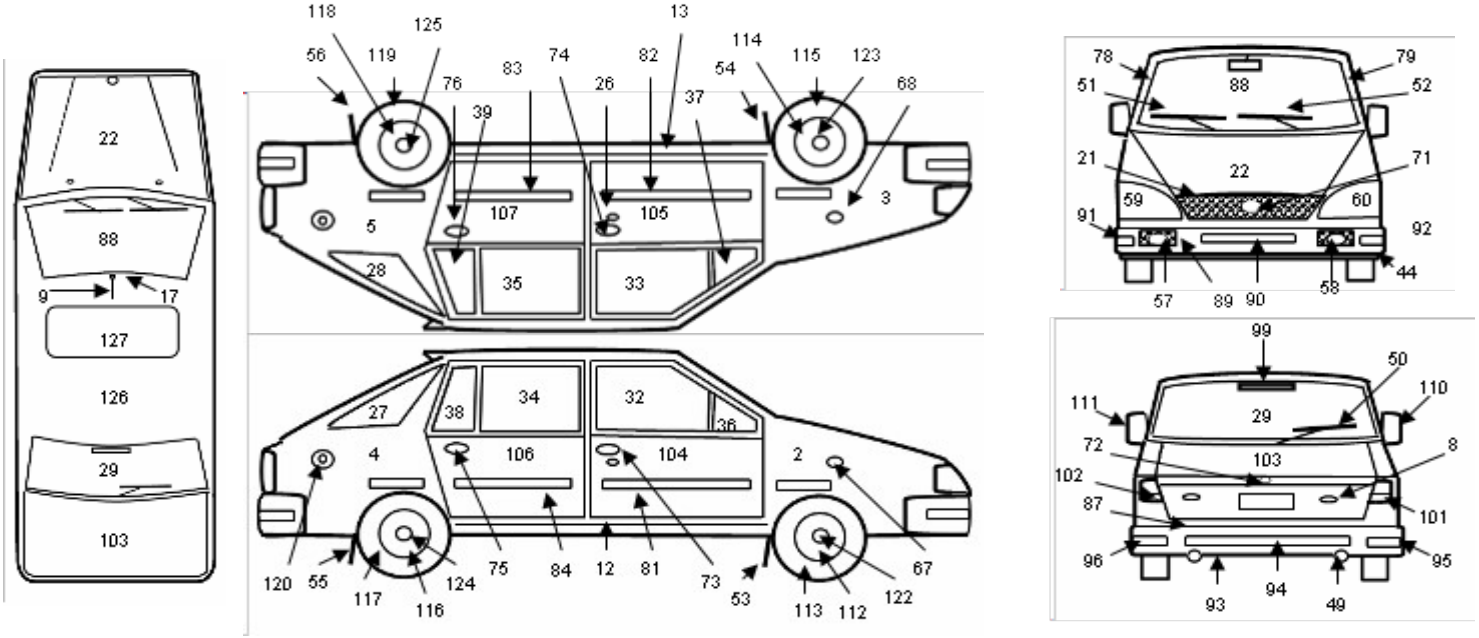

LISTA DE DAÑOS

Componente	Defecto	Severidad	Origen	Componente	Defecto	Severidad	Origen	Componente	Defecto	Severidad	Origen
								Ej. 9	3	1	T

DEFECTOS

1 Abollado
2 Accesorios-opciones extras no pedidas
3 Arañado
4 Cortado - Arrancado
5 Contaminación exterior
6 Perforado
7 Defectos químicos
8 Doblado - deformado - torcido
9 Desajustado
10 Descolorido
11 Desconchado - descascarillado
12 Desgarrado
13 Exceso silicona o pegamento
14 Fallo eléctrico
15 Fallo mecánico
16 Faltante
17 Mota
18 Manchado: Deterioro por producto exterior
19 Neumático reventado
20 Neumático pinchado
21 Ondulación
22 Oxido
23 Picotazo - picado
24 Pieza equivocada
25 Pintura: mate
26 Pintura: rajada
27 Pintura: diferencia tono
28 Pintura: faltante
29 Pintura: gota
31 Pulverizado
32 Puntos de pintura
33 Proyección: Daños por caídas del exterior
34 Quemado
35 Roto - fisurado
36 Rozado
37 Siniestro
38 Suciedad exterior
39 Suciedad interior
40 Rayado: Marca sencilla por incisión
41 Rajado - agrietado
42 Granizo

SEVERIDAD: 1 Leve 2 Moderado 3 Grave

ORIGEN DEL DAÑO: F Fábrica T Transporte I Interno

Observaciones:
.....
.....
.....

Cia. de Transporte.....
Matrícula camión: |_____|
Nombre conductor: .....
Número de camión: .....
Firma:

Ceva Logistics
Santander, a |_____| de |_____| de |_____|
Nombre del receptor:.....
Firma: