RILEVAZIONE DANNI DA TRASPORTO
Vehicle Loss and Damage Report
Transportschadensmeldung / Fehlteile
Enregistrement de Dommage et Perte

FIAT CHRYSLER AUTOMOBILES

SCHEDA DEALER
Dealer Form
Formblatt Händler
Fiche Concessionnaire

MODELLO / MODEL						TELAIO / CHASSIS
Code				Descr.		

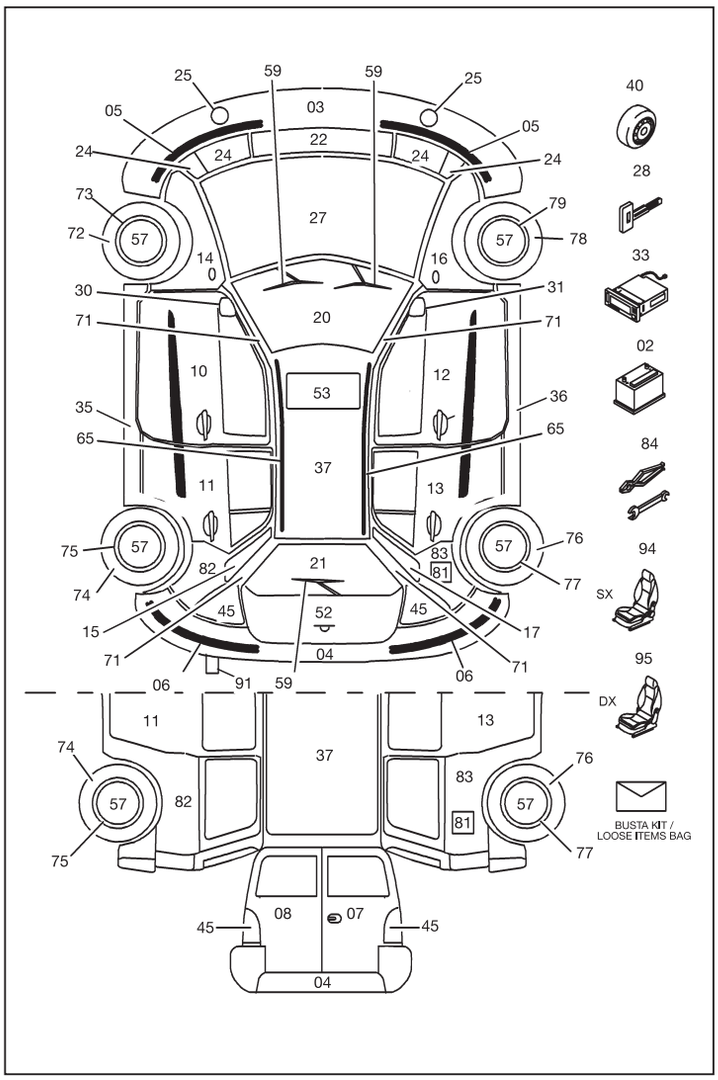

Area	TD	PD	SD

Note

SERVICE CODE					

T D — **Tipo Danno/Damage Type/Schadenstyp/Type de Dommage**
- 02 = Rottura / Breakage / Bruch / Cassure
- 04 = Bollo-Ammaccatura / Dent-Bump / Delle / Cabossage-Marques
- 05 = Scrostatura / Chip / Lackabplatzer /Ecaillements
- 08 = Mancante / Missing / Fehlteile / Manquant
- 10 = Imbrattamento-Macchia / Soiled-Stained / Flecken-Schmutz / Sale-Taches
- 12 = Graffio-Abrasione / Scratch-Abrasion / Kratzer - Scheuerstellen / Griffure-Abrasions

P D — **Posizione Danno / Damage Position / Schadensposition / Postion du Dommage**

1	2	3
4	5	6
7	8	9

S D — **Severità Danno / Damage Severity / Schadensstärke / Sévérité Dommage**
- 1 = < 1 cm
- 2 = 1 - 3 cm
- 3 = 3 - 10 cm
- 4 = 10 - 20 cm
- 5 = > 20 cm
- 6 = Severo (possibile sostituzione particolare) Severe (possibile panel replacement) Gravierend (Austausch evtl. erforderlich) Sévère (possible remplacement du particulaire)

Cedente / Delivering Provider		*Ricevente / Receiving Provider*	
Società Cedente Delivering Provider Auslieferer Société Cédent		Società Ricevente Receiving Provider Empfänger Société Rècipient	
Codice Cedente Provider Code Auslieferer Code Code Cédent		Codice Ricevente Provider Code Empfänger Code Code Rècipient	
Targa Number Plate Nummernschild Plaque d'Immatr.		Nome dell'ispettore Name of Inspector Name des Prüfers Nom de l'inspecteur	
Firma Signature Unterschrift Signature		Firma Signature Unterschrift Signature	INSPECTED BY www.carconsulting.com
Nome (stampatello) Name (print) Name (lesbar) Nom (capitals)		Data Date Datum Date	

	SI / YES	NO
Consegna fuori orario? Non working hours Delivery? Nachtanlieferung? Livraison hors horaire normal?		
Richiesta perizia? Request for survey? Gutachten angefordert? Besoin de l'expert?		
Il perito è intervenuto? Did the surveyor intervene? Gutachten erfolgt? Intervention de l'expert?		
Allegata copia perizia? Copy of Survery Report attached? Gutachten beigefugt? Copie de l'expertise ci-joint?		
Vendita al meglio? Better sales? Totalschaden? Vente au meilleur?		

Mod. 507238-60448289 - CASTELLO SRL - TO

Originale / Original / Original / Originale