Vehicle Loss and Damage Report
Meldung über Transportschäden /- verluste
Informe de Danos y Faltas

AIAG Coding

Vehicle´s Destination Country/Bestimmungsland/Pais de Destino del Vehiculo

Model	
Serial No.	

Part	Issue ? (Please tick)	Damage Code
Antenna/Aerial		01
		02
		18
		19
Accessory bag/box		23
Under carriage		54
		28
Headliner		26

Part	Issue ? (Please tick)	Damage Code
		29
		33
DVD screen		34
		40
CD changer		49
		58
		67

Part	Issue ? (Please tick)	Damage Code
Carpet-front		68
		84
		93
L		94
R		95
		96
Carpet-rear		97

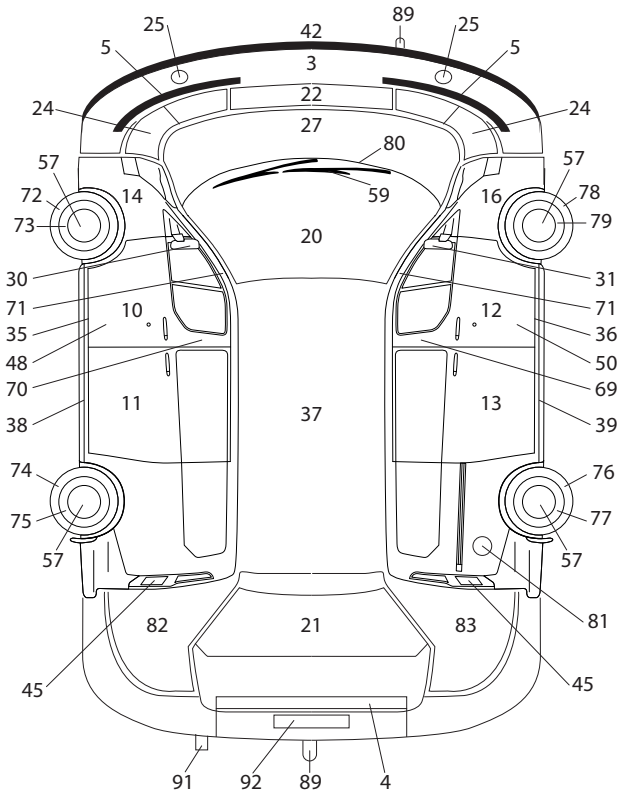

Location of Inspection / Ort der Prüfung Lugar de Inspeccion	1			2			3			4		
Damage Code / Schadenscode / Tipo de Daño	Position Code	Damage Code	Severity Code	Position Code	Damage Code	Severity Code	Position Code	Damage Code	Severity Code	Position Code	Damage Code	Severity Code
Please find Codes on reverse page												
Codes siehe Rückseite												
Encuentre por favor los códigos en la paginación reversa												
For other damage use "Remarks" section												
Andere Schäden bitte unter "Bemerkungen" erläutern												
Paraotros daños use "Seccion Observaciones"												
Remarks/Bemerkungen/ Observaciones:												
Mode of Arrival / Beförderungsmittel / Medio de Transporte	PLATE			PLATE			PLATE			PLATE		
Delivering Carrier (Name) / Anlieferer / (Spediteur)												
Truck No./Ship / Kennzeichen/Waggon-Nr. Camion No./Buque												
Signature / Unterschrift / Firma												
Name (Print) / (lesbar) / Nombre y Firma												
Receiving Carrier Name / Empfänger / Nombre Transportista Receptor												
Name of Inspector/Name des Prüfers/ Nombre del Inspector/												
Signature / Unterschrift / Firma												
Date / Datum / Fecha												